REZ TRASOU V CHODNÍKU

l = 150m

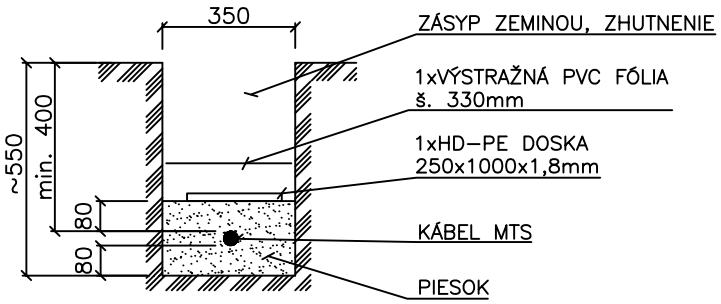

REZ TRASOU V ZELENI

l = 2m

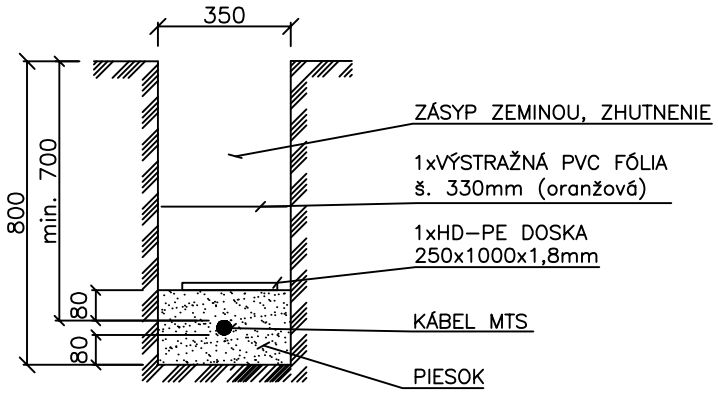

D

650–00

ISPO spol. s r. o.
inžinierske stavby
Slovenská 86, 080 01 Prešov
Tel.,Fax : 051/74636 95, 74636 99

VYPRACOVAL	ZOD.PROJEKTANT	HLAVNÝ PROJEKTANT	KONTROLOVAL	PREDSEDA SPOLOČNOSTI
ING.M.MILLY	ING.M.MILLY	ING.M.DÚBRAVSKÝ	ING.J.ANTOL	ING.J.ANTOL

KRAJ	PREŠOVSKÝ	DÁTUM	01/2012
OBJEDNÁVATEL	Obec Kamenica n/Cirochou	FORMÁT	A4
STAVBA :	I/74 KAMENICA nad CIROCHOU ODVODNENIE, CHODNÍK	STUPEŇ	DP, DSP
		Č. ZÁKAZKY	2257/2008
		MIERKA	1:20
OBJEKT :	650–00 PRELOŽKA MIESTNEHO TELEKOMUNIKAČNÉHO KÁBLA	Č. PRÍLOHY	Č. SÚPRAVY
PRÍLOHA :	REZY KÁBLOVOU TRASOU	5	