Pohľad

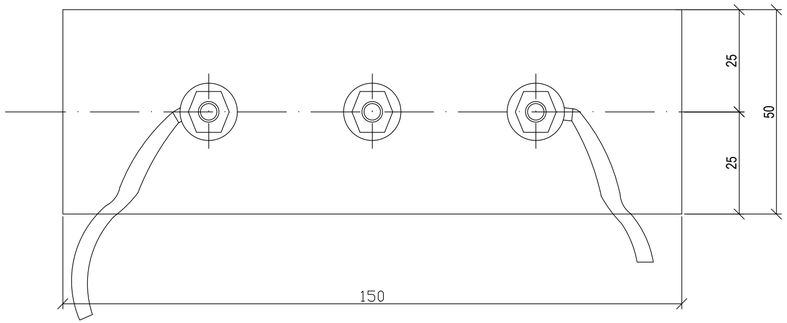

Pôdorys

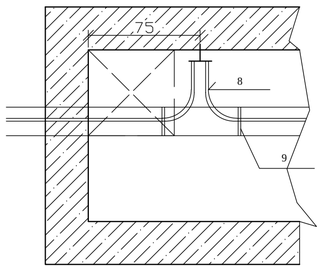

Rez A–A´

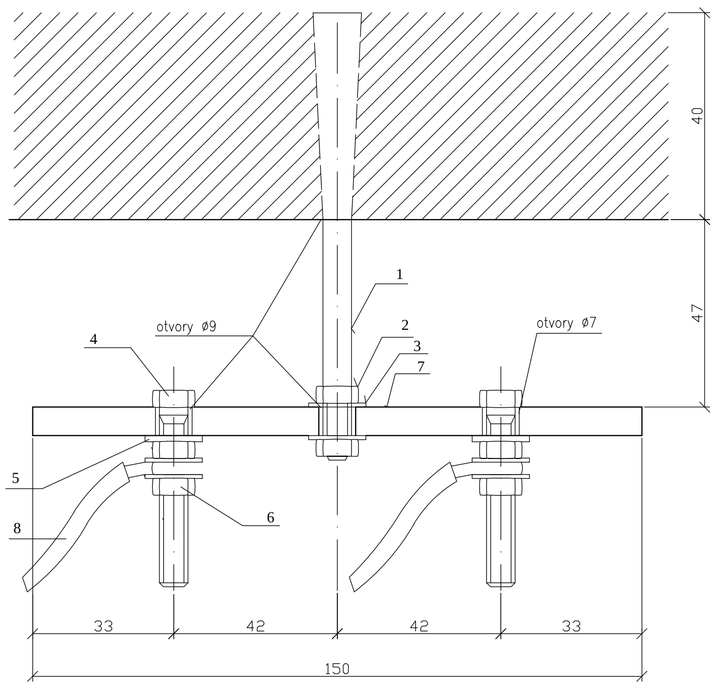

Rez

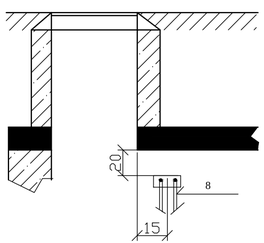

Zásady technického riešenia

1. Vodič sa kladie nad potrubie rovnobežne s jeho osou a prichytáva sa dvojnásobným ovinutím samolepiacou páskou okolo potrubia, vzdialenosti jednotl.miest prichytenia sa volia podla priemeru portubia (asi 1,5m)
2. Vodič možno klásť len pri teplotách nad +4°C
3. Pri zasypávaní potrubia treba dbať na to,aby sa vodič nezosunul z vrcholu potrubia
4. Spoje jednotl.rúr treba preklenúť volne aby vznikla rezerva (asi 5 cm) pre prípadné sadnutie potrubia a tepelnú dilatáciu vodiča
5. Pri spájaní jednotlivých úsekov vodiča treba odizolované konce pevne mechanicky spojiť tak, aby sa porušila ochranná vrstva kysličníka (zoskrutkovať) miesto spoja vložiť do vhodnej formy a zaliať káblovou zalievacou hmotou
6. Pri odbočovaní z hlavnej trasy treba vodič pre odbočujú vetvu napojiť

1	Skrutka do muriva M8x100	1 ks
2	Matica M8	2 ks
3	podložka M8	2 ks
4	Skrutka presná M6x40	2 ks
5	Podložka presná	8 ks
6	Matica presná M6	4 ks
7	Doska izolačná PVC 4mm	
8	Kábel AYKY 1 x 6 mm	
9	Samolepiaca páska š. 15 mm	

HLAVNÝ PROJEKTANT: **ZDRUŽENIE AMBERG & PROMA**

AMBERG ENGINEERING
Somolického 1/B, 811 05 Bratislava I.
Telefón: 421 2 5930 8261
Fax: 421 2 5930 8260
E-mail: info@amberg.sk

PROMA s.r.o.
Bytčická 16, 010 01 Žilina
Telefón: 421 41 707 88 00-11
Fax: 421 41 707 88 40
E-mail: sekretariat.za@proma.sk

502-00 D

VYPRACOVAL: ING. M. ŠKORUPA		HL. INŽ. PROJEKTU: ING. M. VÁHOVSKÝ	ZHOTOVITEĽ: HYPRO s.r.o. projektová a obchodná spoločnosť Banská Bystrica www.hypro.sk
ZOD. PROJEKTANT: ING. M. ŠKORUPA		TECH. KONTROLA: ING. P. LITVIN	
OBJEDNÁVATEĽ: Slovenská správa ciest, Miletičova 19, 826 19 Bratislava			
KRAJ: Prešovský samosprávny kraj		OKRES: Stará Ľubovňa	
STAVBA: I/68 PLAVNICA PRELOŽKA CESTY			ČÍSLO ZÁKAZKY: 435-3/2019
			STUPEŇ: DP/DRS
			DÁTUM: 03/2019
ČASŤ STAVBY: PRELOŽKA VODOVODU DN150 V KRIŽOVATKE ĽUBOVNIANSKE KÚPELE			FORMÁT: 3A4
			MIERKA: - - -
PRÍLOHA: DET. UCHYTENIA VYHLADÁVACIEHO VODIČA V ŠACHTE			ČÍSLO PRÍLOHY: 7
			SÚPRAVA: