VÝUSTNÝ OBJEKT DO POTOKA JASENOK km 0,177

POZDĽŽNY REZ

M 1:50

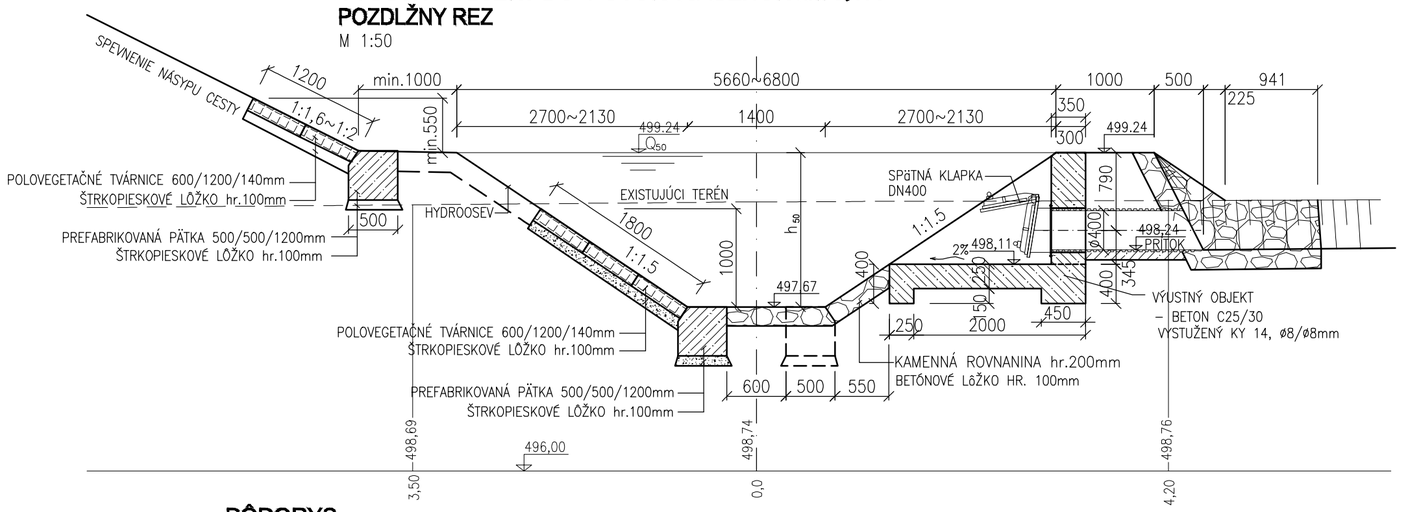

PÔDORYS

M 1:50

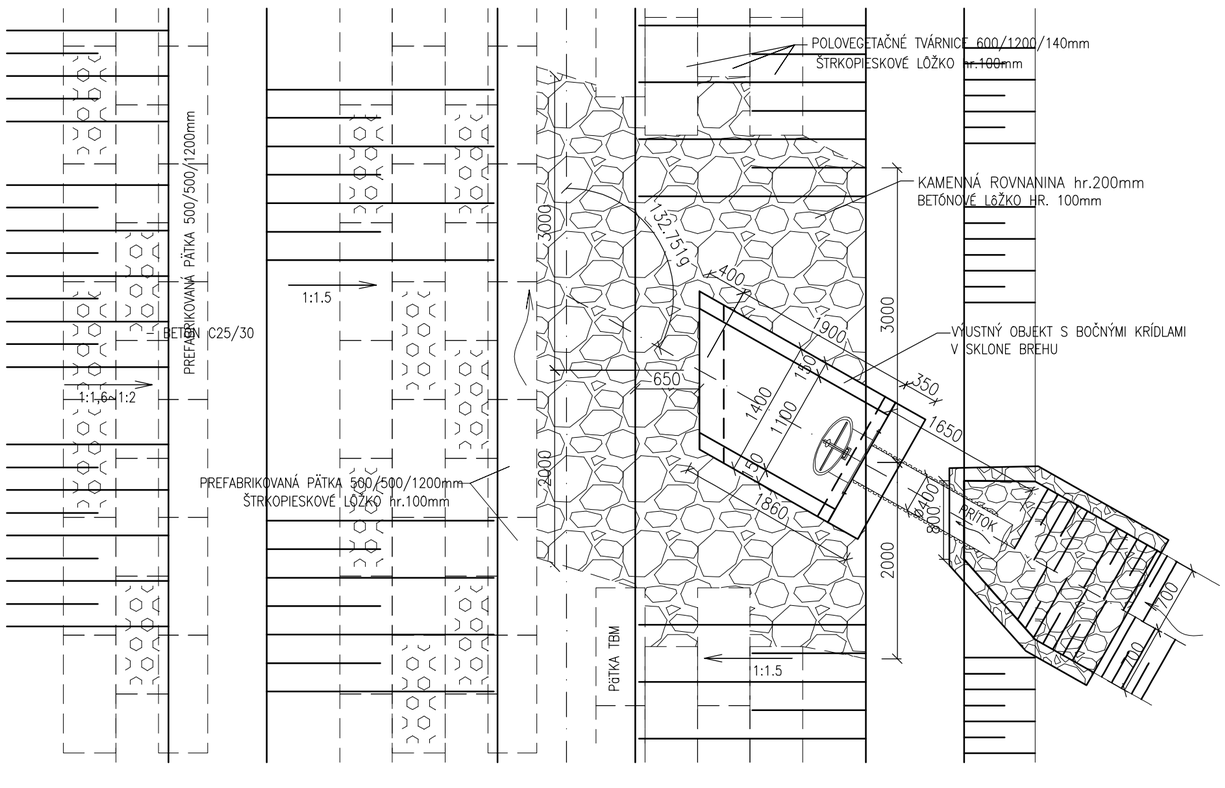

HLAVNÝ PROJEKTANT: **ZDRUŽENIE AMBERG & PROMA**

AMBERG ENGINEERING
Somolického 1/B, 811 05 Bratislava I.
Telefón: 421 2 5930 8261
Fax: 421 2 5930 8260
E-mail: info@amberg.sk

PROMA s.r.o.
Bytčická 16, 010 01 Žilina
Telefón: 421 41 707 88 00-11
Fax: 421 41 707 88 40
E-mail: sekretariat.za@proma.sk

232-00

D

VYPRACOVAL: ING. M. ŠKORUPA		HL. INŽ. PROJEKTU: ING. M. VÁHOVSKÝ	ZHOTOVITEĽ: HYPRO s.r.o. projektová a obchodná spoločnosť Banská Bystrica www.hypro.sk
ZOD. PROJEKTANT: ING. M. ŠKORUPA		TECH. KONTROLA: ING. P. LITVIN	
OBJEDNÁVATEĽ: Slovenská správa ciest, Miletičova 19, 826 19 Bratislava			
KRAJ: Prešovský samosprávny kraj		OKRES: Stará Ľubovňa	
STAVBA: I/68 PLAVNICA PRELOŽKA CESTY			ČÍSLO ZÁKAZKY: 435-3/2019
			STUPEŇ: DP/DRS
			DÁTUM: 03/2019
ČASŤ STAVBY: ÚPRAVA POTOKA JASENOK			FORMÁT: 3xA4
			MIERKA: 1:50
PRÍLOHA: VÝUSTNÝ OBJEKT DO POTOKA JASENOK KM 0,177			ČÍSLO PRÍLOHY: 6 / SÚPRAVA: