OBETÓNOVANIE EXISTUJÚCICH RÚR Z TBR

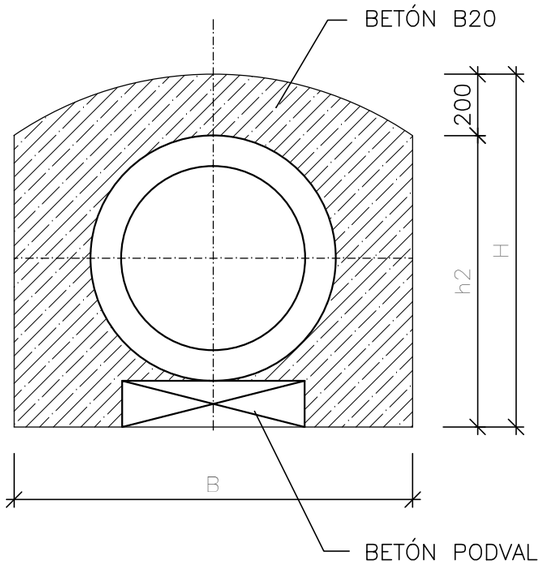

VÝKAZY VÝSTUŽE

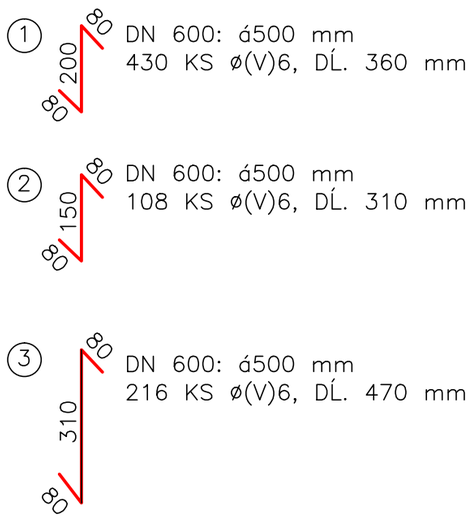

VÝKAZ VÝSTUŽE PRE DN 600

OCEĽ 10 425 (V)
BETÓN C16/20

NA POTRUBÍ DN	POL.	Ø	DĹŽKA (m)	KS	DĹŽKA - bm 10 425 Ø 6
600	1	V6	0.36	98	35.28
	2	V6	0.31	24.5	7.595
	3	V6	0.47	49	23.03
	CELKOM		m		65.905
			kg/m		0.222
			kg		14.63

KARI KY 14: 8,0/150*8,0/150 2400/6000

	jedn.	DN 600	
		bm	47
Vonkajšia	m2	3.1	145.70
Vnútorná	m2	2.4	112.80
SPOLU	m2	5.5	258.50
CELKOM	m2		258.50
	kg/m2		5.27
	kg		1361.52

VÝKRES VÝSTUŽE
PRIEČNY REZ

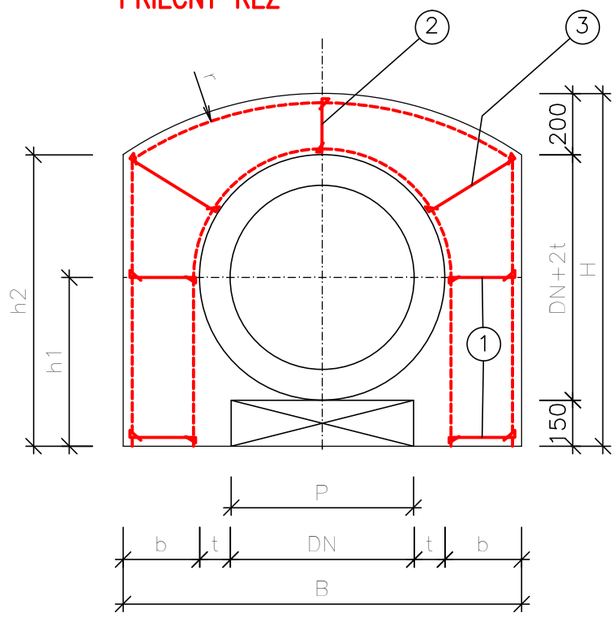

ROZMEROVÁ TABUĽKA (mm)

ROZMER /DN	600
t	100
b	250
B	1300
h1	550
h2	950
H	1150
r	1120
P	800

KRYTIE VONKAJŠEJ KARI SIETE JE 35 mm

HLAVNÝ PROJEKTANT: **ZDRUŽENIE AMBERG & PROMA**

AMBERG ENGINEERING
Somolického 1/B, 811 05 Bratislava I.
Telefón: 421 2 5930 8261
Fax: 421 2 5930 8260
E-mail: info@amberg.sk

PROMA s.r.o.
Bytčická 16, 010 01 Žilina
Telefón: 421 41 707 88 00-11
Fax: 421 41 707 88 40
E-mail: sekretariat.za@proma.sk

501-00

D

VYPRACOVAL: ING. M. ŠKORUPA		HL. INŽ. PROJEKTU: ING. M. VÁHOVSKÝ	ZHOTOVITEĽ: HYPRO s.r.o. projektová a obchodná spoločnos Banská Bystrica www.hypro.sk
ZOD. PROJEKTANT: ING. M. ŠKORUPA		TECH. KONTROLA: ING. P. LITVIN	
OBJEDNÁVATEĽ: Slovenská správa ciest, Miletičova 19, 826 19 Bratislava			
KRAJ: Prešovský samosprávny kraj		OKRES: Stará Ľubovňa	
STAVBA: I/68 PLAVNICA PRELOŽKA CESTY			ČÍSLO ZÁKAZKY: 435-3/2019
			STUPEŇ: DP/DRS
			DÁTUM: 03/2019
ČASŤ STAVBY: ÚPRAVA KANALIZÁCIE V KM 0,510			FORMÁT: 2A4
			MIERKA: - - -
PRÍLOHA: OBETÓNOVANIE POTRUBIA			ČÍSLO PRÍLOHY: 3 / SÚPRAVA: