VÝŠKOVÁ ÚPRAVA EXISTUJÚCICH ŠACHIET

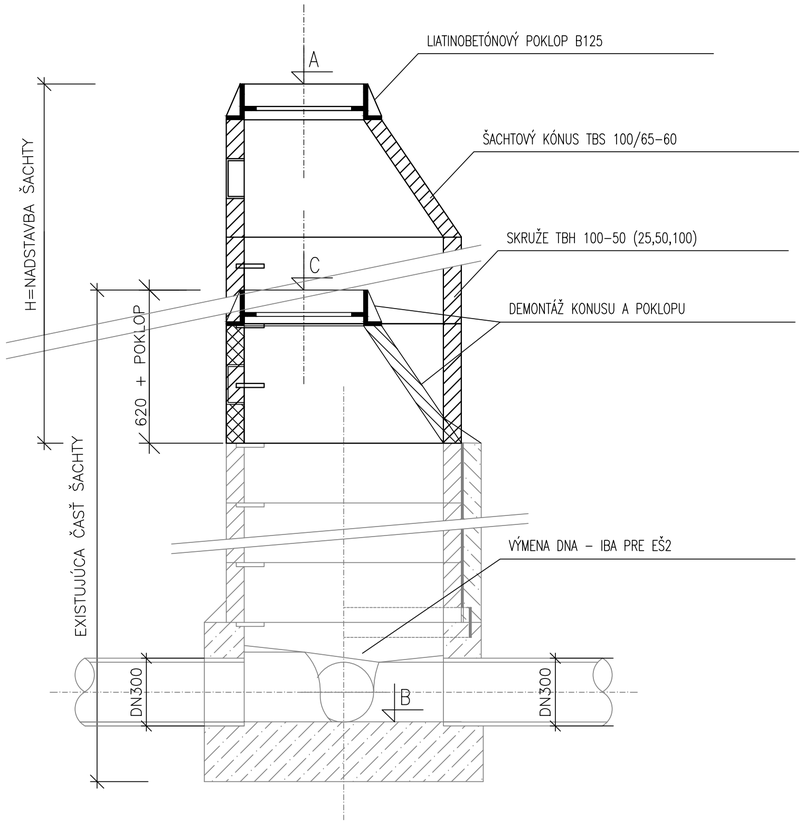

OBETÓNOVANIE EXISTUJÚCEJ KANALIZÁCIE DN300

L= 41,2+9,3 = 50,50m

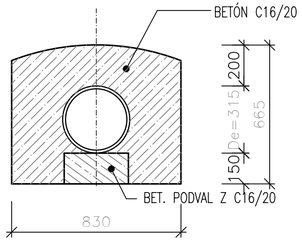

VÝKAZ VÝSTUŽE PRE DN 300

OCEĽ 10 425 (V)
BETÓN C 16/20

NA POTRUBÍ DN	POL.	Ø	DĹŽKA (m)	ÚSEK 1 L=41,2m KS	ÚSEK 2 L=9,3m KS	DĹŽKA - bm 10 425 Ø 6
300	1	V6	0,36	333,6	78,4	148,32
	2	V6	0,31	83,4	19,6	31,93
	3	V6	0,44	166,8	39,2	90,64
	CELKOM		m			270,89
			kg/m			0,222
			kg			**60,14**

KARI KY 14: 8,0/150*8,0/150 2400/6000

	jedn.	DN 300, pre úseky dĺžky L		
		na bm	L1=41,2m	L5=9,3m
VONKAJŠIA	m2	1,95	92,39	20,86
VNÚTORNÁ	m2	1,2	56,86	12,83
SPOLU	m2	3,15	149,25	33,69
CELKOM	m2	622,35		
	kg/m2	6,75		
	kg	**4200,83**		

zarátaná rezerva na presah sietí - 15%

VÝKRES VÝSTUŽE

PRIEČNY REZ

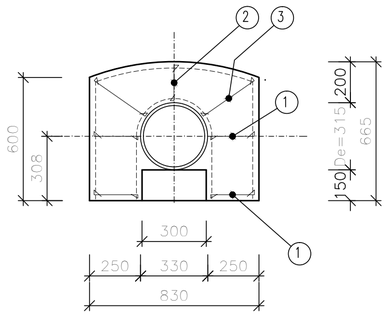

VÝKAZY VÝSTUŽE

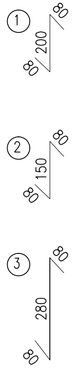

DN 300: d500 mm, ø(V)6, DĹ. 360 mm

DN 300: d500 mm, ø(V)6, DĹ. 310 mm

DN 300: d500 mm, ø(V)6, DĹ. 440 mm

HLAVNÝ PROJEKTANT: **ZDRUŽENIE AMBERG & PROMA**

AMBERG ENGINEERING
Somolického 1/B, 811 05 Bratislava I.
Telefón: 421 2 5930 8261
Fax: 421 2 5930 8260
E-mail: info@amberg.sk

PROMA s.r.o.
Bytčická 16, 010 01 Žilina
Telefón: 421 41 707 88 00-11
Fax: 421 41 707 88 40
E-mail: sekretariat.za@proma.sk

503-00

D

TABUĽKA ŠACHIET :

STOKA Ozn.	STOKA KŠ	A - poklop m.n.m.	B - dno m.n.m.	C - exist poklop	H mm	ŠD ks	ŠK ks	P ks	ŠS+VP mm	Skruže DN 1000 25 ks	Skruže DN 1000 50 ks	Skruže DN 1000 100 ks	Vyrovnávacie prstence 4 ks	Vyrovnávacie prstence 6 ks	Vyrovnávacie prstence 8 ks	Vyrovnávacie prstence 10 ks	Vyrovnávacie prstence 12 ks	Dobetónovanie mm	Schéma šachty α1°	Schéma šachty α2°	Materiál potrubia	DN Odtok	DN 1 Vtok	Umiestnenie šachty
AB	EŠ1	502,07	494,85	498,70	2590	0	1	1	1890	1	1	1	1			1		0				300	300	zelený pás
	EŠ2	499,90	495,64	498,40	720	1	1	1	20									20	134,0	179,0	PVC	300	300	zelený pás
SPOLU (KS)						1	1	1		0	0	0	0	0	0	0	0	20						

Poznámka 1: Ak je šachta v komunikácii: je použitý poklop D400, h=160 mm; v inom prípade je použitý betónový poklop h=100 mm

Poznámka 2: Je použité šachtové dno h=600 mm

VYPRACOVAL: ING. P. LITVIN		HL. INŽ. PROJEKTU: ING. M. VÁHOVSKÝ	ZHOTOVITEĽ: HYPRO s.r.o. projektová a obchodná spoločnosť Banská Bystrica www.hypro.sk
ZOD. PROJEKTANT: ING. M. ŠKORUPA		TECH. KONTROLA: ING. M. ŠKORUPA	
OBJEDNÁVATEĽ: Slovenská správa ciest, Miletičova 19, 826 19 Bratislava			
KRAJ: Prešovský samosprávny kraj		OKRES: Stará Ľubovňa	
STAVBA: I/68 PLAVNICA PRELOŽKA CESTY			ČÍSLO ZÁKAZKY: 435-3/2019
			STUPEŇ: DP/DRS
			DÁTUM: 03/2019
ČASŤ STAVBY: PRELOŽKA SPLAŠKOVEJ KANALIZÁCIE V KM 4,800-5,100			FORMÁT: 3xA4
			MIERKA: 1:20
PRÍLOHA: VÝŠKOVÁ ÚPRAVA EXISTUJÚCICH ŠACHIET OBETÓNOVANIE EXISTUJÚCEHO POTRUBIA			ČÍSLO PRÍLOHY: 6 / SÚPRAVA: