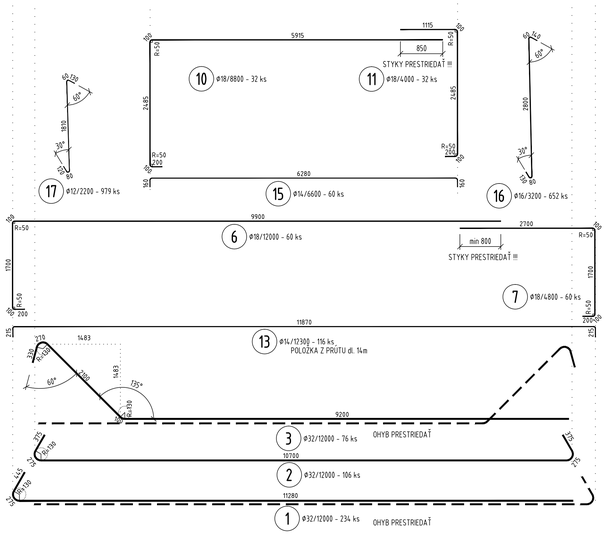

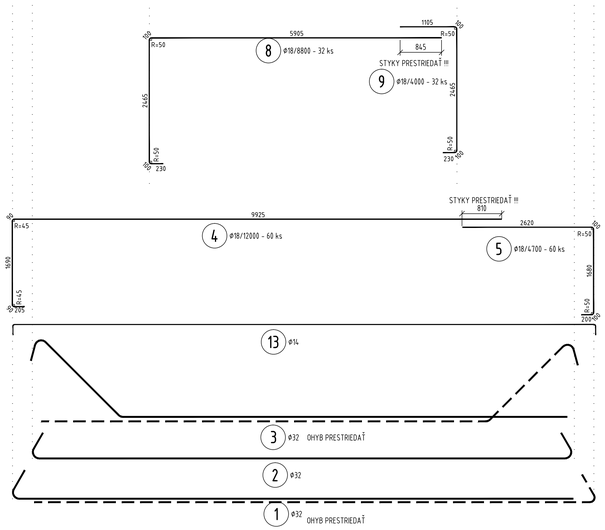

POZDĽŽNY REZ
M 1:50

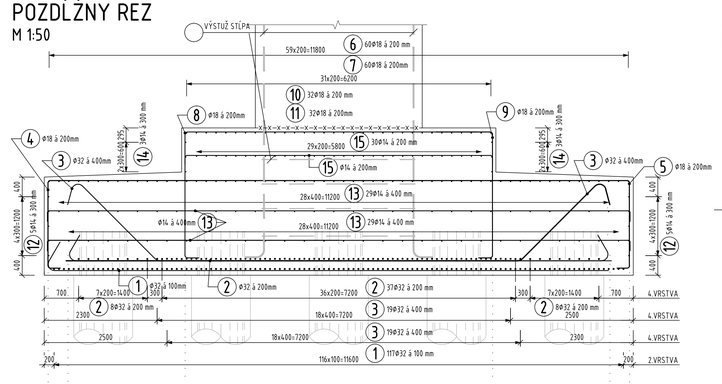

ROZMIESTNENIE SPÔN V PÔDORYSE
M 1:100

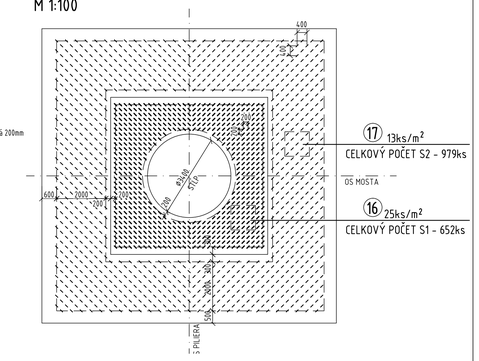

PÔDORYS HLAVY ZÁKLADU
M 1:50

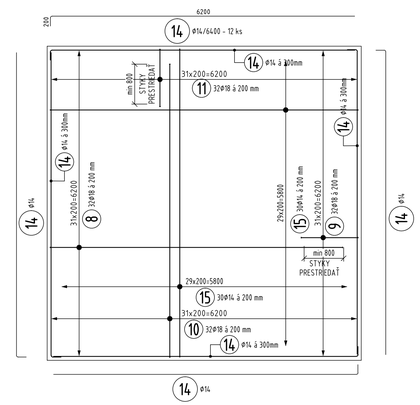

BETÓN	C 30/37 XC2,XA1 (SK)-Cl0,4-Dmax22-S3
OCEĽ	B 500B

OZNAČENIE BETÓNOV JE V ZMYSLE STN EN 206

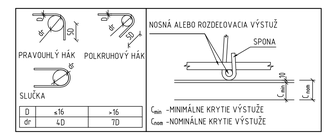

D	≤16	>16
D_r	4D	7D

KRYTIE VÝSTUŽE	
KONŠTRUKCIA	Cnom [mm]
ZÁKLAD	60

PÔDORYS SPODNEJ VÝSTUŽE
M 1:50

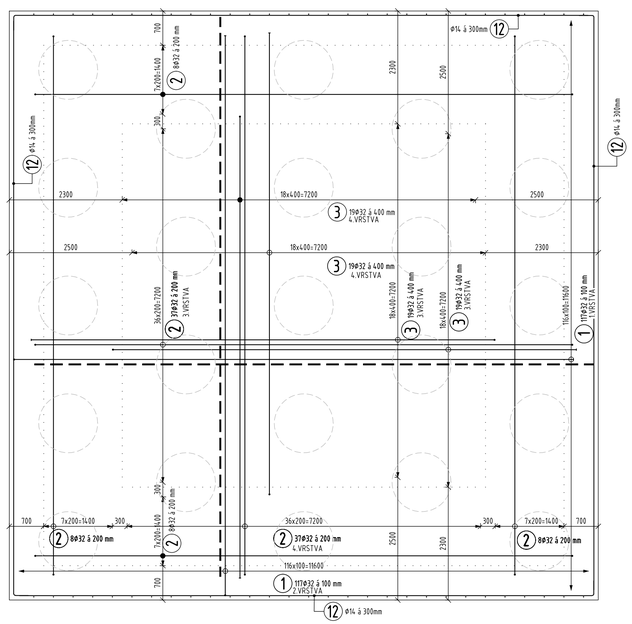

PÔDORYS HORNEJ VÝSTUŽE
M 1:50

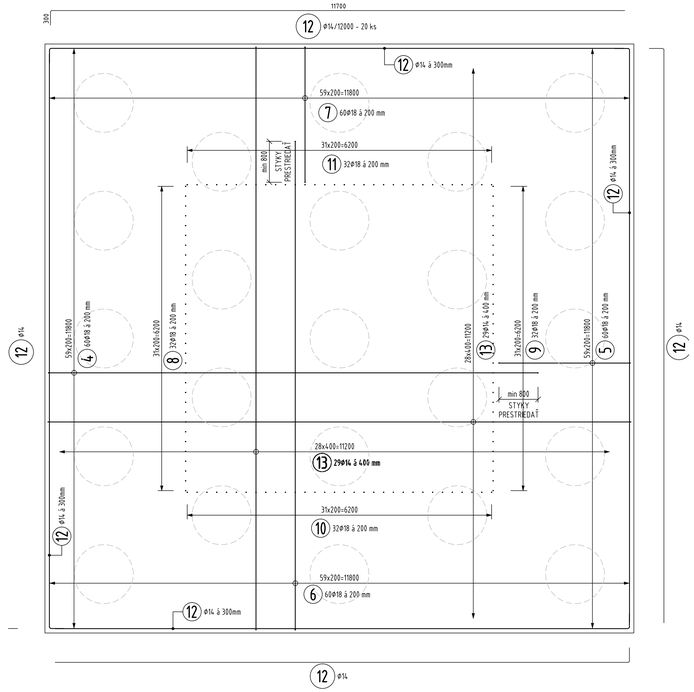

VÝKAZ VÝSTUŽE

Č. pol.	Ø [mm]	Dĺžka [m]	Počet ks.	Dĺžka B500B 12	14	16	18	32
1	32	12.0	234					2808.0
2	32	12.0	106					1272.0
3	32	12.0	76					912.0
4	18	12.0	60				720.0	
5	18	4.7	60				282.0	
6	18	12.0	60				720.0	
7	18	4.8	60				288.0	
8	18	8.8	32				281.6	
9	18	4.0	32				128.0	
10	18	8.8	32				281.6	
11	18	4.0	32				128.0	
12	14	12.0	20		240.0			
13	14	12.3	116		1426.8			
14	14	6.4	12		76.8			
15	14	6.6	60		396.0			
16	16	3.2	652			2086.4		
17	12	2.2	979	2153.8				
Celková dĺžka				**2153.8**	**2139.6**	**2086.4**	**2829.2**	**4992.0**
Špecifická hmotnosť				**0.888**	**1.208**	**1.578**	**1.998**	**6.313**
Hmotnosť [kg]				**1912.6**	**2584.6**	**3292.3**	**5652.7**	**31514.5**
Hmotnosť celkom				**44956.8**				

VÝKAZ SIETÍ Ø8/150x150	
PLOCHA	108 m^2
Hmotnosť	5.37 kg/m^2
Hmotnosť	579.96 kg

POZNÁMKY

- VÝSTUŽ STĹPA MUSÍ BYŤ ZABETÓNOVANÁ SPOLU SO ZÁKLADOM A JE VYKÁZANÁ VO VÝKRESE VÝSTUŽE STĹPA
- HORNÚ PLOCHU ZÁKLADU (V SPÁDE) KONŠTRUKČNE VYSTUŽIŤ SIEŤAMI Ø8 150/150

HLAVNÝ PROJEKTANT: ZDRUŽENIE AMBERG & PROMA

AMBERG ENGINEERING
Somolického 1/B, 811 05 Bratislava I.
Telefón: 421 2 5930 8261
Fax: 421 2 5930 8260
E-mail: info@amberg.sk

PROMA s.r.o.
Byčiská 16, 010 01 Žilina
Telefón: 421 41 707 88 00-11
Fax: 421 41 707 88 40
E-mail: sekretariat.zo@proma.sk

203-00 D

VYPRACOVAL: ING. M. ČÍŽ	HL. INŽ. PROJEKTU: ING. M. VÁHOVSKÝ	ZHOTOVITEĽ: AMBERG ENGINEERING, Somolického 1/B, 811 06 Bratislava I, Telefón: +421 2 5930 8261, Fax: +421 2 5930 8260, E-mail: info@amberg.sk	
ZOD. PROJEKTANT: ING. M. MATUŠKA	TECH. KONTROLA: ING. K. KUNDRÁT		
OBJEDNÁVATEĽ: Slovenská správa ciest, Miletičova 19, 826 19 Bratislava			
KRAJ: Prešovský samosprávny kraj	OKRES: Stará Ľubovňa		
STAVBA: I/68 PLAVNICA PRELOŽKA CESTY		ČÍSLO ZÁKAZKY:	AP-2019/219/01
		STUPEŇ	DP/DRS
		DÁTUM	03/2019
ČASŤ STAVBY: MOST CEZ RIEKU POPRAD V KM 1,637		FORMÁT:	10xA4
		MIERKA:	1:50, 1:100
PRÍLOHA: VÝKRES BETONÁRSKEJ VÝSTUŽE - ZÁKLAD Č. 4		ČÍSLO PRÍLOHY: 4.3.4	SÚPRAVA: