REZ C-C
M 1:25

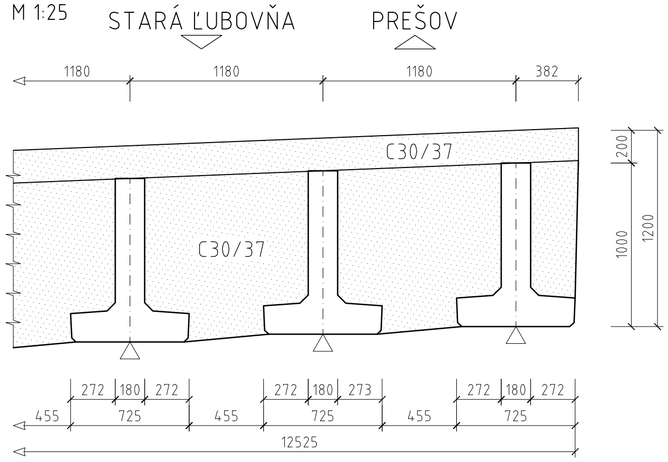

REZ B-B
M 1:25

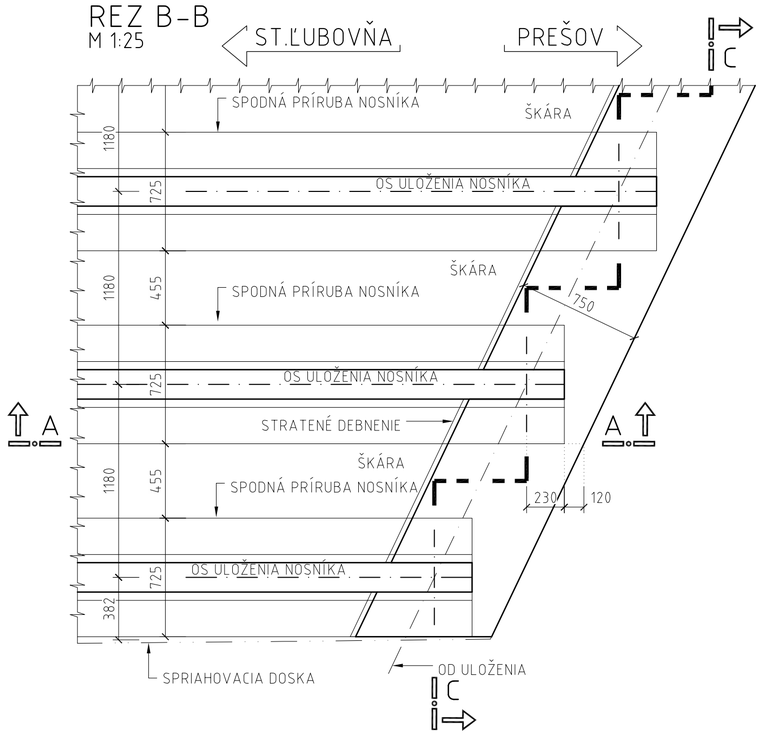

REZ C-C
M 1:25

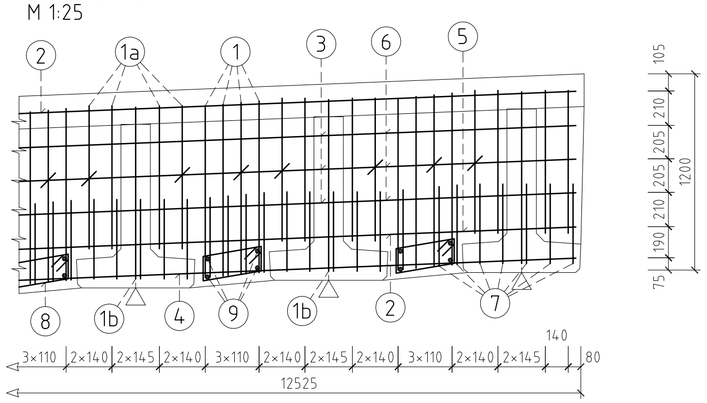

2 ⌀12/14860- 5KS
ZMENŠENÉ O 70%
12000 2860
Styky je nutné prestriedať! 1000

3 ⌀10/14660- 3KS
ZMENŠENÉ O 70%
12000 2660

4a ⌀18/400- 10KS
400
800
Styky je nutné prestriedať!

4 ⌀18/15360- 1KS
ZMENŠENÉ O 70%
12000 3360
1500 Styky je nutné prestriedať!

REZ A-A
M 1:25

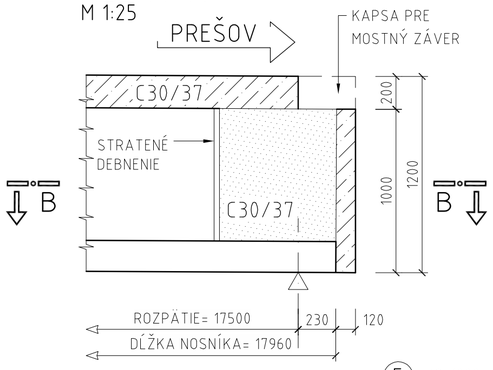

5 ⌀12/1000- 3×10= 30KS
1000

6 ⌀10/1000- 3×10=30KS
1000

REZ A-A
M 1:25

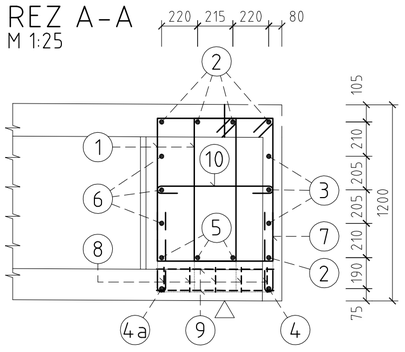

1 ⌀16/3300- 8×10= 80KS

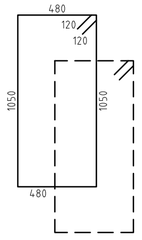

1a ⌀16/2950- 8×11= 88KS

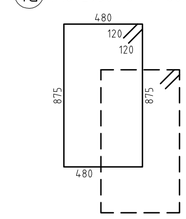

1b ⌀16/2710- 11KS

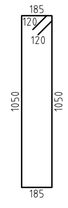

7 ⌀10/1000- 11×5+10×6= 115KS

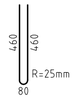

8 ⌀10/1220- 10×5= 50KS

9 ⌀10/750- 4×10=40KS
750

10 ⌀10/1000- 10×3= 30KS
700
150 150

REZ B-B
M 1:25

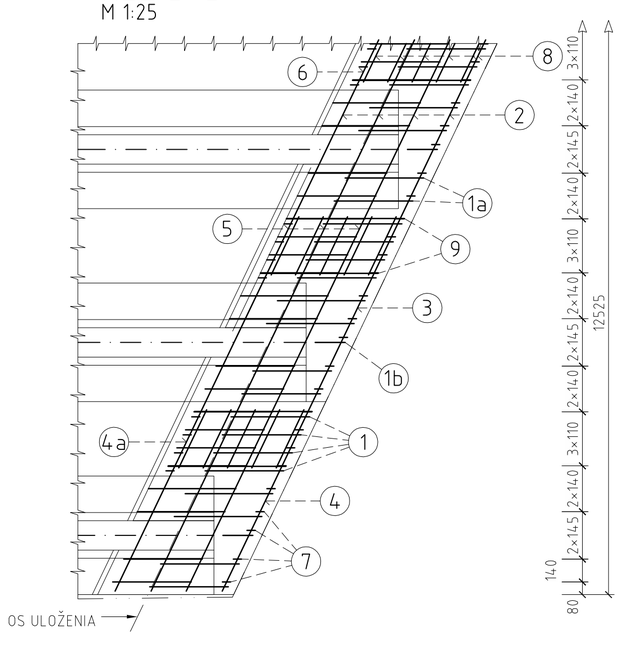

VÝKAZ BETONÁRSKEJ VÝSTUŽE

POL. Č.	⌀ (mm)	DĽŽKA (mm)	POČET (KS)	DĽŽKA SPOLU (mm)			
				⌀10	⌀12	⌀16	⌀18
1	16	3300	80			264,00	
1a	16	2950	88			259,60	
1b	16	2710	11			29,81	
2	12	14860	5		74,30		
3	10	14660	3	43,98			
4	18	15360	1				15,36
4a	18	400	10				4,00
5	12	1000	30		30,00		
6	10	1000	30	30,00			
7	10	1000	115	115,00			0,00
8	10	1220	50	61,00			0,00
9	10	750	40	30,00			0,00
10	10	1000	30	30,00			
DĽŽKA CELKOM (m)				309,98	104,30	553,41	19,36
HMOTNOSŤ 1bm (kg/m)				0,617	0,888	1,578	1,998
HMOTNOSŤ SPOLU (kg)				191,26	92,62	873,28	38,68
HMOTNOSŤ CELKOM (kg)							1196
REZERVA 15% (kg)							179
CELKOVÁ HMOTNOSŤ PRE 1 PRIEČNIK (kg)							1375
CELKOVÁ HMOTNOSŤ PRE 2 PRIEČNIKY (kg)							2750

MINIMÁLNE VNÚTORNÉ POLOMERY ZAKRIVENIA VLOŽIEK S REBROVANÝM POVRCHOM

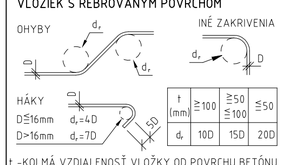

t (mm)	≧100	≧50 ≦100	≦50
d_r	10D	15D	20D

t -KOLMÁ VZDIALENOSŤ VLOŽKY OD POVRCHU BETÓNU

SCHÉMA KRYTIA VÝSTUŽE BETÓNOM

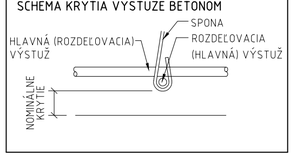

POUŽITÝ MATERIÁL

BETÓN STN EN 206

SPRIAHOVACIA DOSKA	C30/37-XC3,XD1,XF2 (SK)-Cl 0,4-D_{max} 16-S3
DOBETONÁVKY ČIEL A PRIEČNIKY	C30/37-XC3,XD1,XF2 (SK)-Cl 0,4-D_{max} 16-S3

PRE HODNOTY MODULOV PRUŽNOSTI JEDNOTLIVÝCH PEVNOSTNÝCH TRIED BETÓNOV JE NUTNÉ SPLNIŤ USTANOVENIA V ZMYSLE STN EN 1992-1-1 (čl. 3.1.3; TAB. 3.1).

BETONÁRSKA VÝSTUŽ STN EN 1992 1-1 B500B, fyk= 500MPa, TRIEDA ŤAŽNOSTI "B"

KRYTIE BETONÁRSKEJ VÝSTUŽE: c_{nom}= 50mm

DĽŽKA PRÚTOV BETONÁRSKEJ VÝSTUŽE JE MERANÁ V OSI.

POZNÁMKY:

1) DĽŽKY A TVARY JEDNOTLIVÝCH POLOŽIEK JE POTREBNÉ FYZICKY PREVERIŤ NA STAVBE A PRISPÔSOBIŤ SKUTOČNÉMU TVARU SPRIAHOVACEJ DOSKY A KONCOVÝCH PRIEČNIKOV.
2) ČIASTKOVÉ DĽŽKY,TVAR A POČET JEDNOTLIVÝCH POLOŽIEK MUSIA ZODPOVEDAŤ SKUTOČNEJ GEOMETRII DEBNENIA.
3) VÝKRES BETONÁRSKEJ VÝSTUŽE DOBETONÁVKY ČELA A PRIEČNIKA JE POTREBNÉ PRISPÔSOBIŤ KONKRÉTNEMU TYPU PREFABRIKOVANÉHO NOSNÍKA!

HLAVNÝ PROJEKTANT: **ZDRUŽENIE AMBERG & PROMA**

AMBERG ENGINEERING
Somolického 1/B, 811 05 Bratislava I.
Telefón: 421 2 5930 8261
Fax: 421 2 5930 8260
E-mail: info@amberg.sk

PROMA s.r.o.
Bytčická 16, 010 01 Žilina
Telefón: 421 41 707 88 00-11
Fax: 421 41 707 88 40
E-mail: sekretariat.za@proma.sk

201-00 D

VYPRACOVAL: ING. J. PALGUT	HL. INŽ. PROJEKTU: ING. M. VÁHOVSKÝ	ZHOTOVITEĽ: MOSTAT, MOSTAT, spol. s r.o. Belehradská 18, 040 13 Košice
ZOD. PROJEKTANT: ING. J. PALGUT	TECH. KONTROLA: ING. Z. KRAFČÍK	
OBJEDNÁVATEĽ: Slovenská správa ciest, Miletičova 19, 826 19 Bratislava		
KRAJ: Prešovský samosprávny kraj	OKRES: Stará Ľubovňa	
STAVBA: I/68 PLAVNICA PRELOŽKA CESTY		ČÍSLO ZÁKAZKY: AP-2019/219/01
		STUPEŇ: DP/DRS
		DÁTUM: 03/2019
ČASŤ STAVBY: MOST CEZ POTOK ĽUBOVNIANKA V KM 0,555		FORMÁT: 6×A4
		MIERKA: 1:25
PRÍLOHA: VÝKRES TVARU A BETONÁRSKEJ VÝSTUŽE DOBETÓNOVANIA ČIEL A PRIEČNIKOV		ČÍSLO PRÍLOHY: 10
		SÚPRAVA: