PÔDORYS
M 1:200

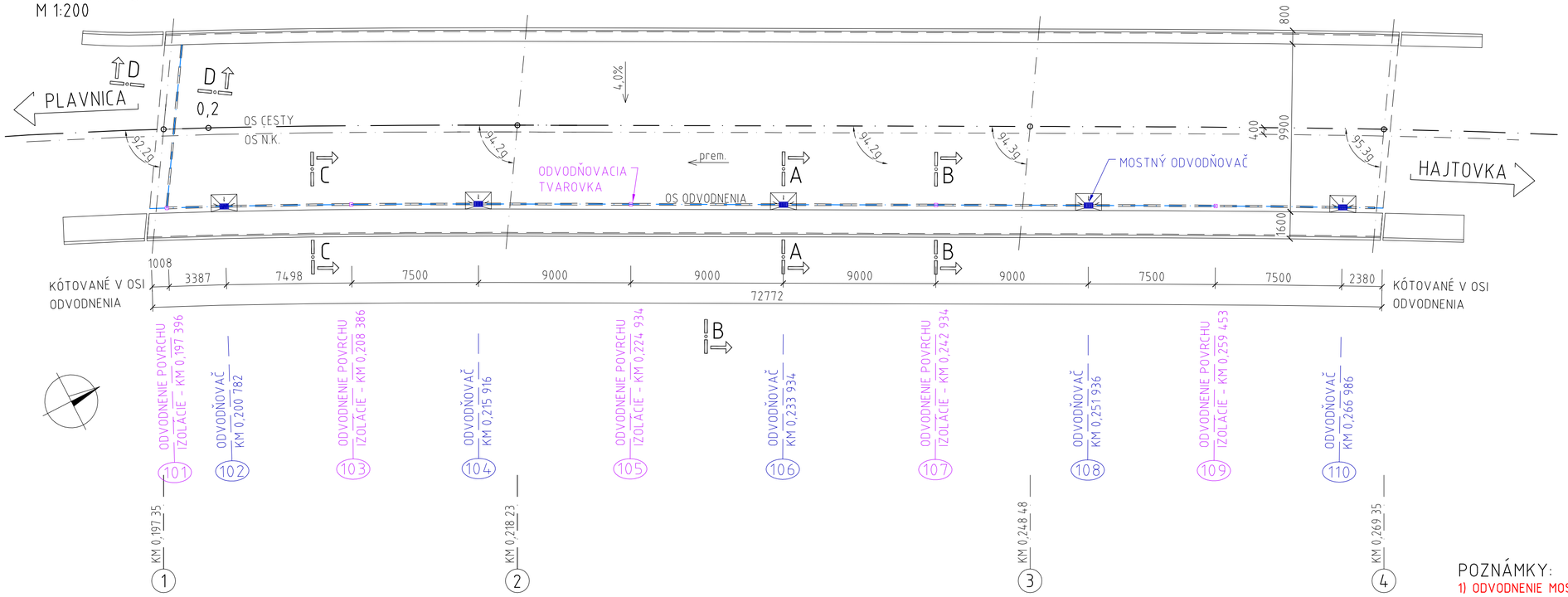

TABUĽKA SÚRADNÍC A VÝŠOK ODVODŇOVAČOV

ODVODŇOVAČ ČÍSLO	STANIČENIE (KM)	PRIEČNY SKLON (%)	SÚRADNICA Y (m)	SÚRADNICA X (m)	VÝŠKA H (m)
101	0,197 396	4,00	294 152,11	1 175 285,80	507,722
102	0,200 782	4,00	294 150,66	1 175 282,74	507,869
103	0,208 386	4,00	294 147,33	1 175 276,02	508,177
104	0,215 916	4,00	294 143,93	1 175 269,33	507,450
105	0,224 934	4,00	294 139,81	1 175 261,33	508,734
106	0,233 934	4,00	294 135,68	1 175 253,34	508,974
107	0,242 934	4,00	294 131,55	1 175 245,34	509,168
108	0,251 936	4,00	294 127,42	1 175 237,34	509,317
109	0,259 453	4,00	294 123,96	1 175 230,69	509,407
110	0,266 986	4,00	294 120,47	1 175 224,05	509,466

REZ A-A
M 1:10

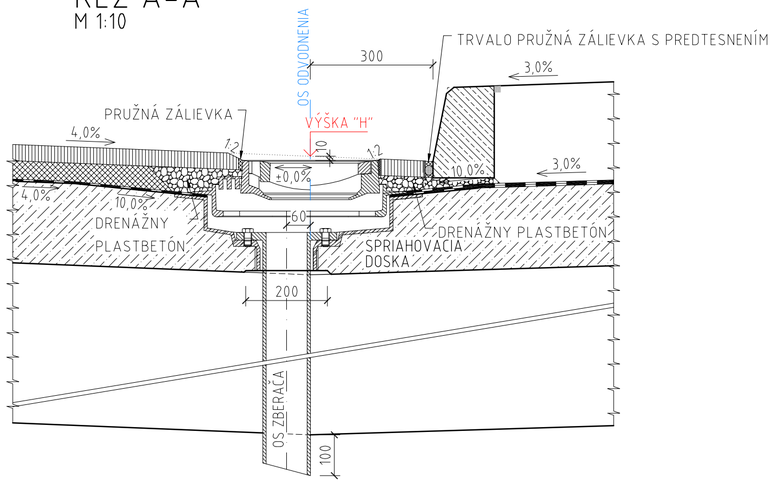

REZ B-B
M 1:10

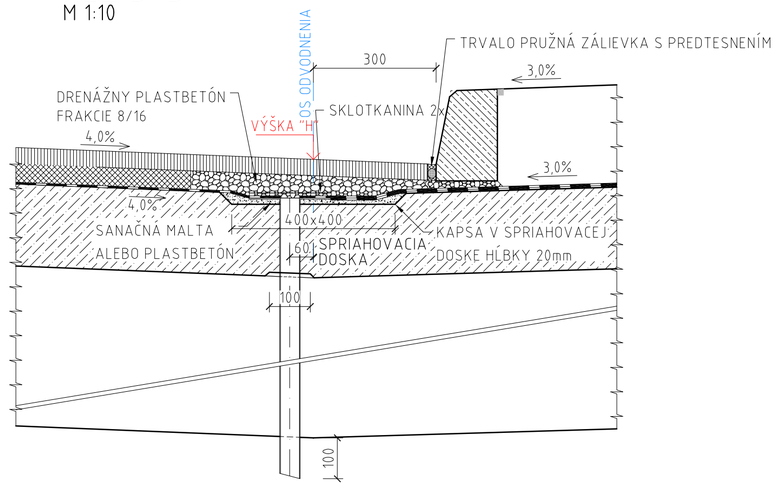

REZ C-C
M 1:5

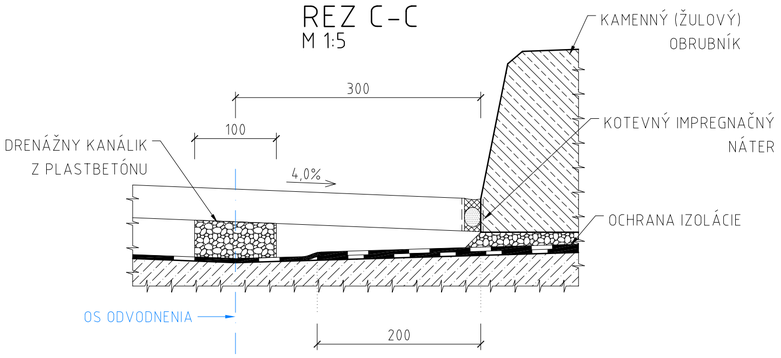

REZ D-D
M 1:10

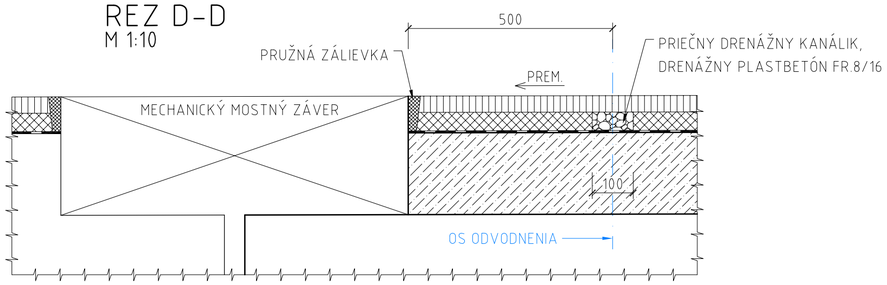

POZNÁMKY:

1) ODVODNENIE MOSTA BUDE TVORIŤ TOVÁRENSKY VYRÁBANÝ, CERTIFIKOVANÝ, SYSTÉM ODVODNENIA!

2) NÁTER ODVODŇOVAČA: DVOJNÁSOBNÝ ASFALTOVÝ LAK.

3) PRI BETONÁŽI SPRIAHOVACEJ DOSKY JE POTREBNÉ VYROBIŤ OTVORY PRE ODVODŇOVACIE RÚRKY A KAPSY PRE SEDLÁ ODVODŇOVAČOV.

4) DĹŽKY MEDZI ODVODŇOVAČMI A ODVODŇOVACÍMI TVAROVKAMI JE UVEDENÁ V OSI ODVODNENIA.

5) NA ODVODNENIE MOSTNÉHO OBJEKTU SÚ POUŽITÉ TYPIZOVANÉ ODVODŇOVAČE V POČTE 5KS.

6) NA ODVODNENIE MOSTNÉHO OBJEKTU SÚ POUŽITÉ TYPIZOVANÉ ODVODŇOVACIE TVAROVKY V POČTE 5KS.

7) DETAILY STYKU ODVODŇOVAČA S NOSNOU KONŠTRUKCIOU A OBRUSNOU VRSTVOU VOZOVKY SÚ RIEŠENÉ V SÚLADE SO VZOROVÝMI LISTAMI VL4 - MOSTY.

8) DETAILY ODVODNENIA BUDÚ DOPRACOVANÉ PO JEDNOZNAČNOM STANOVENÍ TYPU ODVODŇOVAČOV!

9) PRÍLOHA JE INFORMATÍVNA, SLÚŽI AKO PODKLAD NA VYPRACOVANIE VTD PRE DODÁVATEĽA CERTIFIKOVANÉHO ODVODŇOVACIEHO SYSTÉMU. VYPRACOVANÚ VTD JE POTREBNÉ ZASLAŤ NA ODSÚHLASENIE PROJEKTANTOVI OBJEKTU!

HLAVNÝ PROJEKTANT: ZDRUŽENIE AMBERG & PROMA

AMBERG ENGINEERING
Somolického 1/B, 811 05 Bratislava I.
Telefón: 421 2 5930 8261
Fax: 421 2 5930 8260
E-mail: info@amberg.sk

PROMA s.r.o.
Bytčická 16, 010 01 Žilina
Telefón: 421 41 707 88 00-11
Fax: 421 41 707 88 40
E-mail: sekretariat.za@proma.sk

206-00 D

VYPRACOVAL: ING. J. PALGUT	HL. INŽ. PROJEKTU: ING. M. VÁHOVSKÝ	ZHOTOVITEĽ: MOSTAT, spol. s r.o. Belehradská 18, 040 13 Košice
ZOD. PROJEKTANT: ING. J. PALGUT	TECH. KONTROLA: ING. Z. KRAFČÍK	
OBJEDNÁVATEĽ: Slovenská správa ciest, Miletičova 19, 826 19 Bratislava		
KRAJ: Prešovský samosprávny kraj	OKRES: Stará Ľubovňa	
STAVBA: I/68 PLAVNICA PRELOŽKA CESTY	ČÍSLO ZÁKAZKY:	AP-2019/219/01
	STUPEŇ:	DP/DRS
	DÁTUM:	03/2019
ČASŤ STAVBY: MOST NA CESTE III/543 032 NAD CESTOU I/68 A TRAŤOU ŽSR V KM 4,622	FORMÁT:	6×A4
	MIERKA:	1:200,1:10,1:5
PRÍLOHA: VÝKRES ODVODNENIA	ČÍSLO PRÍLOHY: 25	SÚPRAVA: