REZ A-A
M 1:50

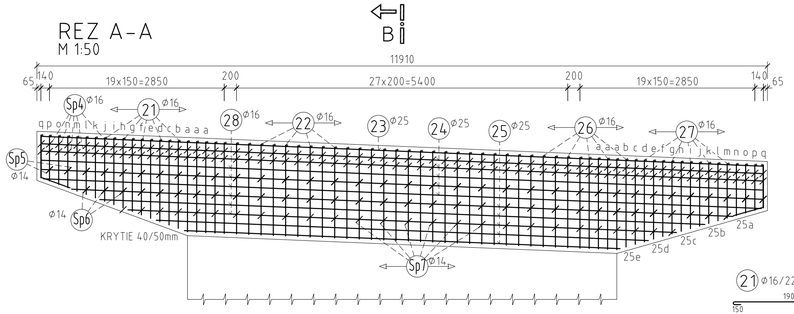

REZ B-B
M 1:50

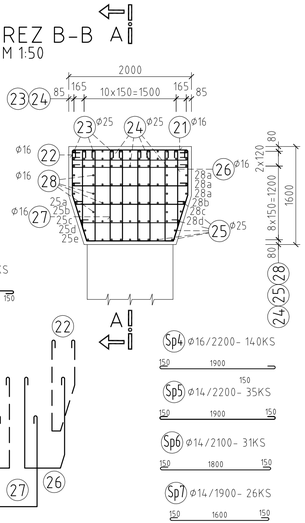

21 ⌀16/2200- 70KS

B

23 ⌀25/16620- 13KS

24 ⌀25/11780- 32KS

25 ⌀25/DĹŽKU A POČET VIĎ. TAB.2

28 ⌀16/DĹŽKU A POČET VIĎ. TAB.5

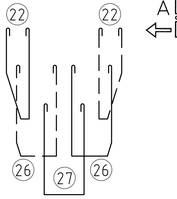

A

Sp4 ⌀16/2200- 140KS

Sp5 ⌀14/2200- 35KS

Sp6 ⌀14/2100- 31KS

Sp7 ⌀14/1900- 26KS

BLOK POD LOŽISKO
M 1:50

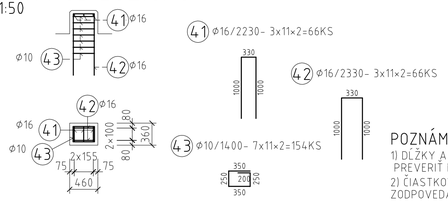

41 ⌀16/2230- 3x11×2=66KS

42 ⌀16/2330- 3x11×2=66KS

43 ⌀10/1400- 7x11×2=154KS

27 ⌀16/DĹŽKU A POČET VIĎ. TAB.4

POZNÁMKY:

1) DĹŽKY A TVARY JEDNOTLIVÝCH POLOŽIEK JE POTREBNÉ FYZICKY PREVERIŤ NA STAVBE A PRISPÔSOBIŤ SKUTOČNÉMU TVARU ULOŽNÝCH PRAHOV.
2) ČIASTKOVÉ DĹŽKY,TVAR A POČET JEDNOTLIVÝCH POLOŽIEK MUSIA ZODPOVEDAŤ SKUTOČNEJ GEOMETRII DEBNENIA.

TABUĽKA č.1 - POLOŽKA 22

DIx= 300+x+y+z+w

POL. č.	x (mm)	y (mm)	z (mm)	u (mm)	v (mm)	w (mm)	DĹŽKA 1KS (mm)	POČET (KS)	CELKOVÁ DĹŽKA (m)
a	1480	785	135	235	750	730	3280	76	249,28
b	1435	730	150	220	700	735	3200	4	12,80
c	1385	680	165	205	650	735	3115	4	12,46
d	1355	630	180	190	605	750	3065	4	12,26
e	1285	580	200	170	555	730	2945	4	11,78
f	1240	530	210	160	505	735	2865	4	11,46
g	1190	480	230	140	455	735	2785	4	11,14
h	1140	425	245	125	410	730	2690	4	10,76
i	1090	375	260	110	360	730	2605	4	10,42
j	1040	325	275	95	310	730	2520	4	10,08
k	995	275	290	80	260	735	2445	4	9,78
l	945	220	305	65	210	735	2355	4	9,42
m	895	170	320	50	165	730	2265	4	9,06
n	850	120	335	35	115	735	2190	4	8,76
o	800	70	350	20	65	735	2105	4	8,42
p	750	0	370	0	0	750	2020	4	8,08
q	700	0	370	0	0	700	1920	4	7,68
DĹŽKA CELKOM (m)									**413,64**

22 ⌀16/DĹŽKU A POČET VIĎ. TAB.1

TABUĽKA č.2 - POL. 25

POL. č.	lx (mm)	POČET (KS)	DĹŽKA (mm)
a	10975	2	21,95
b	9875	2	19,75
c	8950	2	17,90
d	8030	2	16,06
e	7110	9	63,99
DĹŽKA SPOLU (m)			**139,65**

TABUĽKA č.3 - POLOŽKA 26

DIx= 300+x+y+z+w

POL. č.	x (mm)	y (mm)	z (mm)	u (mm)	v (mm)	w (mm)	DĹŽKA 1KS (mm)	POČET (KS)	CELKOVÁ DĹŽKA (m)
a	1480	230	580	70	220	1260	3700	76	281,20
b	1435	180	595	55	170	1265	3625	4	14,50
c	1385	125	610	40	125	1260	3530	4	14,12
d	1355	80	630	20	75	1280	3495	4	13,98
e	1285	0	650	0	0	1285	3370	4	13,48
f	1240	0	650	0	0	1240	3280	4	13,12
g	1190	0	650	0	0	1190	3180	4	12,72
h	1140	0	650	0	0	1140	3080	4	12,32
i	1090	0	650	0	0	1090	2980	4	11,92
j	1040	0	650	0	0	1040	2880	4	11,52
k	995	0	650	0	0	995	2790	4	11,16
l	945	0	650	0	0	945	2690	4	10,76
m	895	0	650	0	0	895	2590	4	10,36
n	850	0	650	0	0	850	2500	4	10,00
o	800	0	650	0	0	800	2400	4	9,60
p	750	0	650	0	0	750	2300	4	9,20
q	700	0	650	0	0	700	2200	4	8,80
DĹŽKA CELKOM (m)									**468,76**

26 ⌀16/DĹŽKU A POČET VIĎ. TAB.3

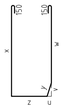

TABUĽKA č.5 - POL. 28

POL. č.	lx (mm)	POČET (KS)	DĹŽKA (mm)
a	11780	13	153,14
b	10795	9	97,16
c	9875	2	19,75
d	8950	9	80,55
DĹŽKA SPOLU (m)			**350,60**

POUŽITÝ MATERIÁL

BETÓN STN EN 206

PODKLADOVÝ BETÓN	C12/15-X0 (SK)
ZÁKLADOVÉ BLOKY PILIEROV	C30/37-XC2,XF2 (SK)-Cl 0,4-D_{max} 16-S3 (S4)
ÚLOŽNÉ PRAHY OPÔR, KRÍDLA	C30/37-XC4,XF4 (SK)-Cl 0,4-D_{max} 16-S3
DRIEKY PILIEROV	C30/37-XC4,XD1,XF2 (SK)-Cl 0,4-D_{max} 16-S3

PRE HODNOTY MODULOV PRUŽNOSTI JEDNOTLIVÝCH PEVNOSTNÝCH TRIED BETÓNOV JE NUTNÉ SPLNIŤ USTANOVENIA V ZMYSLE STN EN 1992-1-1 (čl. 3.1.3, TAB. 3.1).

BETONÁRSKA VÝSTUŽ STN EN 1992 1-1 B500B, fyk= 500MPa, TRIEDA ŤAŽNOSTI "B"

KRYTIE BETONÁRSKEJ VÝSTUŽE: c_{nom}= 50mm

DĹŽKA PRÚTOV BETONÁRSKEJ VÝSTUŽE JE MERANÁ V OSI.

MINIMÁLNE VNÚTORNÉ POLOMERY ZAKRIVENIA VLOŽIEK S REBROVANÝM POVRCHOM

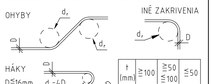

↑ -KOLMÁ VZDIALENOSŤ VLOŽKY OD POVRCHU BETÓNU

SCHÉMA KRYTIA VÝSTUŽE BETÓNOM

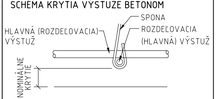

VÝKAZ BETONÁRSKEJ VÝSTUŽE

POL. č.	⌀ (mm)	DĹŽKA (mm)	POČET (KS)	DĹŽKA SPOLU (m)			
				⌀10	⌀14	⌀16	⌀25
21	16	2200	70			154,00	
22	16	413640	1			413,64	
23	25	16620	13				216,06
24	25	11780	32				376,96
25	25	139650	1				139,65
26	16	468760	1			468,76	
27	16	247360	1			247,36	
28	16	350600	1			350,60	
41	16	2230	66			147,18	
42	16	2330	66			153,78	
43	10	1400	154	215,60			
Sp4	16	2200	140			308,00	
Sp5	14	2200	35		77,00		
Sp6	14	2100	31		65,10		
Sp5	14	1900	26		49,40		
DĹŽKA CELKOM (m)				215,60	191,50	2243,32	732,67
HMOTNOSŤ 1bm (kg/m)				0,617	1,208	1,578	3,853
HMOTNOSŤ SPOLU (kg)				133,03	231,33	3539,96	2822,98
HMOTNOSŤ CELKOM (kg)							**6727**
REZERVA 15% (kg)							**1009**
CELKOVÁ HMOTNOSŤ PRE 1 PILIER (kg)							**7736**
CELKOVÁ HMOTNOSŤ PRE 2 PILIERE (kg)							**15473**

HLAVNÝ PROJEKTANT: **ZDRUŽENIE AMBERG & PROMA**

AMBERG ENGINEERING
Somolického 1/B, 811 05 Bratislava I.
Telefón: 421 2 5930 8261
Fax: 421 2 5930 8260
E-mail: info@amberg.sk

PROMA s.r.o.
Bytčická 16, 010 01 Žilina
Telefón: 421 41 707 88 00-11
Fax: 421 41 707 88 40
E-mail: sekretariat.za@proma.sk

206-00

D

VYPRACOVAL: ING. J. PALGUT	HL. INŽ. PROJEKTU: ING. M. VÁHOVSKÝ	ZHOTOVITEĽ: MOSTAT, spol. s r.o. Belehradská 18, 040 13 Košice
ZOD PROJEKTANT: ING. J. PALGUT	TECH. KONTROLA: ING. Z. KRAFČÍK	
OBJEDNÁVATEĽ: Slovenská správa ciest, Miletičova 19, 826 19 Bratislava		
KRAJ: Prešovský samosprávny kraj	OKRES: Stará Ľubovňa	
STAVBA: I/68 PLAVNICA PRELOŽKA CESTY		ČÍSLO ZÁKAZKY: AP-2019/219/01
		STUPEŇ: DP/DRS
		DÁTUM: 03/2019
ČASŤ STAVBY: MOST NA CESTE III/543 032 NAD CESTOU I/68 A TRAŤOU ŽSR V KM 4,622		FORMÁT: 4×A4
		MIERKA: 1:50
PRÍLOHA: VÝKRES BETONÁRSKEJ VÝSTUŽE ÚLOŽNÉHO PRAHU PILIERA 2,3		ČÍSLO PRÍLOHY: 15
		SÚPRAVA: