REZ A-A
M 1:50

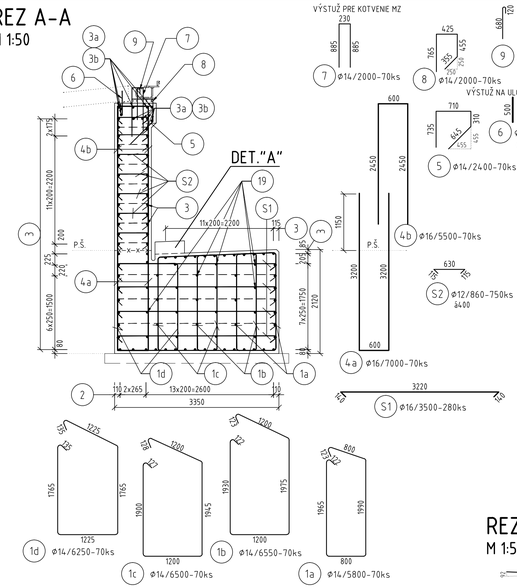

REZ B-B
M 1:50

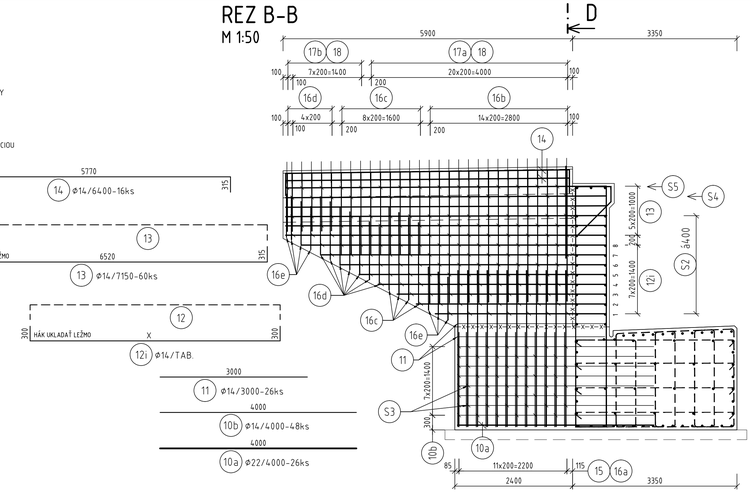

REZ D-D
M 1:50

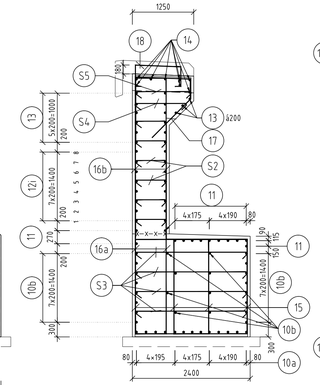

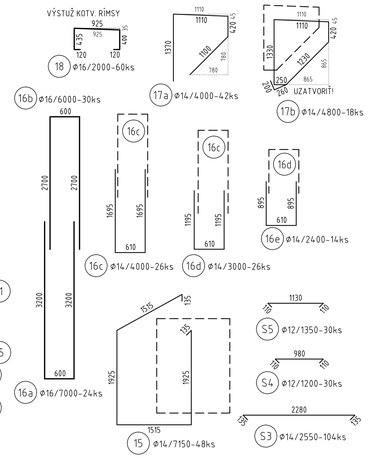

DETAIL "A"
M 1:25

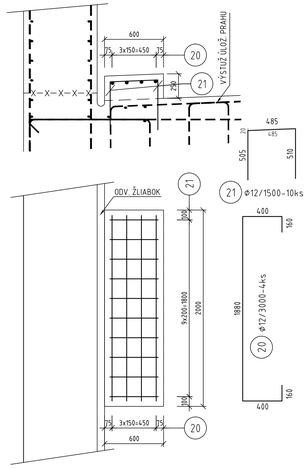

KOTVENIE MZ
M 1:25

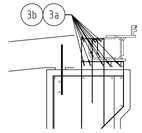

PÔDORYS
M 1:50

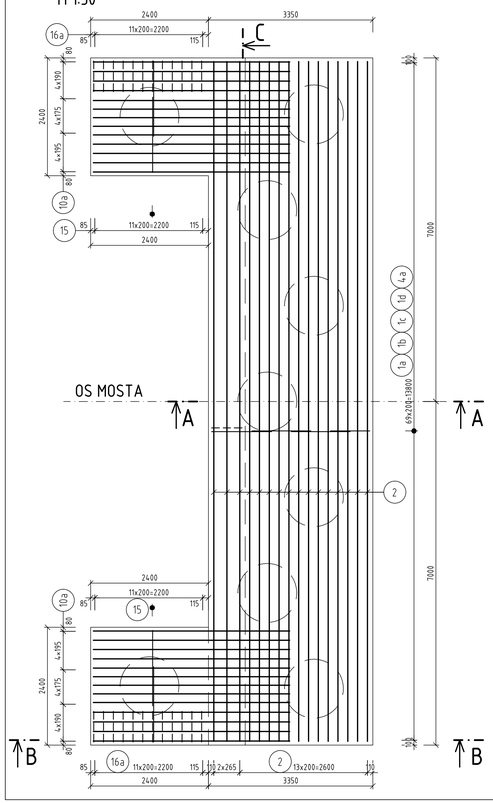

REZ C-C
M 1:50

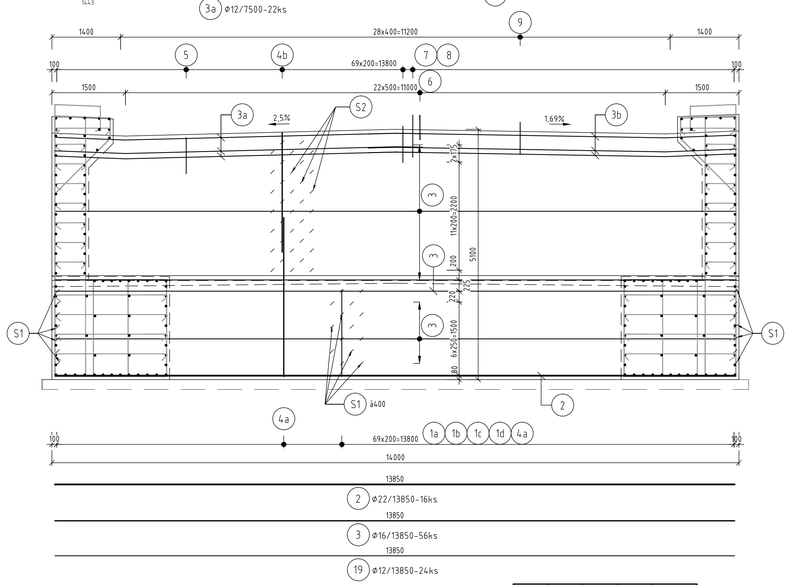

VÝSTUŽ POD LOŽISKOM
M 1:50

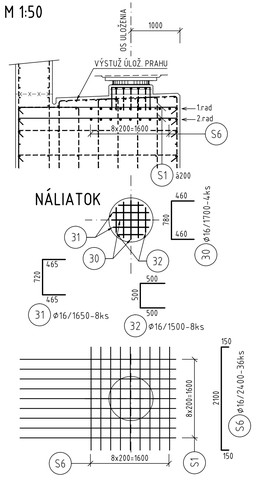

BETÓN	C 30/37 XC4,XF2,XD1 (SK)-CL0,4-Dmax22-S3
OCEĽ	B 500B

OZNAČENIE BETÓNOV JE V ZMYSLE STN EN 206

KRYTIE VÝSTUŽE	
KONŠTRUKCIA	Cnom [mm]
OPORA	55
KRÍDLO	55

POZNÁMKY

POLOŽKY (7)(8)(9) MÔŽU BYŤ UPRAVENÉ PODĽA TYPU MOSTNÉHO ZÁVERU

POL.12i	X	DĽŽKA	POČET	CELKOVÁ DĽŽKA
OZN	[mm]	[m]	[ks]	[m]
1	3490	4,89	4	16,36
2	3880	4,48	4	17,92
3	4270	4,87	4	19,48
4	4660	5,26	4	21,04
5	5050	5,65	4	22,6
6	5440	6,04	4	24,16
7	5830	6,43	4	25,72
8	6220	6,82	4	27,28
Spolu				174,56

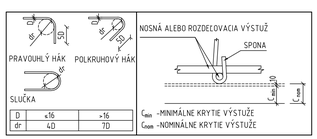

D	≤16	>16
dr	4D	7D

VÝKAZ VÝSTUŽE

Ozn.	ϕ	DĽŽKA	POČET	DĽŽKA PODĽA ϕ [m]					VÝROBNÁ DĽŽKA PRÚTA
	[mm]	[m]	[ks]	ϕ12	ϕ14	ϕ16	ϕ22	ϕ25	
1a	14	5,80	70		406,00				12,0
1b	14	6,55	70		458,50				12,0
1c	14	6,50	70		455,00				12,0
1d	14	6,25	70		437,50				12,0
2	22	13,85	16				221,60		14,0
3	16	13,85	56			775,60			14,0
4a	16	7,00	70			490,00			12,0
4b	16	5,50	70			385,00			12,0
5	14	2,40	70		168,00				12,0
6	25	0,50	23					11,50	12,0
7	14	2,00	70		140,00				12,0
8	14	2,00	70		140,00				12,0
9	12	0,80	29	23,20					12,0
10a	22	4,00	26				104,00		12,0
10b	14	4,00	48		192,00				12,0
11	14	3,00	26		78,00				12,0
12i	14	TAB.			174,56				12,0
13	14	7,15	60		429,00				12,0
14	14	6,40	16		102,40				12,0
15	14	7,15	48		343,20				12,0
16a	16	7,00	24			168,00			12,0
16b	16	6,00	30			180,00			12,0
16c	14	4,00	26		104,00				12,0
16d	14	3,00	26		78,00				12,0
16e	14	2,40	14		33,60				12,0
17a	14	4,00	42		168,00				12,0
17b	14	4,80	18		86,40				12,0
18	16	2,00	60			120,00			12,0
19	12	13,85	24	332,40					14,0
20	12	3,00	4	12,00					12,0
21	12	1,50	10	15,00					12,0
30	16	1,70	4			6,80			12,0
31	16	1,65	8			13,20			12,0
32	16	1,50	8			12,00			12,0
S1	16	3,50	280			980,00			14,0
S2	12	0,86	750	645,00					12,0
S3	14	2,55	104		265,20				12,0
S4	12	1,20	30	36,00					12,0
S5	12	1,35	30	40,50					12,0
S6	16	2,40	36			86,40			12,0
SPOLU		[m]		1104,10	4259,36	3217,00	325,60	11,50	
		[kg/m]		0,888	1,208	1,578	2,984	3,853	
		[kg]		980,4	5145,3	5076,1	971,6	44,3	
HMOTNOSŤ SPOLU				12218,1					

HLAVNÝ PROJEKTANT: ZDRUŽENIE AMBERG & PROMA

AMBERG ENGINEERING
Somolického 1/B, 811 05 Bratislava I.
Telefón: 421 2 5930 8261
Fax: 421 2 5930 8260
E-mail: info@amberg.sk

PROMA s.r.o.
Bytčická 16, 010 01 Žilina
Telefón: 421 41 707 88 00-11
Fax: 421 41 707 88 40
E-mail: sekretariat.zo@proma.sk

203-00 D

VYPRACOVAL: ING. J. GAJDOŠÍK	HL. INŽ. PROJEKTU: ING. M. VÁHOVSKÝ	ZHOTOVITEĽ: AMBERG ENGINEERING, Somolického 1/B, 811 06 Bratislava I., Telefón: +421 2 5930 8261, Fax: +421 2 5939 8260, E-mail: info@amberg.sk	
ZOD. PROJEKTANT: ING. M. MATUŠKA	TECH. KONTROLA: ING. K. KUNDRÁT		
OBJEDNÁVATEĽ: Slovenská správa ciest, Miletičova 19, 826 19 Bratislava			
KRAJ: Prešovský samosprávny kraj	OKRES: Stará Ľubovňa		
STAVBA: I/68 PLAVNICA PRELOŽKA CESTY		ČÍSLO ZÁKAZKY:	AP-2019/219/01
		STUPEŇ	DP/DRS
ČASŤ STAVBY: MOST CEZ RIEKU POPRAD V KM 1,637		DÁTUM	03/2019
		FORMÁT:	10xA4
		MIERKA:	1:25, 1:50
PRÍLOHA: VÝKRES BETONÁRSKEJ VÝSTUŽE - OPORA Č. 1		ČÍSLO PRÍLOHY: 4.3.1	SÚPRAVA: