PÔDORYS - RÍMSA R1
M 1:100

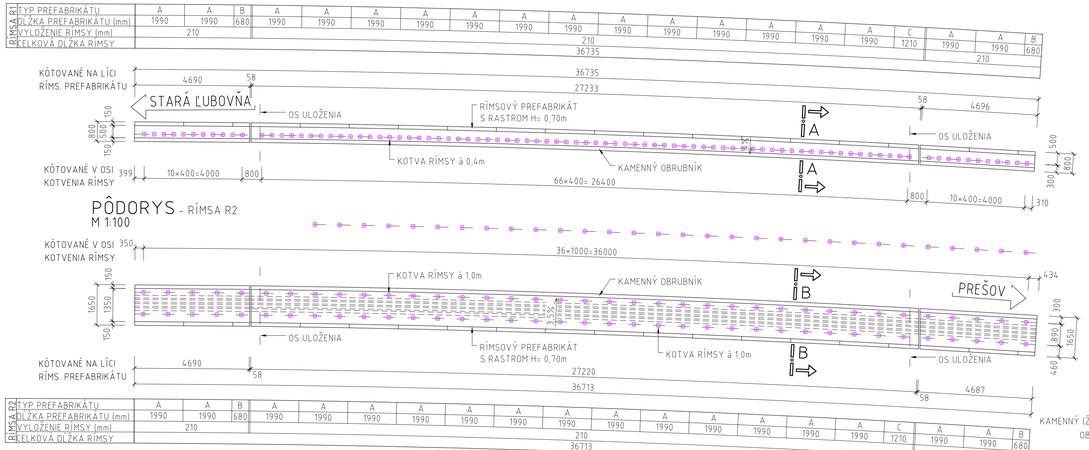

PÔDORYS - RÍMSA R2
M 1:100

SCHÉMA POSTUPU BETONÁŽE RÍMS
M 1:200

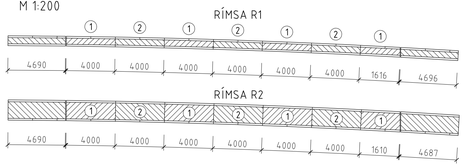

RÍMSKOVÉ PREFABRIKÁTY
M 1:50

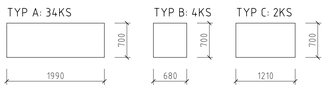

REZ A-A
M 1:20

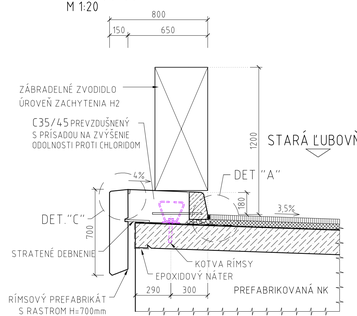

REZ B-B
M 1:20

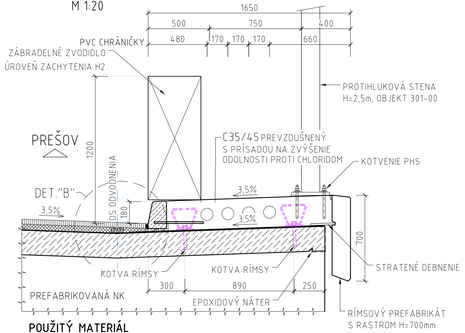

POUŽITÝ MATERIÁL

BETÓN STN EN 206

MONOLITICKÁ RÍMSA	C35/45-XC4,XD3,XF4 (SK)-Cl 0,4-D_{max} 16-S3 (S4)
RÍMSOVÉ PREFABRIKÁTY	C35/45-XC4,XD3,XF4 (SK)-Cl 0,4-D_{max} 16-S3 (S4)

PRE HODNOTY MODULOV PRUŽNOSTI JEDNOTLIVÝCH PEVNOSTNÝCH TRIED BETÓNOV JE NUTNÉ SPLNIŤ USTANOVENIA V ZMYSLE STN EN 1992-1-1 (Zl. 3.1.3, TAB. 3.1).

DETAIL "C"
M 1:5

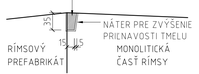

DETAIL "A"
M 1:5

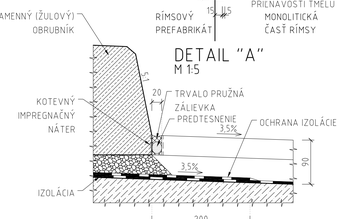

DETAIL PRIEČNEJ ŠKÁRY RÍMS
M 1:20

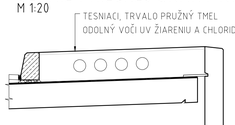

DETAIL "B"
M 1:5

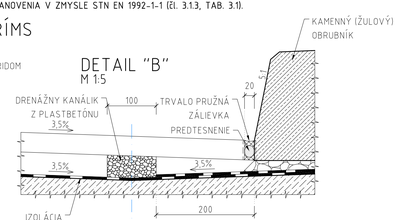

POZNÁMKY:

1) V RÍMSE BUDÚ UMIESTNENÉ PVC CHRÁNIČKY Ø110mm V ZMYSLE PD.
2) MONOLITICKÁ ČASŤ RÍMSY BUDE K CHODNÍKOVEJ DOSKE PRICHYTENÁ POMOCOU LEPENÝCH KOTIEV Ø20mm DĽŽKY 200mm. KOTVY BUDÚ LEPENÉ DO OTVOROV DĽŽKY MIN. 170mm. MINIMÁLNA ÚNOSNOSŤ KOTIEV V ŤAHU JE 95kN, V ŠMYKU 22kN.
3) LEPENÉ KOTVY BUDÚ CHRÁNENÉ EPOXIDOVÝM NÁTEROM ALEBO METALIZÁCIOU OBOJSTRANNE 50mm OD PRACOVNEJ ŠKÁRY.
4) PRACOVNÉ ŠKÁRY MONOLITICKEJ ČASTI RÍMSY BUDÚ UPRAVENÉ PODĽA VZOROVÝCH LISTOV "VL4 - MOSTY"
5) PRACOVNÉ ŠKÁRY MONOLITICKEJ ČASTI RÍMSY SÚ NAVRHNUTÉ VO VZDIALENOSTI 4,0m. V PRVEJ ETAPE SA VYBETÓNUJE KAŽDÝ DRUHÝ PRACOVNÝ CELOK RÍMSY. ZOSTÁVAJÚCE PRACOVNÉ CELKY SA VYBETÓNUJÚ V DRUHEJ ETAPE. DRUHÁ ETAPA SA MÔŽE BETÓNOVAŤ NAJSKÔR PO DVOCH DŇOCH PO VYBETÓNOVANÍ PRVEJ ETAPY.
6) POZDĽŽNA BETONÁRSKA VÝSTUŽ RÍMS NEBUDE V MIESTE PRACOVNÝCH ŠKÁR PRERUŠENÁ!
7) HORNÁ PLOCHA MONILITICKEJ ČASTI RÍMSY BUDE OPATRENÁ STIRÁŽOU ("METLIČKOVÝ BETÓN").
8) POVRCHOVÁ ÚPRAVA KOTEVNÝCH PRVKOV MUSÍ BYŤ ANTIKORÓZNA!
9) KAMENNÝ OBRUBNÍK BUDE DO MONOLITICKEJ DOSKY KOTVENÝ V ZMYSLE VL4 408.02.

HLAVNÝ PROJEKTANT: **ZDRUŽENIE AMBERG & PROMA**

AMBERG ENGINEERING
Somolického 1/B, 811 05 Bratislava I.
Telefón:421 2 5930 8261
Fax: 421 2 5930 8260
E-mail: info@amberg.sk

PROMA s.r.o.
Bytčická 16, 010 01 Žilina
Telefón: 421 41 707 88 00-11
Fax: 421 41 707 88 40
E-mail: sekretariat.zo@proma.sk

205-00 D

VYPRACOVAL: ING. J. PALGUT	HL. INŽ. PROJEKTU: ING. M. VÁHOVSKÝ	ZHOTOVITEĽ: MOSTAT, spol. s r.o. Belehradská 18, 040 13 Košice
ZOD PROJEKTANT: ING. J. PALGUT	TECH. KONTROLA: ING. Z. KRAFČÍK	
OBJEDNÁVATEĽ: Slovenská správa ciest, Miletičova 19, 826 19 Bratislava		
KRAJ: Prešovský samosprávny kraj	OKRES: Stará Ľubovňa	
STAVBA: I/68 PLAVNICA PRELOŽKA CESTY	ČÍSLO ZÁKAZKY:	AP-2019/219/01
	STUPEŇ:	DP/DRS
	DÁTUM:	03/2019
ČASŤ STAVBY: MOST CEZ POTOK ŠAMBRONKA V KM 5,111	FORMÁT:	5×A4
	MIERKA:	1:M
PRÍLOHA: VÝKRES TVARU RÍMS	ČÍSLO PRÍLOHY: 13	SÚPRAVA: