POZDĹŽNY REZ
M 1:100

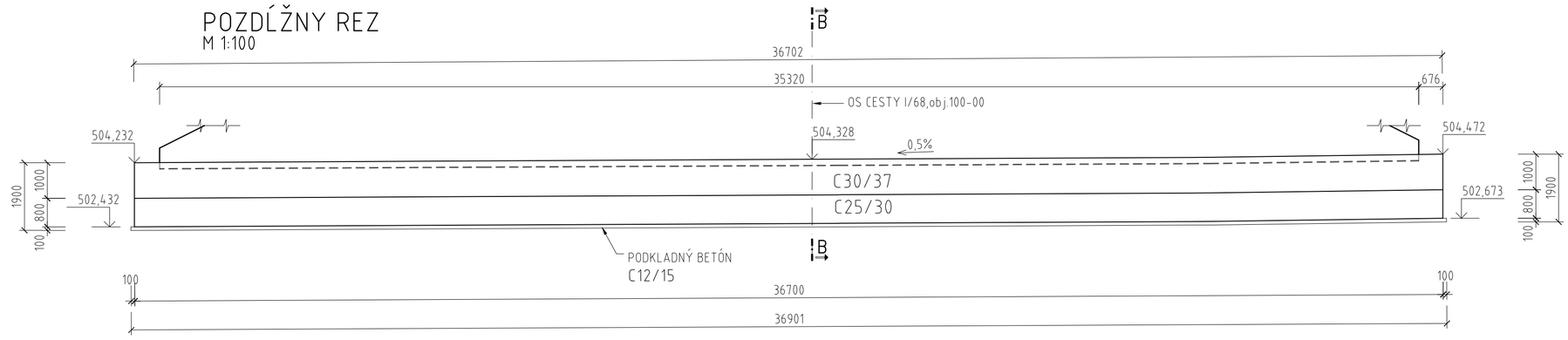

PÔDORYS
M 1:100

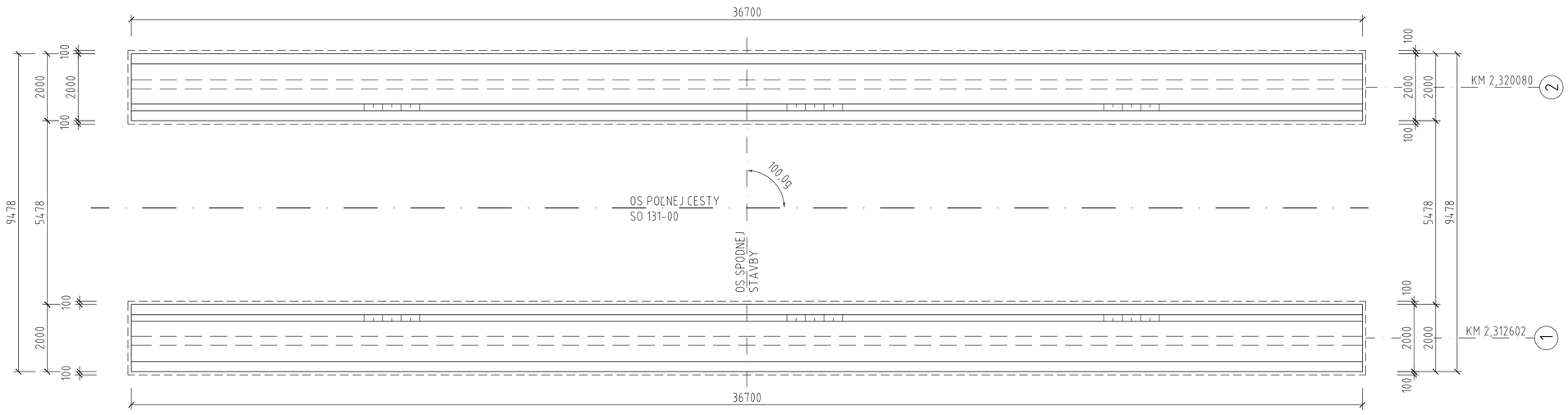

REZ B-B
M 1:50

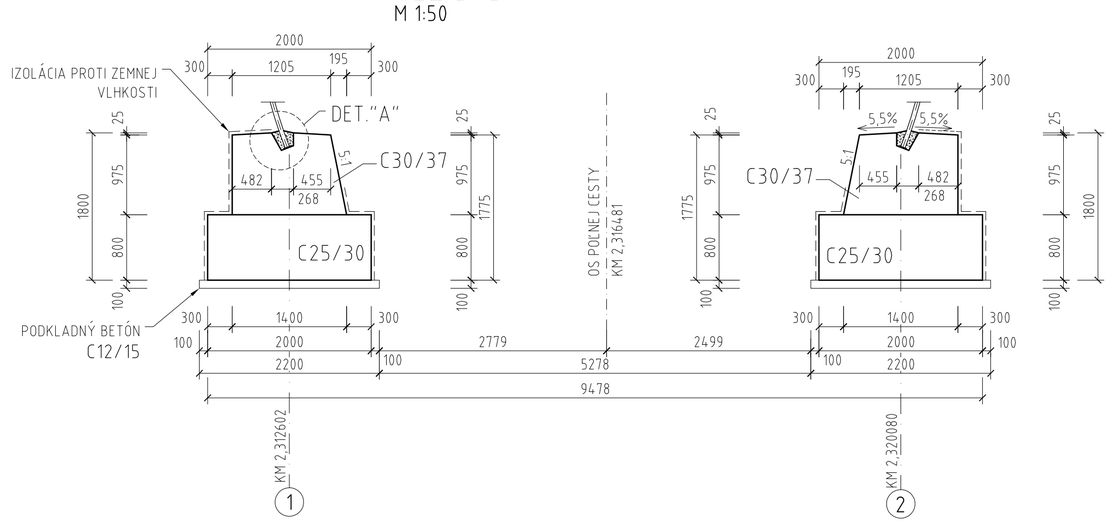

DETAIL "A"
M 1:10

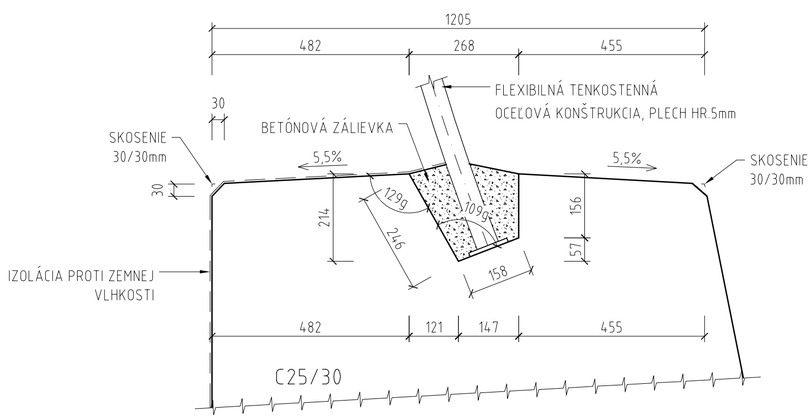

POUŽITÝ MATERIÁL

BETÓN STN EN 206

PODKLADOVÝ BETÓN	C12/15-X0 (SK)
ZÁKLADOVÉ PÁSY	C25/30-XC2,XF1 (SK)-Cl 0,4-D_{max} 16-S3
DRIEKY OPÔR	C30/37-XC4,XD3,XF4 (SK)-Cl 0,4-D_{max} 16-S3

PRE HODNOTY MODULOV PRUŽNOSTI JEDNOTLIVÝCH PEVNOSTNÝCH TRIED BETÓNOV JE NUTNÉ SPLNIŤ USTANOVENIA V ZMYSLE STN EN 1992-1-1 (čl. 3.1.3, TAB. 3.1).

POZNÁMKY:

1. VŠETKY VIDITEĽNÉ OSTRÉ HRANY BUDÚ SKOSENÉ 30/30mm VLOŽENÍM TROJUHOLNÍKOVEJ LIŠTY DO DEBNENIA.
2. VŠETKY ČASTI SPODNEJ STAVBY NACHÁDZAJÚCE SA TRAVALO V STYK SO ZEMINOU BUDÚ OPATRENÉ OCHRANOU PROTI ZEMNEJ VLHKOSTI: 1× PENETRAČNÝ NÁTER A 2× ASFALTOVÝ NÁTER ZA STUDENA.

HLAVNÝ PROJEKTANT: **ZDRUŽENIE AMBERG & PROMA**

AMBERG ENGINEERING
Somolického 1/B, 811 05 Bratislava I.
Telefón: 421 2 5930 8261
Fax: 421 2 5930 8260
E-mail: info@amberg.sk

PROMA s.r.o.
Bytčická 16, 010 01 Žilina
Telefón: 421 41 707 88 00-11
Fax: 421 41 707 88 40
E-mail: sekretariat.za@proma.sk

204-00 D

VYPRACOVAL: ING. J. PALGUT	HL. INŽ. PROJEKTU: ING. M. VÁHOVSKÝ	ZHOTOVITEĽ: MOSTAT, MOSTAT, spol. s r.o., Belehradská 18, 040 13 Košice	
ZOD. PROJEKTANT: ING. J. PALGUT	TECH. KONTROLA: ING. Z. KRAFČÍK		
OBJEDNÁVATEĽ: Slovenská správa ciest, Miletičova 19, 826 19 Bratislava			
KRAJ: Prešovský samosprávny kraj	OKRES: Stará Ľubovňa		
STAVBA: I/68 PLAVNICA PRELOŽKA CESTY		ČÍSLO ZÁKAZKY:	AP-2019/219/01
		STUPEŇ:	DP/DRS
		DÁTUM:	03/2019
ČASŤ STAVBY: MOST NAD POĽNOU CESTOU V KM 2,316		FORMÁT:	6×A4
		MIERKA:	1:100,1:50,1:10
PRÍLOHA: VÝKRES TVARU SPODNEJ STAVBY		ČÍSLO PRÍLOHY: 05	SÚPRAVA: