REZ A–A - MOSTNÝ ZÁVER OPORA 1
M 1:50

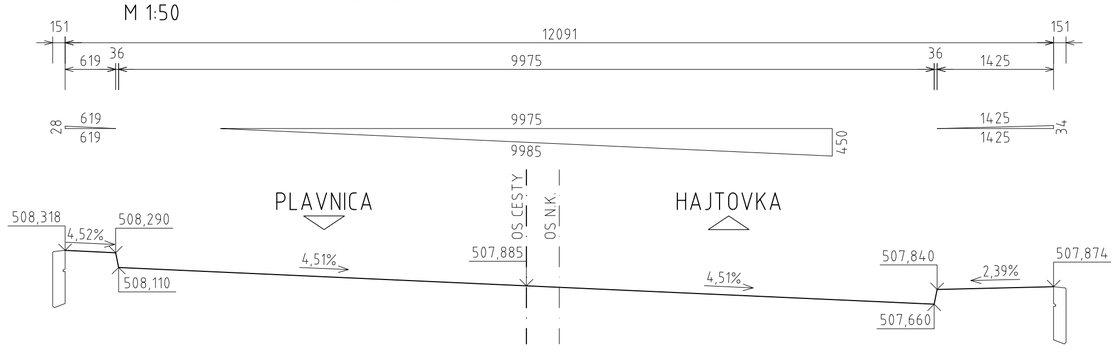

PÔDORYS - MOSTNÝ ZÁVER OPORA 1
M 1:50

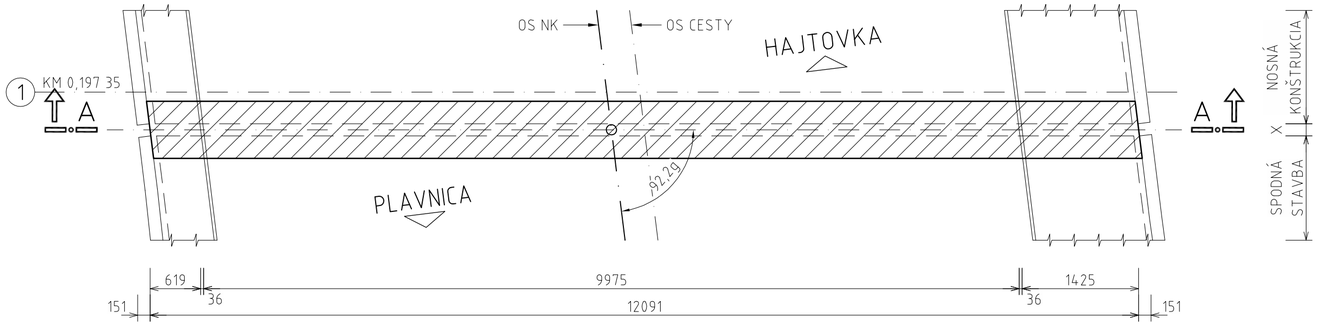

POZDĽŽNY REZ - MOSTNÝ ZÁVER OPORA 2
M 1:50

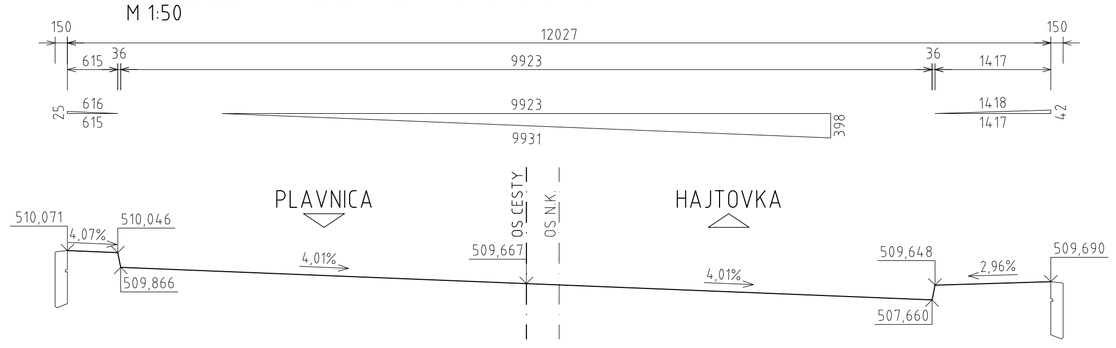

PÔDORYS - MOSTNÝ ZÁVER OPORA 4
M 1:50

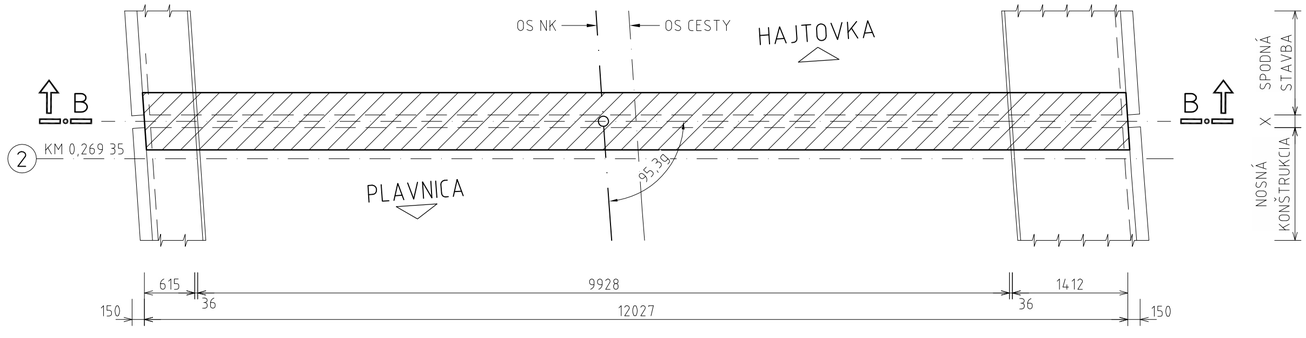

TABUĽKA PRE NASTAVENIE MZ

TEPLOTA	ŠÍRKA DILATAČNEJ ŠKÁRY - NK/OPORA (mm)
+5°C	x+64,6
+10°C	**x+62,8**
+15°C	x+60,9
+20°C	x+59,1
+25°C	x+57,3
+35°C	x+53,7

POZNÁMKY:
POHYB MOSTNÉHO ZÁVERU NA TEPLOTNÚ ZMENU O 1°C JE 0,364mm.
ZÁKLADNÁ TEPLOTA PRE NASTAVENIE MOSTNÉHO ZÁVERU JE 10°C.
HODNOT "x" PREDSTAVUJE MIN. ŠÍRKU DILATAČNEJ ŠKÁRY - STANOVÍ SA NA ZÁKLADE KONKRÉTNEHO TYPU MOSTNÉHO ZÁVERU.

POZNÁMKY:
1) POZDĽŽNE REZY SÚ VEDENÉ OSOU DILATAČNEJ ŠKÁRY.
2) CELKOVÝ VODOROVNÝ POSUN JE 160mm.
3) DETAILY OSADENIA A RIEŠENIE MOSTNÉHO ZÁVERU BUDÚ DOPRACOVANÉ PO JEDNOZNAČNOM STANOVENÍ TYPU MOSTNÉHO ZÁVERU.
4) PRED ZADANÍM MOSTNÉHO ZÁVERU DO VÝROBY JE NUTNÉ FYZICKY PREVERIŤ (PREMERAŤ) PROJEKTOM NAVRHNUTÉ ŠIRKY A VÝŠKY V OSI DILATÁCIE!!!
5) NA MOSTE JE POTREBNÉ POUŽIŤ MOSTNÝ ZÁVER S PROTIHLUKOVOU ÚPRAVOU.
6) PRÍLOHA JE INFORMATÍVNA, SLÚŽI AKO PODKLAD NA VYPRACOVANIE VTD PRE DODÁVATEĽA CERTIFIKOVANÉHO ODSÚHLASENÉHO MOSTNÉHO ZÁVERU.

HLAVNÝ PROJEKTANT: **ZDRUŽENIE AMBERG & PROMA**

AMBERG ENGINEERING
Somolického 1/B, 811 05 Bratislava I.
Telefón: 421 2 5930 8261
Fax: 421 2 5930 8260
E-mail: info@amberg.sk

PROMA s.r.o.
Bytčická 16, 010 01 Žilina
Telefón: 421 41 707 88 00-11
Fax: 421 41 707 88 40
E-mail: sekretariat.za@proma.sk

206-00 D

VYPRACOVAL: ING. J. PALGUT	HL. INŽ. PROJEKTU: ING. M. VÁHOVSKÝ	ZHOTOVITEĽ: MOSTAT, spol. s r.o. Belehradská 18, 040 13 Košice
ZOD. PROJEKTANT: ING. J. PALGUT	TECH. KONTROLA: ING. Z. KRAFČÍK	
OBJEDNÁVATEĽ: Slovenská správa ciest, Miletičova 19, 826 19 Bratislava		
KRAJ: Prešovský samosprávny kraj	OKRES: Stará Ľubovňa	
STAVBA: I/68 PLAVNICA PRELOŽKA CESTY	ČÍSLO ZÁKAZKY:	AP-2019/219/01
	STUPEŇ:	DP/DRS
	DÁTUM:	03/2019
ČASŤ STAVBY: MOST NA CESTE III/543 032 NAD CESTOU I/68 A TRAŤOU ŽSR V KM 4,622	FORMÁT:	6×A4
	MIERKA:	1:50
PRÍLOHA: VÝKRES MOSTNÉHO ZÁVERU	ČÍSLO PRÍLOHY: 26	SÚPRAVA: