POZDĹŽNY REZ
V OSI OCEĽOVÉHO SCHODISKA, M 1:50

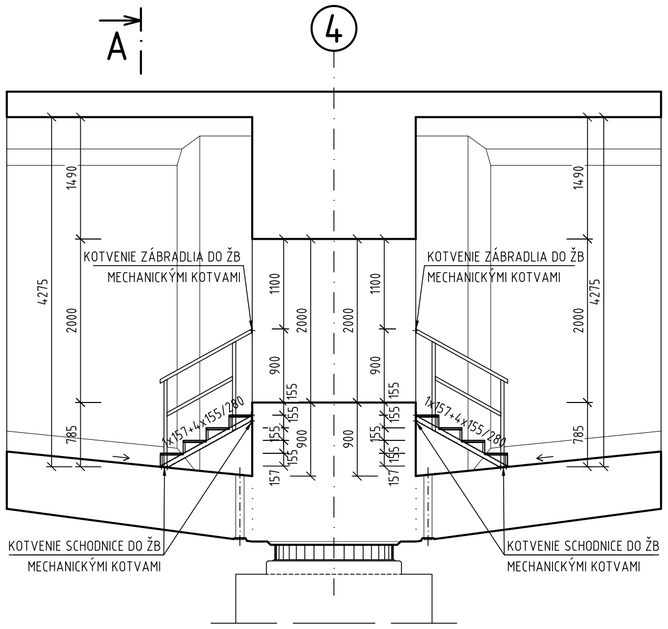

PRIEČNY REZ A-A
M 1:50

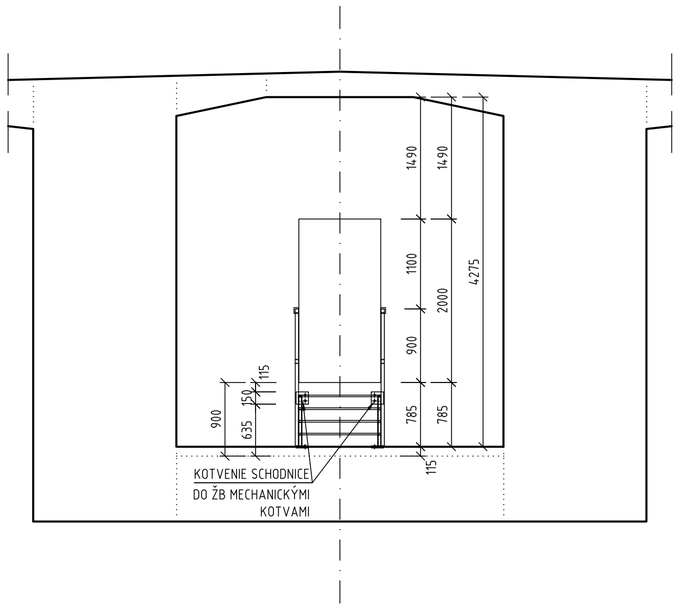

DETAIL
KONŠTRUKCIA STUPŇA, M 1:5

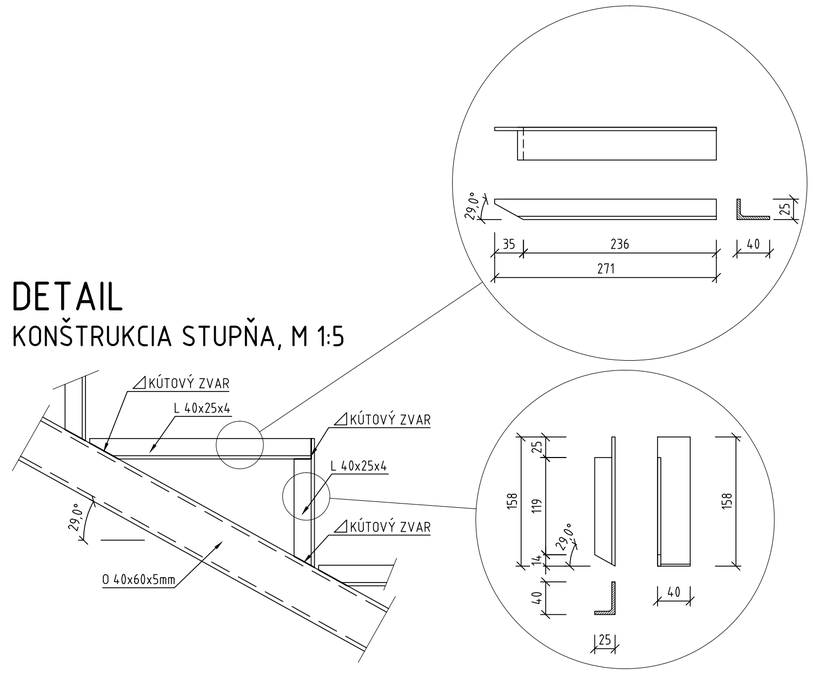

PÔDORYS
M 1:50

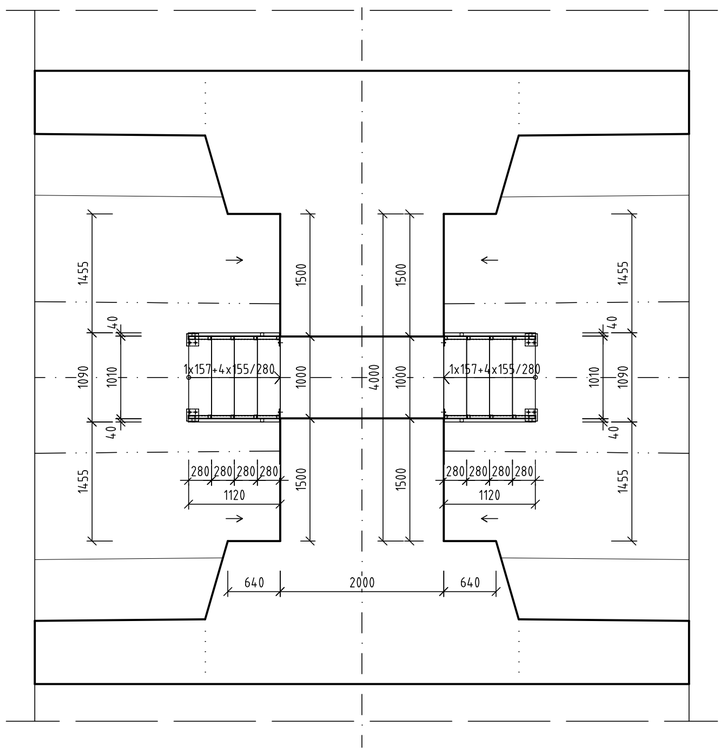

DETAIL
OCEĽOVÉ SCHODISKO, M 1:10

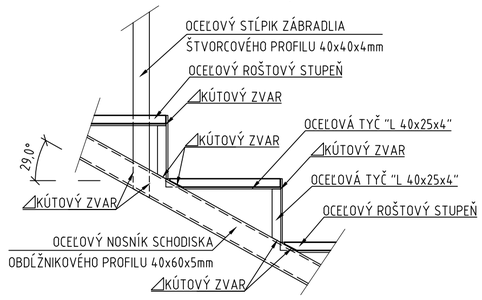

VÝKAZ MATERIÁLU:
- OCEĽOVÝ NOSNÍK OBDĹ. PROFILU 40x60x5mm (SCHODNICA): 4x1,3m
- OCEĽOVÁ TYČ L 25x25x4mm, L=158mm: 16ks, L=271mm: 16ks
- OCEĽOVÁ KOTVIACA PLATŇA 150x150X10mm: 8ks
- MECHANICKÁ KOTVA DO ŽB: 20ks
- OCEĽOVÝ ROŠTOVÝ STUPEŇ: 8ks
- OCEĽOVÉ ZÁBRADLIE Z ŠTVORCOVÉHO PROFILU 40x40x4mm: 18,0m

DETAIL
OCEĽOVÝ ROŠTOVÝ STUPEŇ, M 1:5

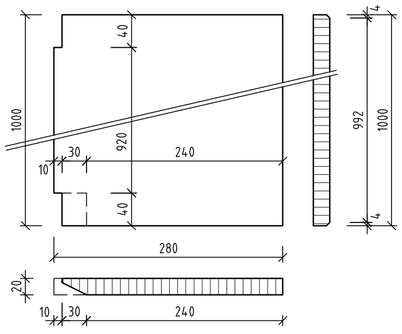

DETAIL
KOTVENIE STĺPIKA ZÁBRADLIA, M 1:5

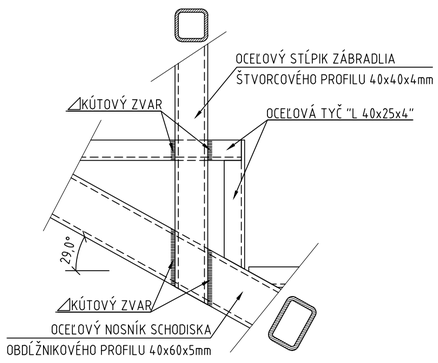

HLAVNÝ PROJEKTANT: **ZDRUŽENIE AMBERG & PROMA**

AMBERG ENGINEERING
Somolického 1/B, 811 05 Bratislava I.
Telefón: 421 2 5930 8261
Fax: 421 2 5930 8260
E-mail: info@amberg.sk

PROMA s.r.o.
Bytčická 16, 010 01 Žilina
Telefón: 421 41 707 88 00-11
Fax: 421 41 707 88 40
E-mail: sekretariat.za@proma.sk

203-00 D

VYPRACOVAL: ING. P. SZABÓ		HL. INŽ. PROJEKTU: ING. M. VÁHOVSKÝ	ZHOTOVITEĽ: AMBERG ENGINEERING, Somolického 1/B, 811 06 Bratislava I., Telefón: +421 2 5930 8261, Fax: +421 2 5930 8260, E-mail: info@amberg.sk
ZOD. PROJEKTANT: ING. M. MATUŠKA		TECH. KONTROLA: ING. K. KUNDRÁT	
OBJEDNÁVATEĽ: Slovenská správa ciest, Miletičova 19, 826 19 Bratislava			
KRAJ: Prešovský samosprávny kraj	OKRES: Stará Ľubovňa		
STAVBA: I/68 PLAVNICA PRELOŽKA CESTY		ČÍSLO ZÁKAZKY:	AP-2019/219/01
		STUPEŇ:	DP/DRS
		DÁTUM:	03/2019
ČASŤ STAVBY: MOST CEZ RIEKU POPRAD V KM 1,637		FORMÁT:	6xA4
		MIERKA:	1:5, 10, 50
PRÍLOHA: SCHODY V KOMORE		ČÍSLO PRÍLOHY: 6.14	SÚPRAVA: