REZ V SMERE OSI CESTY
M 1:50

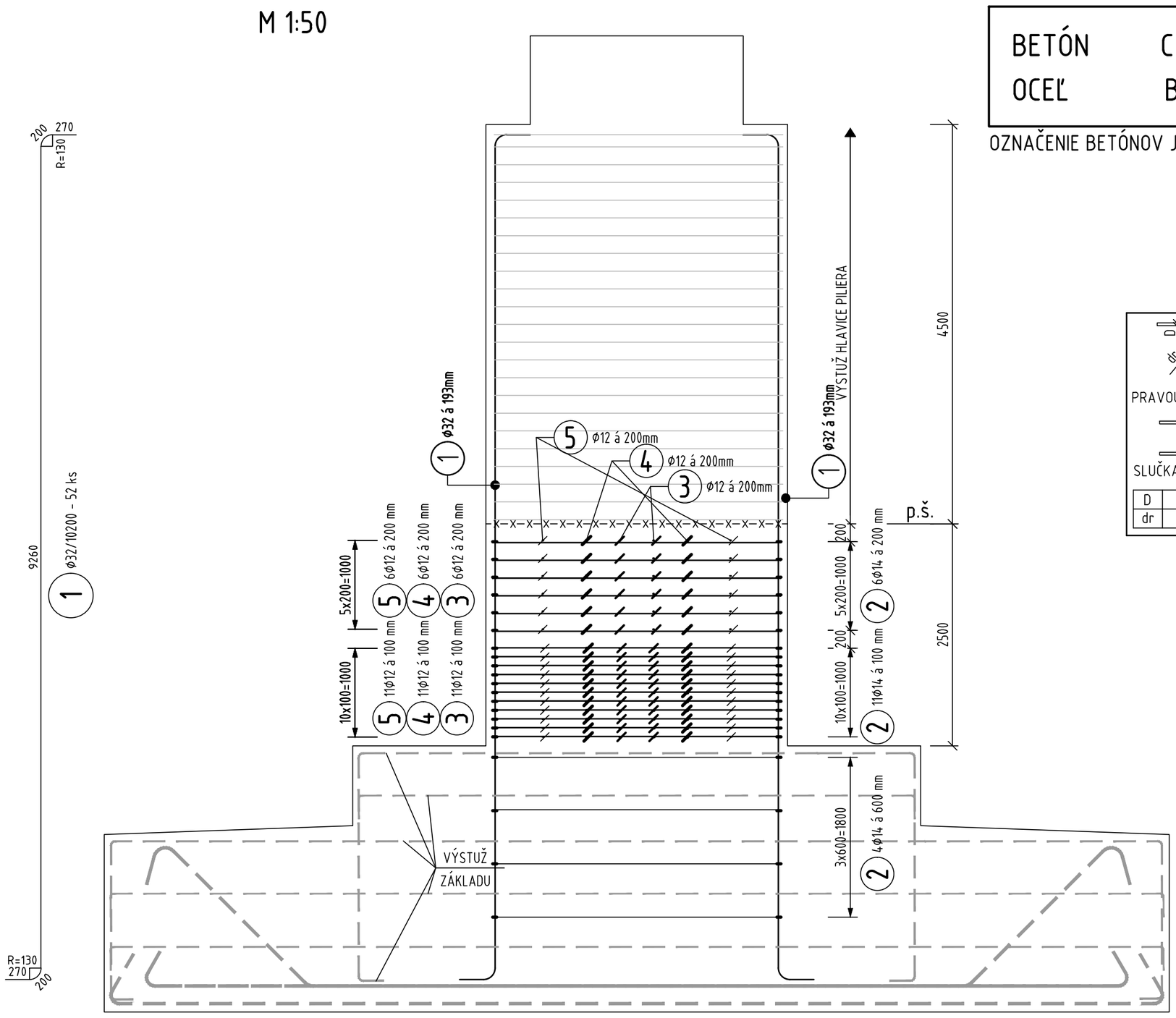

BETÓN	C 35/45 XC4,XF3,XD1(SK)-Cl0,4-Dmax22-S3
OCEĽ	B 500B

OZNAČENIE BETÓNOV JE V ZMYSLE STN EN 206

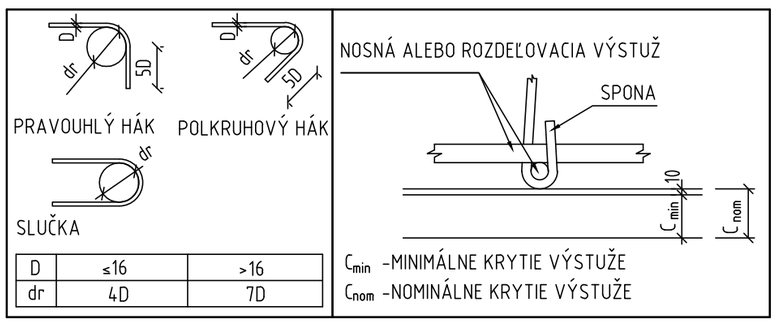

D	≤16	>16
dr	4D	7D

VÝKAZ VÝSTUŽE

Č. pol.	ø [mm]	Dĺžka [m]	Počet ks.	Dĺžka B500B		
				12	14	32
1	32	10.2	52			530.4
2	14	11.0	21		231.0	
3	12	3.6	68	242.1		
4	12	3.4	68	229.2		
5	12	2.8	68	189.0		
Celková dĺžka				660.3	231.0	530.4
Špecifická hmotnosť				0.888	1.208	6.313
Hmotnosť [kg]				586.3	279.0	3348.4
Hmotnosť celkem				4213.8		

REZ
M 1:50

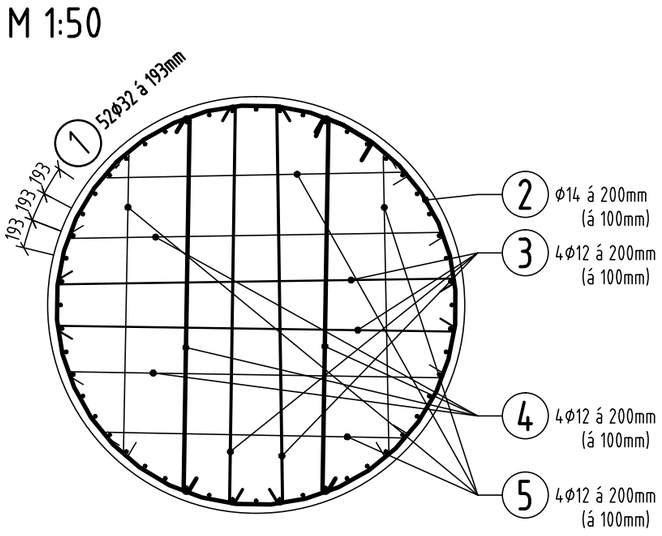

KRYTIE VÝSTUŽE	
KONŠTRUKCIA	Cnom [mm]
PILIER	60

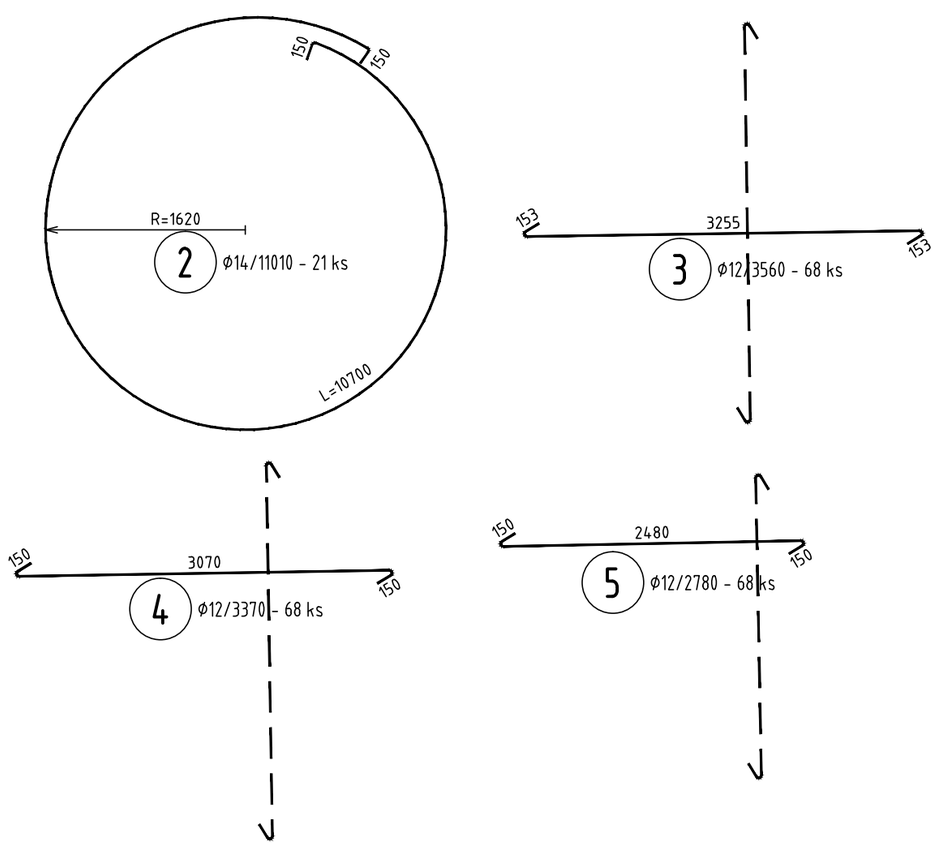

POZNÁMKY

- POLOŽKY (1) A (2) (4ks) MUSIA BYŤ ZABETÓNOVANÉ S VÝSTUŽOU ZÁKLADU
- STRMENE A SPONY NAD PRAC. ŠKÁROU SÚ VYKÁZANÉ VO VÝKRESE VÝSTUŽE HLAVICE

HLAVNÝ PROJEKTANT: ZDRUŽENIE AMBERG & PROMA

AMBERG ENGINEERING
Somolického 1/B, 811 05 Bratislava I.
Telefón: 421 2 5930 8261
Fax: 421 2 5930 8260
E-mail: info@amberg.sk

PROMA s.r.o.
Bytčická 16, 010 01 Žilina
Telefón: 421 41 707 88 00-11
Fax: 421 41 707 88 40
E-mail: sekretariat.za@proma.sk

203-00

D

VYPRACOVAL: ING. M. ČÍŽ	HL. INŽ. PROJEKTU: ING. M. VÁHOVSKÝ	ZHOTOVITEĽ: AMBERG ENGINEERING, Somolického 1/B, 811 06 Bratislava I., Telefón: +421 2 5930 8261, Fax: +421 2 5930 8260, E-mail: info@amberg.sk
ZOD. PROJEKTANT: ING. M. MATUŠKA	TECH. KONTROLA: ING. K. KUNDRÁT	
OBJEDNÁVATEĽ: Slovenská správa ciest, Miletičova 19, 826 19 Bratislava		
KRAJ: Prešovský samosprávny kraj	OKRES: Stará Ľubovňa	
STAVBA: I/68 PLAVNICA PRELOŽKA CESTY		ČÍSLO ZÁKAZKY: AP-2019/219/01
		STUPEŇ: DP/DRS
		DÁTUM: 03/2019
ČASŤ STAVBY: MOST CEZ RIEKU POPRAD V KM 1,637		FORMÁT: 4xA4
		MIERKA: 1:50
PRÍLOHA: VÝKRES BETONÁRSKEJ VÝSTUŽE - PILIER Č. 4		ČÍSLO PRÍLOHY: 4.3.8
		SÚPRAVA: