POZDĽŽNY REZ
M 1:200

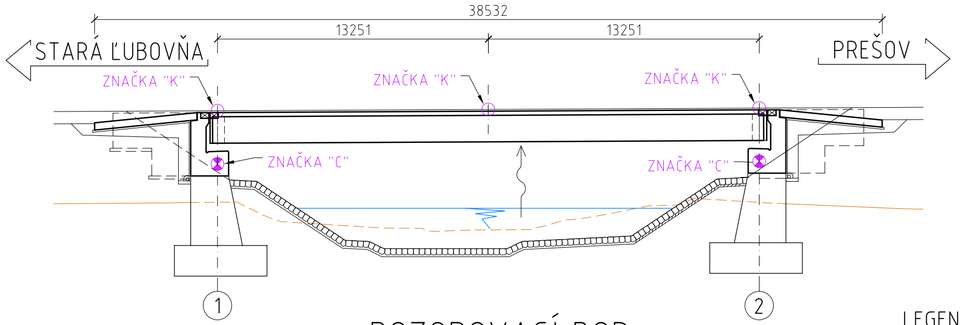

PRIEČNY REZ
M 1:200

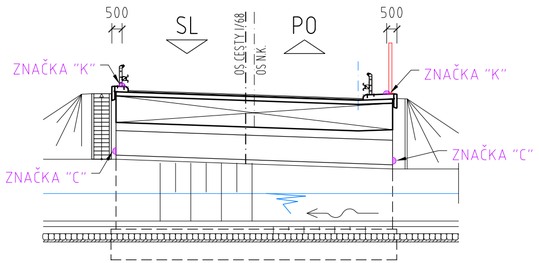

POZOROVACÍ BOD
–
POČET: 2KS

LEGENDA:
- "K" - KLINCOVÁ ZNAČKA
- "C" - ČAPOVÁ ZNAČKA

DETAIL STABILIZÁCIE
M 1:5
ČAPOVÁ ZNAČKA NA OPORE

VZŤAŽNÝ BOD
M 1:10
POČET: 1KS

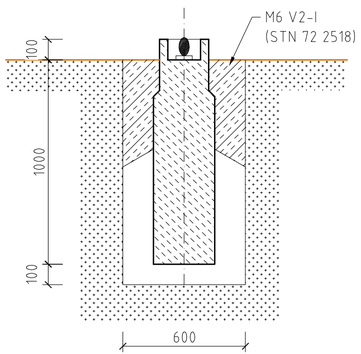

VZŤAŽNÝ BOD SA UMIESTNI V BLÍZKOSTI MOSTA TAK, ABY BOLA MOŽNÁ ZÁMERA NA POZOROVANÉ BODY.

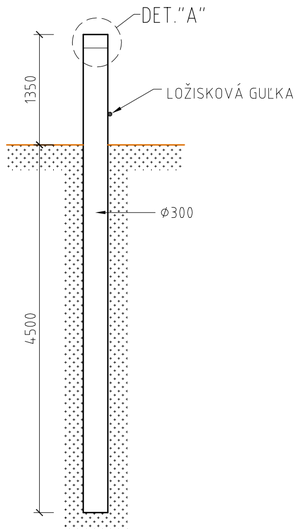

DETAIL "A"
M 1:10

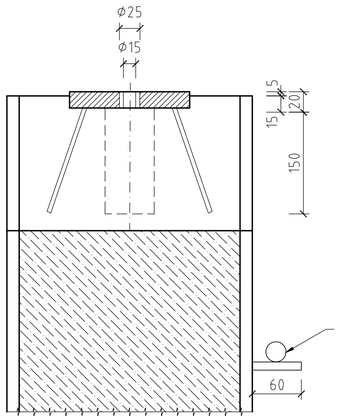

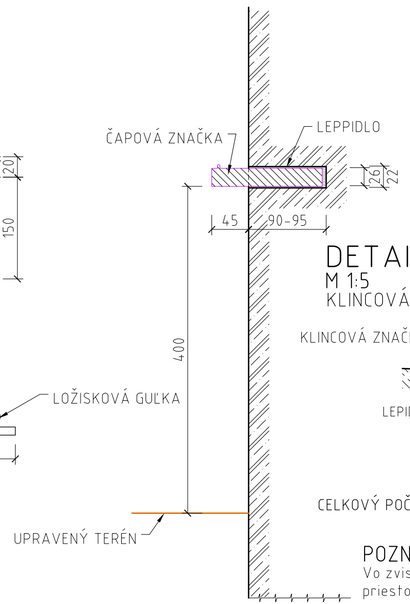

DETAIL STABILIZÁCIE
M 1:5
KLINCOVÁ ZNAČKA

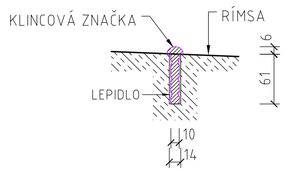

CELKOVÝ POČET KLINCOVÝCH ZNAČIEK- 6KS

POZNÁMKA:
Vo zvislom smere nad bodom musí byť voľný priestor min. 1,0m.

CELKOVÝ POČET ČAPOVÝCH ZNAČIEK- 4KS

POZNÁMKA:
Vo zvislom smere nad bodom musí byť voľný priestor min. 1,0m.

VÝKAZ ZNAČIEK

OZNAČENIE	TYP BODU	POČET KS
K	KLINCOVÁ ZNAČKA	6
C	ČAPOVÁ ZNAČKA	4

VÝKAZ BODOV

TYP BODU	POČET KS
POZOROVACÍ BOD	2
VZŤAŽNÝ BOD	1

HLAVNÝ PROJEKTANT: **ZDRUŽENIE AMBERG & PROMA**

AMBERG ENGINEERING
Somolického 1/B, 811 05 Bratislava I.
Telefón: 421 2 5930 8261
Fax: 421 2 5930 8260
E-mail: info@amberg.sk

PROMA s.r.o.
Bytčická 16, 010 01 Žilina
Telefón: 421 41 707 88 00-11
Fax: 421 41 707 88 40
E-mail: sekretariat.za@proma.sk

205-00

D

VYPRACOVAL: ING. J. PALGUT	HL. INŽ. PROJEKTU: ING. M. VÁHOVSKÝ	ZHOTOVITEĽ: MOSTAT, spol. s r.o. Belehradská 18, 040 13 Košice
ZOD. PROJEKTANT: ING. J. PALGUT	TECH. KONTROLA: ING. Z. KRAFČÍK	
OBJEDNÁVATEĽ: Slovenská správa ciest, Miletičova 19, 828 19 Bratislava		
KRAJ: Prešovský samosprávny kraj	OKRES: Stará Ľubovňa	
STAVBA: I/68 PLAVNICA PRELOŽKA CESTY	ČÍSLO ZÁKAZKY: AP-2019/219/01	
	STUPEŇ: DP/DRS	
	DÁTUM: 03/2019	
ČASŤ STAVBY: MOST CEZ POTOK ŠAMBRONKA V KM 5,111	FORMÁT: 3×A4	
	MIERKA: 1:200,1:10,1:5	
PRÍLOHA: VÝKRES ROZMIESTNENIA VZŤAŽNÝCH, POZOROVACÍCH A POZOROVANÝCH BODOV	ČÍSLO PRÍLOHY: 18	SÚPRAVA: