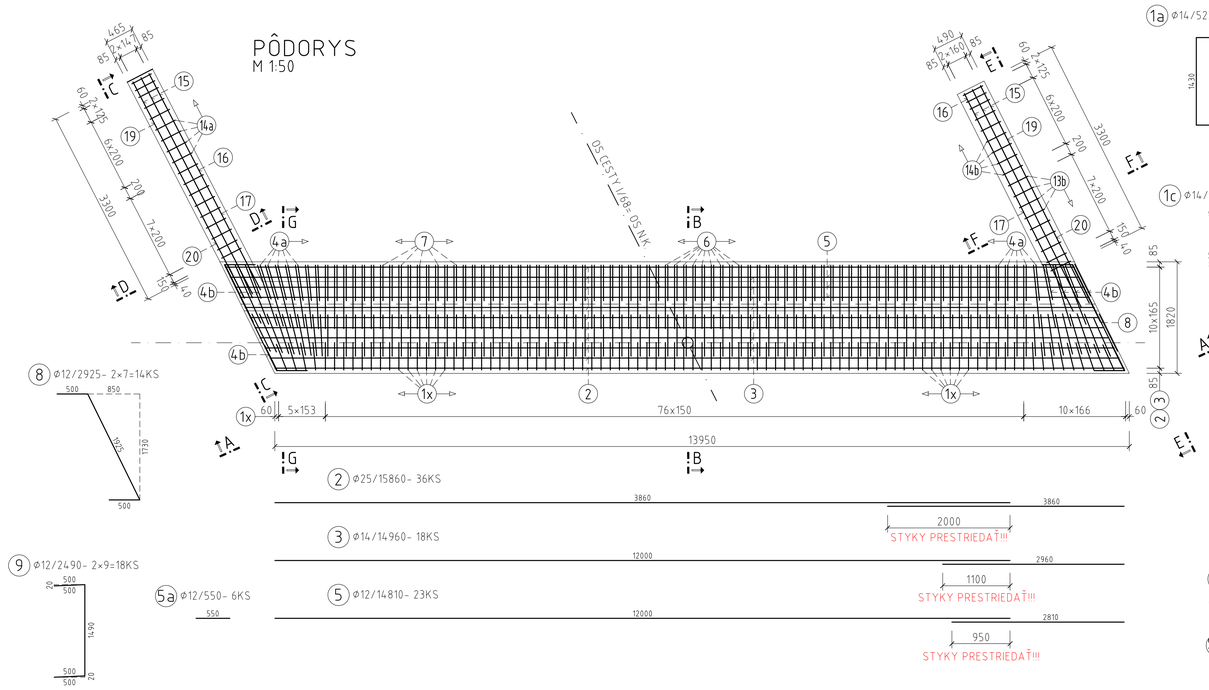

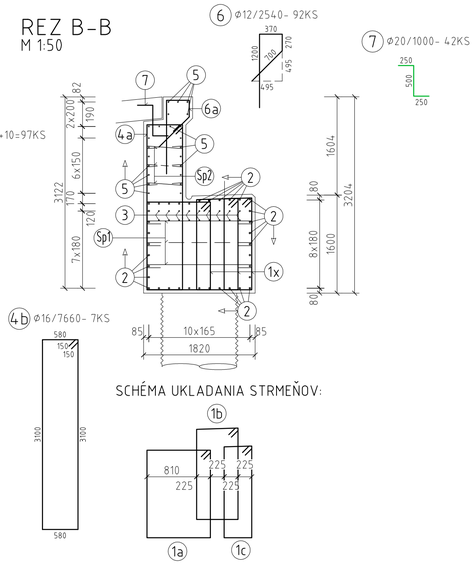

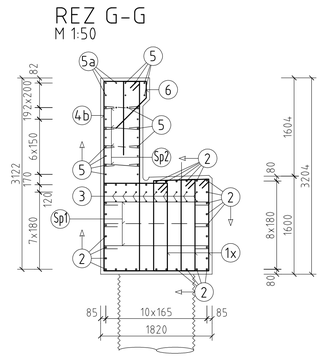

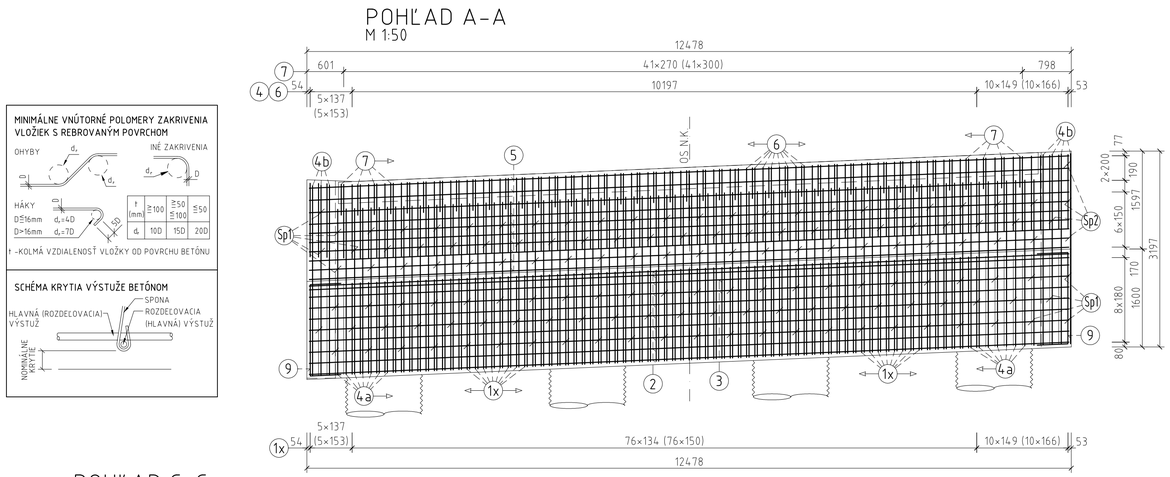

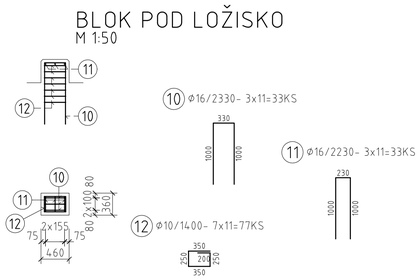

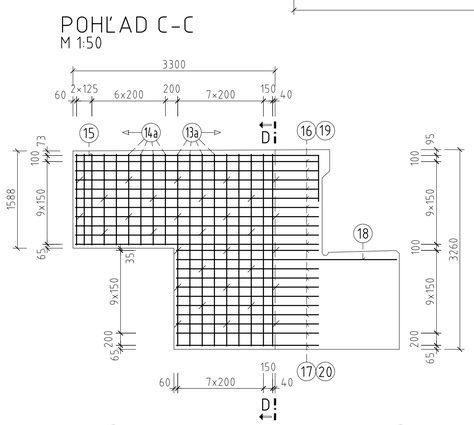

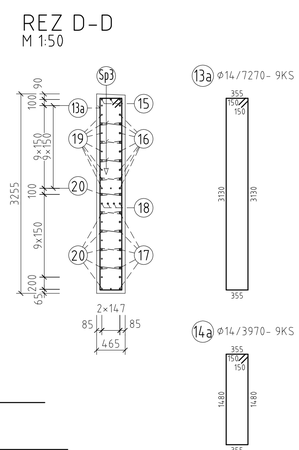

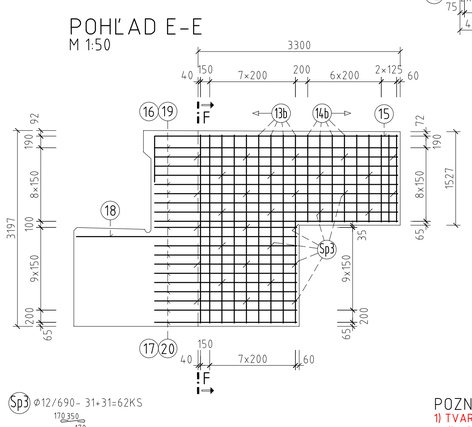

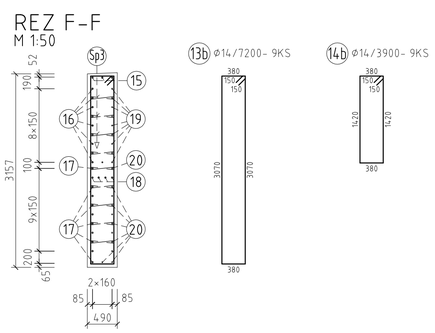

VÝKAZ BETONÁRSKEJ VÝSTUŽE

POL. Č.	Φ (mm)	DĹŽKA (mm)	POČET (KS)	DĹŽKA SPOLU (m)							
				Φ10	Φ12	Φ14	Φ16	Φ18	Φ20	Φ25	Φ28
1a	14	5230	92			481,16					
1b	14	4610	97			447,17					
1c	14	4185	92			385,02					
2	25	15860	36							570,96	
3	14	14960	18			269,28					
4a	16	6860	85				583,10	0,00			
4b	16	7660	7				53,62	0,00			
5	12	14810	23		340,63						
5a	12	550	6		3,30						
6	12	2540	92		30,48						
7	20	1000	42						42,00		
8	12	2925	14		40,95						
9	12	2490	18		44,82						
10	16	2330	33				76,89	0,00			
11	16	2230	33				73,59	0,00			
12	10	1400	77	107,80							
13a	14	7270	9	0,00		65,43					0,00
13b	14	7200	9	0,00		64,80					0,00
14a	14	3970	9	0,00		35,73					0,00
14b	14	3900	9	0,00		35,10					0,00
15	18	4720	6	0,00				28,32			0,00
16	18	3970	19	0,00				75,43			0,00
17	18	2320	20	0,00				46,40			0,00
18	28	3600	8	0,00							28,80
19	12	3970	22	0,00	87,34						0,00
20	12	2320	22	0,00	51,04						0,00
Sp1	12	2230	71		158,33						
Sp2	12	960	70		67,20						
Sp3	12	690	62		42,78						
DĹŽKA CELKOM (m)				107,80	824,09	1783,69	787,20	150,15	42,00	570,96	28,80
HMOTNOSŤ 1bm (kg/m)				0,617	0,888	1,208	1,578	1,998	2,466	3,853	4,834
HMOTNOSŤ SPOLU (kg)				66,51	731,79	2154,70	1242,20	300,00	103,57	2199,91	139,22
HMOTNOSŤ CELKOM (kg)											6938
REZERVA 15% (kg)											1041
CELKOVÁ HMOTNOSŤ (kg)											7979

POUŽITÝ MATERIÁL

BETÓN STN EN 206

PODKLADOVÝ BETÓN	C12/15-X0 (SK)
BETÓNOVÉ BLOKY SCHODISKA	C30/37-XC2,XD2,XF3 (SK)-Cl 0,4-D_{max} 22-S3
PILÓTY	C25/30-XC2 (SK)-Cl 0,4-D_{max} 22-S3
ÚLOŽNÉ PRAHY OPÔR, KRÍDLA	C30/37-XC4,XF4 (SK)-Cl 0,4-D_{max} 16-S3
PRECHODOVÉ DOSKY	C25/30-XC2,XF1 (SK)-Cl 0,4-D_{max} 22-S3

PRE HODNOTY MODULOV PRUŽNOSTI JEDNOTLIVÝCH PEVNOSTNÝCH TRIED BETÓNOV JE NUTNÉ SPLNIŤ USTANOVENIA V ZMYSLE STN EN 1992-1-1 (Čl. 3.1.3, TAB. 3.1).

BETONÁRSKA VÝSTUŽ STN EN 1992 1-1 B500B, fyk= 500MPa, TRIEDA ŤAŽNOSTI "B"

KRYTIE BETONÁRSKEJ VÝSTUŽE: c_{nom}= 40mm

DĹŽKY PRÚTOV BETONÁRSKEJ VÝSTUŽE SÚ MERANÉ V OSI.

MINIMÁLNE VNÚTORNÉ POLOMERY ZAKRIVENIA VLOŽIEK S REBROVANÝM POVRCHOM

OHYBY: d_s, D

INÉ ZAKRIVENIA: d_s, D

HÁKY: D≤16mm d_s=4D; D>16mm d_s=7D; 135°; 50

† (mm)	≥100	≥50 ≤100	≤50
d_s	10D	15D	20D

† - KOLMÁ VZDIALENOSŤ VLOŽKY OD POVRCHU BETÓNU

SCHÉMA KRYTIA VÝSTUŽE BETÓNOM

POZNÁMKY:

1) TVAR A POLOHA BLOKOV POD LOŽISKÁ JE ORIENTAČNÁ, BUDÚ UPRESNENÉ PO DEFINITÍVNOM URČENÍ TYPU PREFABRIKOVANÝCH NOSNÍKOV.
2) TVAR KAPSY PRE MOSTNÝ ZÁVER SA UPRESNÍ PO STANOVENÍ KONKRÉTNEHO TYPU MZ.
3) POLOŽKA 7 BUDE V ZMYSLE VL4 301.01 ŽIAROVO ZINKOVANÁ PONOROM.
4) DĹŽKY A TVARY JEDNOTLIVÝCH POLOŽIEK JE POTREBNÉ FYZICKY PREVERIŤ NA STAVBE A PRISPÔSOBIŤ SKUTOČNÉMU TVARU OPORY.
5) ČIASTKOVÉ DĹŽKY,TVAR A POČET JEDNOTLIVÝCH POLOŽIEK MUSIA ZODPOVEDAŤ SKUTOČNEJ GEOMETRII DEBNENIA.

HLAVNÝ PROJEKTANT: ZDRUŽENIE AMBERG & PROMA

AMBERG ENGINEERING
Somolického 1/B, 811 05 Bratislava I.
Telefón: 421 2 5930 8261
Fax: 421 2 5930 8260
E-mail: info@amberg.sk

PROMA s.r.o.
Bytčická 16, 010 01 Žilina
Telefón: 421 41 707 88 00-11
Fax: 421 41 707 88 40
E-mail: sekretariat.za@proma.sk

201-00 D

VYPRACOVAL: ING. J. PALGUT	HL. INŽ. PROJEKTU: ING. M. VÁHOVSKÝ	ZHOTOVITEĽ: MOSTAT, spol. s r.o. Belehradská 18, 040 13 Košice
ZOD. PROJEKTANT: ING. J. PALGUT	TECH. KONTROLA: ING. Z. KRAFČÍK	
OBJEDNÁVATEĽ: Slovenská správa ciest, Miletičova 19, 826 19 Bratislava		
KRAJ: Prešovský samosprávny kraj	OKRES: Stará Ľubovňa	
STAVBA: I/68 PLAVNICA PRELOŽKA CESTY		ČÍSLO ZÁKAZKY: AP-2019/219/01
		STUPEŇ: DP/DRS
		DÁTUM: 03/2019
ČASŤ STAVBY: MOST CEZ POTOK ĽUBOVNIANKA V KM 0,555		FORMÁT: 8×A4
		MIERKA: 1:100
PRÍLOHA: VÝKRES BETONÁRSKEJ VÝSTUŽE OPORY 2		ČÍSLO PRÍLOHY: 09
		SÚPRAVA: