REZ A–A
M 1:10

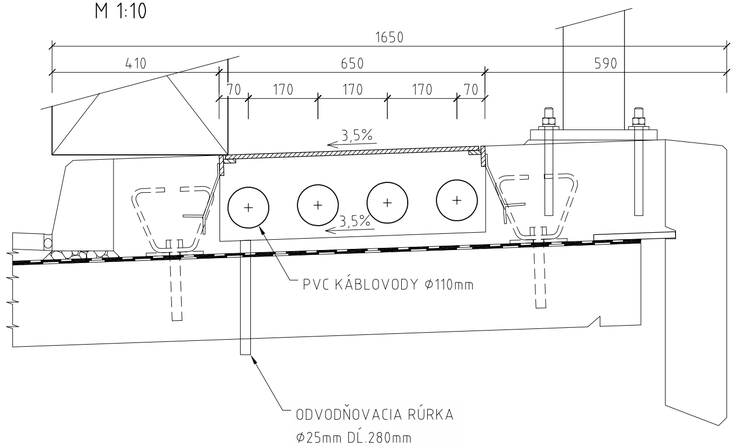

KÁBLOVÁ ŠACHTA
M 1:10

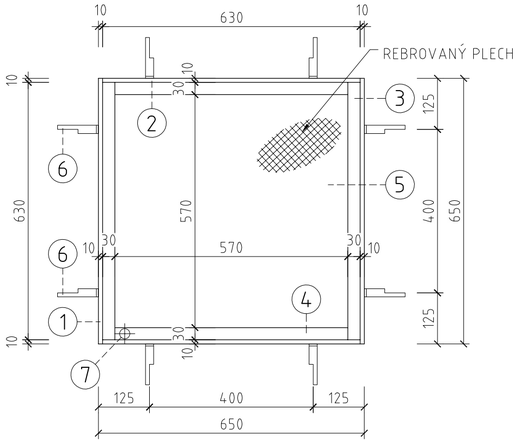

PÔDORYS
M 1:10

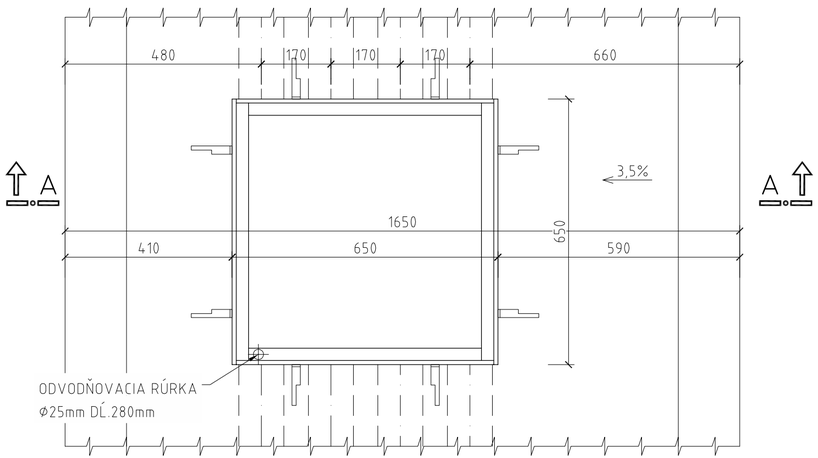

VÝKAZ MATERIÁLU

POL. Č.	MATERIÁL (mm)	DĹŽKA 1KS (mm)	HMOTNOSŤ 1bm (kg/m)	POČET (KS)	CELKOVÁ DĹŽKA (m)	HMOTNOSŤ CELKOM (kg)
1	PL. 50×10	650	3,925	2	1,300	5,10
2	PL. 50×10	630	3,925	2	1,260	4,95
3	PL. 30×10	630	2,355	2	1,260	2,97
4	PL. 30×10	570	2,355	2	1,140	2,68
5	PL. 620×15	620	73,005	1	0,620	45,26
6	PL. 20×5	180	0,785	8	1,440	1,13
HMOTNOSŤ SPOLU (kg)						62,09
ZVARY 3% (kg)						1,86
HMOTNOSŤ CELKOM PRE 1 KÁBLOVÚ ŠACHTU (kg)						**64**
HMOTNOSŤ CELKOM PRE 2 KÁBLOVÉ ŠACHTY (kg)						**128**

7 - ODVODŇOVACIA PVC RÚRKA Ø25mm DĹŽKY 280mm: 2KS

POZNÁMKY:

1) CELKOVÝ POČET KÁBLOVÝCH ŠÁCHT NA MOSTE JE 2KS.

2) UMIESTNENIE KÁBLOVEJ ŠACHTY NA CHODNÍKOVEJ DOSKE JE JASNÉ Z PREHĽADNÉHO VÝKRESU (PRÍLOHA č.2). ŠACHTY JE POTREBNÉ DO RÍMSY UMIESTNIŤ TAK, ABY NEPREKÁŽALI STĹPIKOM ZVODODLA.

3) V MIESTE KÁBLOVEJ ŠACHTY BUDE BETONÁRSKA VÝSTUŽ RÍMSY PRERUŠENÁ.

POVRCHOVÁ ÚPRAVA	OČISTENIE POVRCHU NA STUPEŇ SA 2,5 KÁBLOVÁ ŠACHTA – POVLAK ŽIAROVÝM STRIEKANÍM ZnAl S HRÚBKOU MIN. 160μm (PRÍPADNE ZLIATINA ZnAl15 S MIN. HRÚBKOU 80μm) + KRYCÍ EPOXIDOVÝ A PPOLYURETÁNOVÝ NÁTER PRE KONŠTRUKCIE TRVALO POD VODOU S MIN. HRÚBKOU 120μm.

VŠETKY PODROBNOSTI PROTIKORÓZNEJ OCHRANY KÁBELOVÝCH ŠÁCHT SÚ OBSIAHNUTÉ V TECHNICKOM PREDPISE :

"TP 068 – PROTIKORÓZNA OCHRANA OCEĽOVÝCH KONŠTRUKCIÍ MOSTOV"

SCHVÁLENÉ MDVaRR SR S ÚČINNOSŤOU OD 15.12.2016.

HLAVNÝ PROJEKTANT: **ZDRUŽENIE AMBERG & PROMA**

AMBERG ENGINEERING
Somolického 1/B, 811 05 Bratislava I.
Telefón: 421 2 5930 8261
Fax: 421 2 5930 8260
E-mail: info@amberg.sk

PROMA s.r.o.
Bytčická 16, 010 01 Žilina
Telefón: 421 41 707 88 00–11
Fax: 421 41 707 88 40
E-mail: sekretariat.za@proma.sk

205-00 D

VYPRACOVAL: ING. J. PALGUT	HL. INŽ. PROJEKTU: ING. M. VÁHOVSKÝ	ZHOTOVITEĽ: MOSTAT, MOSTAT, spol. s r.o. Belehradská 18, 040 13 Košice
ZOD. PROJEKTANT: ING. J. PALGUT	TECH. KONTROLA: ING. Z. KRAFČÍK	
OBJEDNÁVATEĽ: Slovenská správa ciest, Miletičova 19, 826 19 Bratislava		
KRAJ: Prešovský samosprávny kraj	OKRES: Stará Ľubovňa	
STAVBA: I/68 PLAVNICA PRELOŽKA CESTY	ČÍSLO ZÁKAZKY:	AP-2019/219/01
	STUPEŇ:	DP/DRS
	DÁTUM:	03/2019
ČASŤ STAVBY: MOST CEZ POTOK ŠAMBRONKA V KM 5,111	FORMÁT:	3×A4
	MIERKA:	1:10
PRÍLOHA: VÝKRES KÁBLOVÝCH ŠÁCHT	ČÍSLO PRÍLOHY: 17	SÚPRAVA: