PÔDORYS
M 1:500

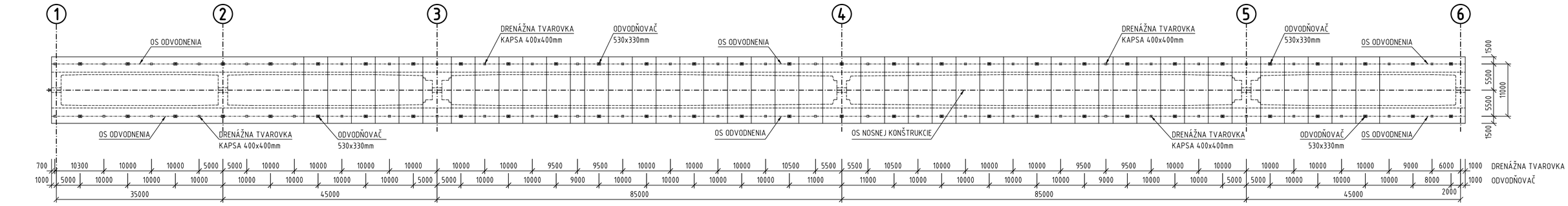

POZDĽŽNY REZ
M 1:500

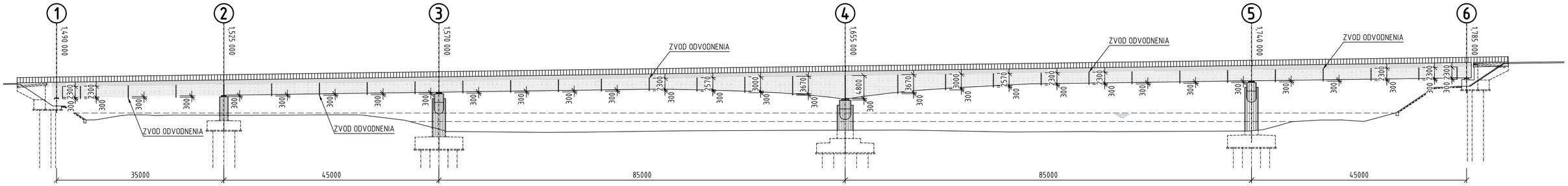

PRIEČNY REZ
M 1:100

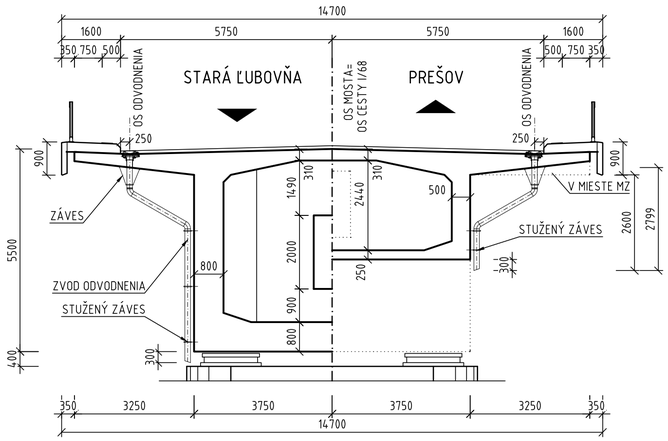

PRIEČNY REZ V MIESTE MZ
M 1:100

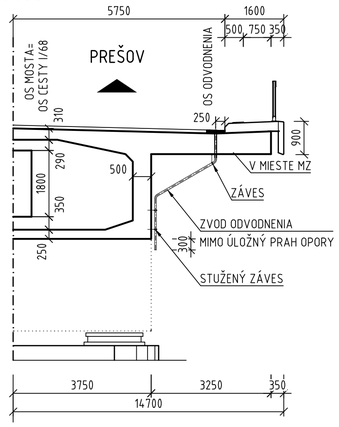

DETAIL
REZ ODVODŇOVAČOM
M 1:10

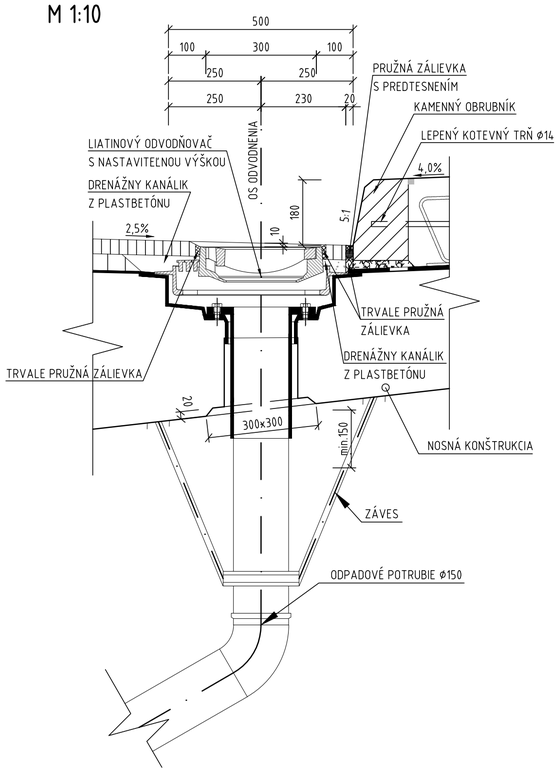

VÝKAZ MATERIÁLU:
- -ODVODŇOVAČ: 60ks
- -DRENÁŽNA TVAROVKA: 60ks
- -PE ZVODOVÉ POTRUBIE Ø150mm: cca237,5m
- -PE ZVODOVÉ POTRUBIE Ø50mm: cca5,6m
- -ZÁVES PE POTRUBIA: 122 ks
- -STUŽENÝ ZÁVES PE POTRUBIA: 134ks

MAXIMÁLNA HĽBKA KOTVIACEHO PRVKU ZÁVESU JE 90mm.

DETAIL
ODVODNENIE POVRCHU IZOLÁCIE
M 1:10

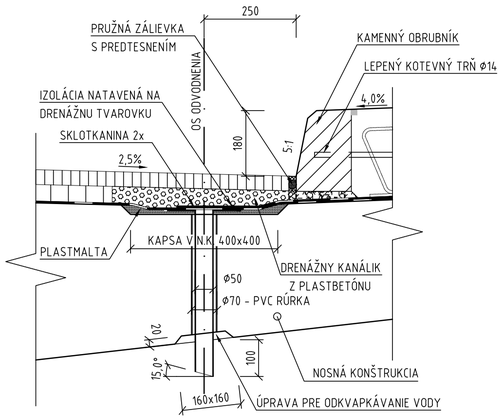

DETAIL
ODVODNENIE POVRCHU IZOLÁCIE V MIESTE MZ
M 1:10

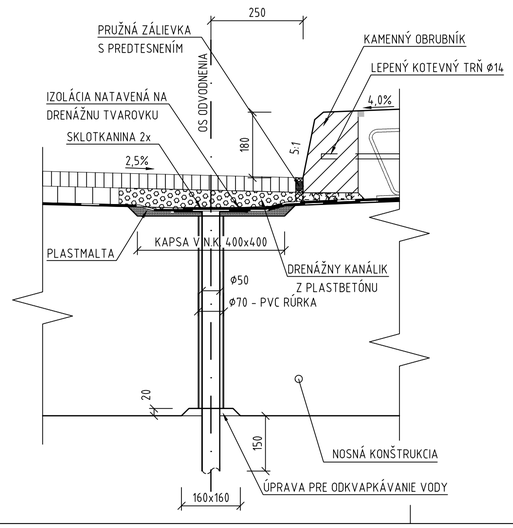

DETAIL
DRENÁŽNY KANÁLIK
M 1:5

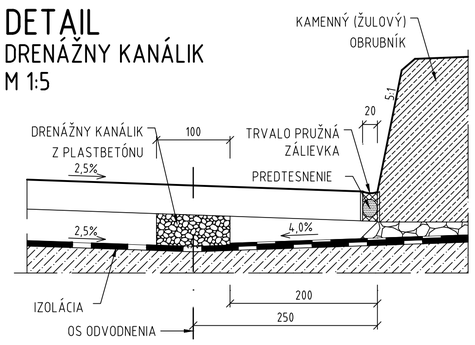

HLAVNÝ PROJEKTANT: **ZDRUŽENIE AMBERG & PROMA**

AMBERG ENGINEERING
Somolického 1/B, 811 05 Bratislava I.
Telefón: 421 2 5930 8261
Fax: 421 2 5930 8260
E-mail: info@amberg.sk

PROMA s.r.o.
Bytčická 16, 010 01 Žilina
Telefón: 421 41 707 88 00-11
Fax: 421 41 707 88 40
E-mail: sekretariat.za@proma.sk

203-00

D

VYPRACOVAL: ING. M. MATIŠTÍK		HL. INŽ. PROJEKTU: ING. M. VÁHOVSKÝ	ZHOTOVITEĽ: AMBERG ENGINEERING, Somolického 1/B, 811 06 Bratislava I., Telefón: +421 2 5930 8261, Fax: +421 2 5930 8260, E-mail: info@amberg.sk
ZOD. PROJEKTANT: ING. M. MATUŠKA		TECH. KONTROLA: ING. K. KUNDRÁT	
OBJEDNÁVATEĽ: Slovenská správa ciest, Miletičova 19, 826 19 Bratislava			
KRAJ: Prešovský samosprávny kraj	OKRES: Stará Ľubovňa		
STAVBA: I/68 PLAVNICA PRELOŽKA CESTY		ČÍSLO ZÁKAZKY:	AP-2019/219/01
		STUPEŇ:	DP/DRS
		DÁTUM:	03/2019
ČASŤ STAVBY: MOST CEZ RIEKU POPRAD V KM 1,637		FORMÁT:	8xA4
		MIERKA:	1:5,10,100,500
PRÍLOHA: ODVODNENIE		ČÍSLO PRÍLOHY: 6.6	SÚPRAVA: