REZ A-A - PILIER 5
M 1:50

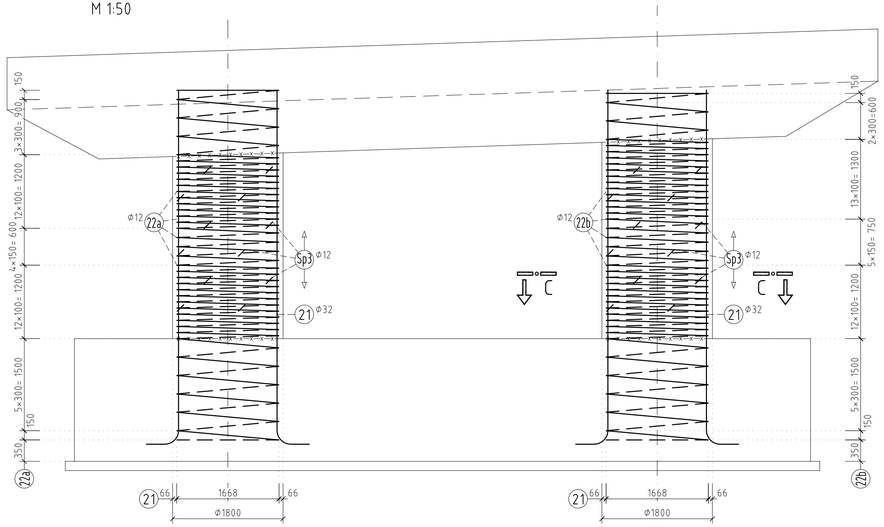

REZ B-B - PILIER 5
M 1:50

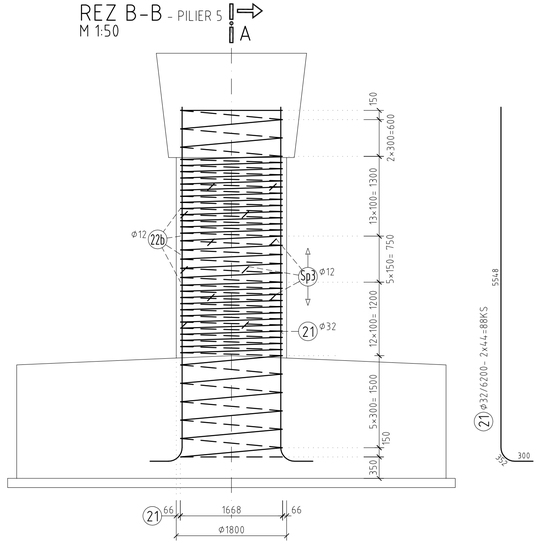

MINIMÁLNE VNÚTORNÉ POLOMERY ZAKRIVENIA VLOŽIEK S REBROVANÝM POVRCHOM

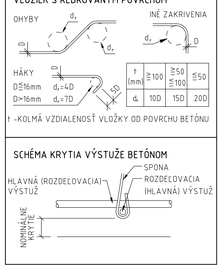

22a Φ12/218300- 1KS

22b Φ12/223500- 1KS

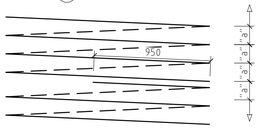

PRESAH PRI NAPÁJANÍ OVINUTIA

Sp3 Φ12/2000- 12+12= 24KS

REZ C-C
M 1:50

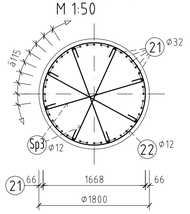

POZNÁMKA:
VÝŠKA STÚPANIA OVINUTIA JE ZREJMÁ Z REZOV A-A a B-B.

VÝKAZ BETONÁRSKEJ VÝSTUŽE - PILIER 5

POL. Č.	Φ (mm)	DĽŽKA (mm)	POČET (KS)	DĽŽKA SPOLU (m)	
				Φ12	Φ32
21	32	6200	88		545,60
22a	12	218300	1	218,30	
22b	12	223500	1	223,50	
Sp1	12	2000	24	48,00	
DĽŽKA CELKOM (m)				489,80	545,60
HMOTNOSŤ 1bm (kg/m)				0,888	6,313
HMOTNOSŤ SPOLU (kg)				434,94	3444,37
HMOTNOSŤ CELKOM (kg)					**3879**
REZERVA 15% (kg)					**582**
CELKOVÁ HMOTNOSŤ (kg)					**4461**

POUŽITÝ MATERIÁL

BETÓN STN EN 206

DRIEKY PILIEROV C30/37-XC4,XD1,XF2 (SK)-Cl 0,4-D_{max} 16-S3

PRE HODNOTY MODULOV PRUŽNOSTI JEDNOTLIVÝCH PEVNOSTNÝCH TRIED BETÓNOV JE NUTNÉ SPLNIŤ USTANOVENIA V ZMYSLE STN EN 1992-1-1 (Čl. 3.1.3, TAB. 3.1).

BETONÁRSKA VÝSTUŽ STN EN 1992 1-1 B500B, fyk= 500MPa, TRIEDA ŤAŽNOSTI "B"

KRYTIE BETONÁRSKEJ VÝSTUŽE: c_{nom}= 60mm

DĽŽKA PRÚTOV BETONÁRSKEJ VÝSTUŽE JE MERANÁ V OSI.

HLAVNÝ PROJEKTANT: **ZDRUŽENIE AMBERG & PROMA**

AMBERG ENGINEERING
Somolického 1/B, 811 05 Bratislava 1.
Telefón: 421 2 5930 8261
Fax: 421 2 5930 8260
E-mail: info@amberg.sk

PROMA s.r.o.
Bytčická 16, 010 01 Žilina
Telefón: 421 41 707 88 00-11
Fax: 421 41 707 88 40
E-mail: sekretariat.za@proma.sk

202-00 D

VYPRACOVAL: ING. J. PALGUT	HL. INŽ. PROJEKTU: ING. M. VÁHOVSKÝ	ZHOTOVITEĽ: MOSTAT, spol. s r.o. Beletrédská 18, 040 13 Košice
ZOD PROJEKTANT: ING. J. PALGUT	TECH. KONTROLA: ING. Z. KRAFČÍK	
OBJEDNÁVATEĽ: Slovenská správa ciest, Miletičova 19, 826 19 Bratislava		
KRAJ: Prešovský samosprávny kraj	OKRES: Stará Ľubovňa	
STAVBA: I/68 PLAVNICA PRELOŽKA CESTY	ČÍSLO ZÁKAZKY:	AP-2019/219/01
	STUPEŇ:	DP/DRS
	DÁTUM:	03/2019
ČASŤ STAVBY: MOST CEZ RIEKU POPRAD V KM 1,100	FORMÁT:	4×A4
	MIERKA:	1:50
PRÍLOHA: VÝKRES BETONÁRSKEJ VÝSTUŽE DRIEKU PILIERA 5	ČÍSLO PRÍLOHY: 19	SÚPRAVA: