PÔDORYS ZÁKLADOVÉHO BLOKU
M 1:100

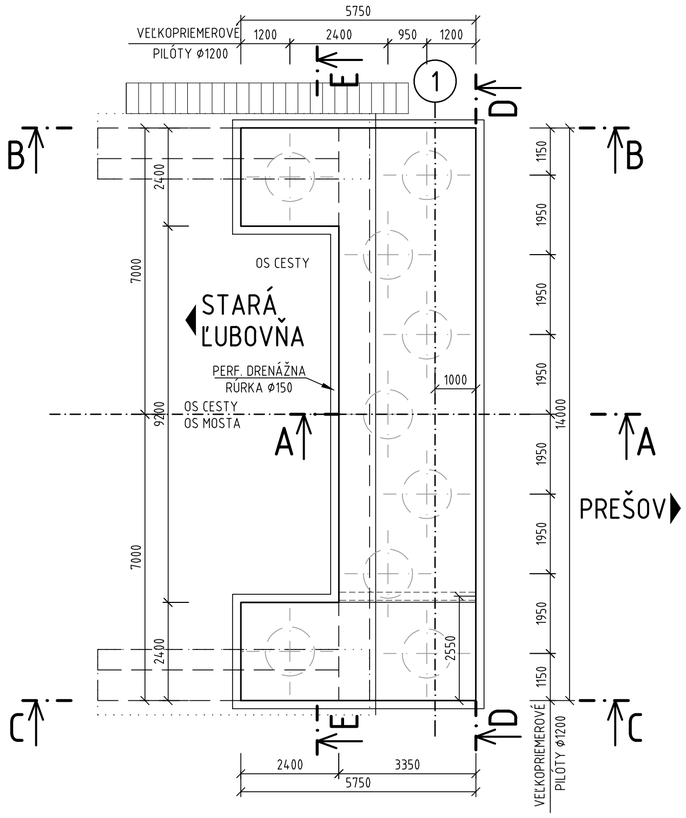

PÔDORYS ZÁVERNÉHO MÚRIKA A KRÍDIEL
M 1:100

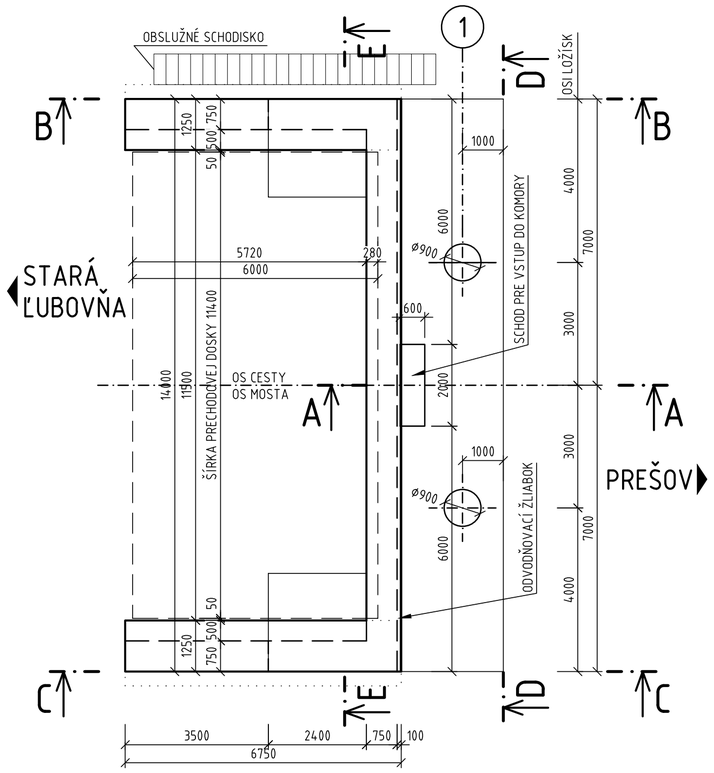

DETAIL NÁLIATKU POD LOŽISKOM
POZDĽŽNY REZ V OSI, M 1:25

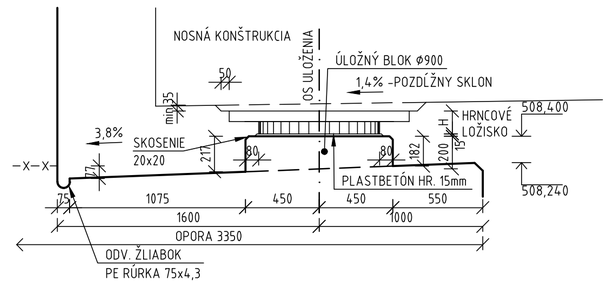

PRIEČNY REZ V OSI, M 1:25

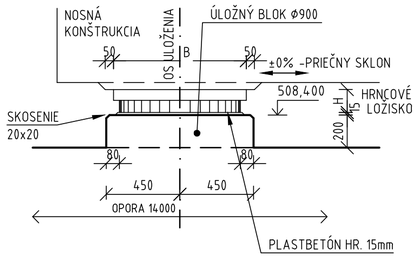

BETÓN	OPORY, KRÍDLA	C 30/37	XC2,XF2,XD1 (SK)-Cl0,4-Dmax22-S3
	PRECHOD. DOSKA	C 25/30	XC2,XF1 (SK)-Cl0,4-Dmax22-S3
	PODKLADNÝ	C 12/15	X0 (SK)-Cl1,0-Dmax22-S3

OZNAČENIE BETÓNOV JE V ZMYSLE STN EN 206

REZ D-D
M 1:100

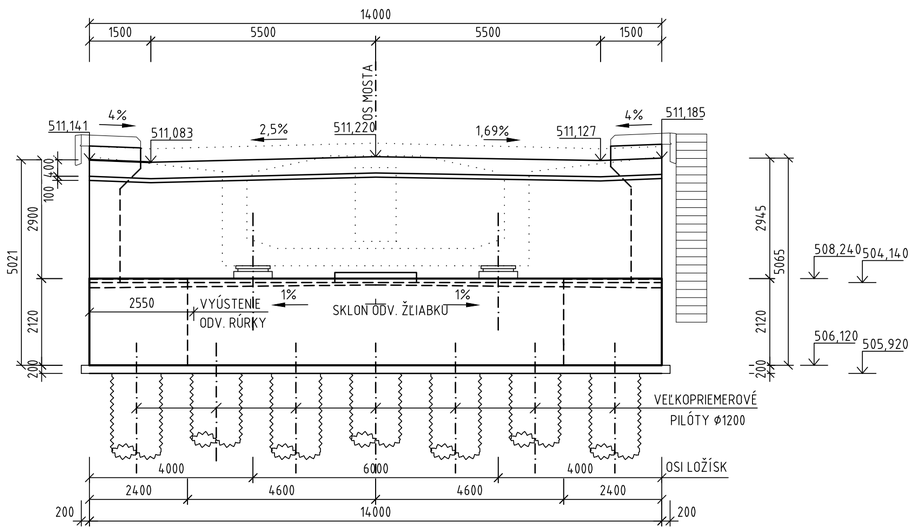

REZ E-E
M 1:100

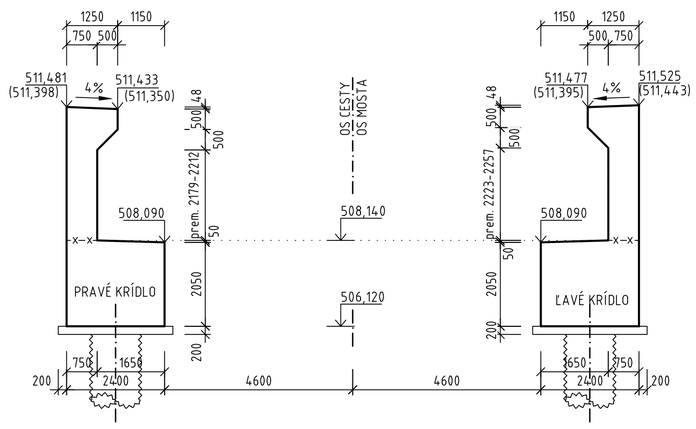

POZNÁMKY

- VŠETKY BETÓNOVÉ PLOCHY V STYKU SO ZEMINOU BUDÚ OPATRENÉ 1x-PENETRAČNÝM A 2x-ASFALTOVÝM NÁTEROM ZA STUDENA

REZ A-A (V OSI MOSTA)
M 1:100

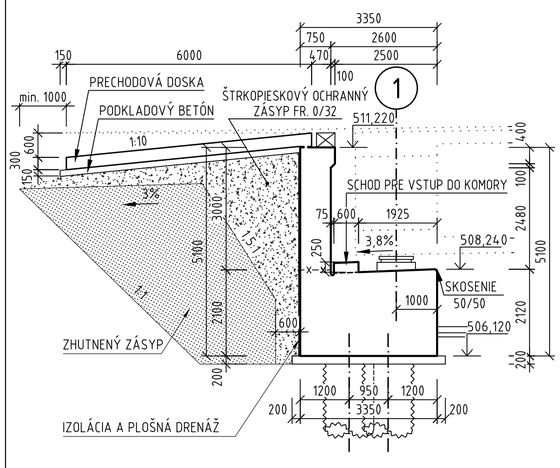

REZ B-B (ĽAVÝM KRÍDLOM)
M 1:100

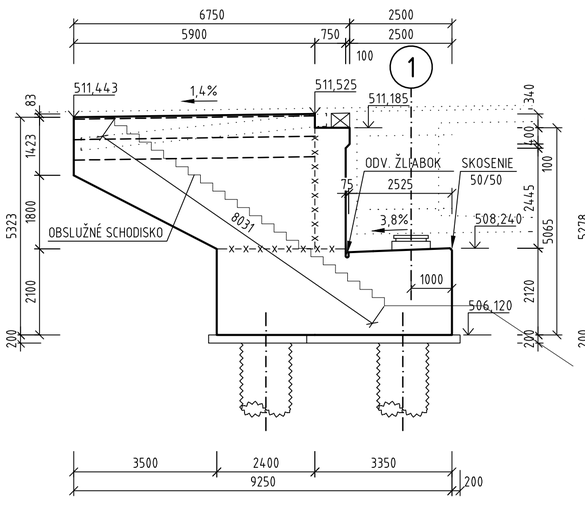

REZ C-C (PRAVÝM KRÍDLOM)
M 1:100

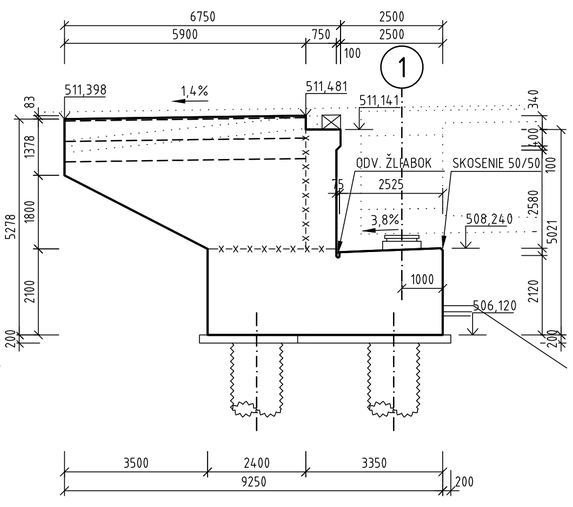

HLAVNÝ PROJEKTANT: **ZDRUŽENIE AMBERG & PROMA**

AMBERG ENGINEERING
Somolického 1/B, 811 05 Bratislava I.
Telefón: 421 2 5930 8261
Fax: 421 2 5930 8260
E-mail: info@amberg.sk

PROMA s.r.o.
Bytčická 16, 010 01 Žilina
Telefón: 421 41 707 88 00-11
Fax: 421 41 707 88 40
E-mail: sekretariat.za@proma.sk

203-00 D

VYPRACOVAL: ING. M. ČÍŽ	HL. INŽ. PROJEKTU: ING. M. VÁHOVSKÝ	ZHOTOVITEĽ: AMBERG ENGINEERING, Somolického 1/B, 811 06 Bratislava I., Telefón: +421 2 5930 8261, Fax: +421 2 5930 8260, E-mail: info@amberg.sk	
ZOD. PROJEKTANT: ING. M. MATUŠKA	TECH. KONTROLA: ING. K. KUNDRÁT		
OBJEDNÁVATEĽ: Slovenská správa ciest, Miletičova 19, 826 19 Bratislava			
KRAJ: Prešovský samosprávny kraj	OKRES: Stará Ľubovňa		
STAVBA: I/68 PLAVNICA PRELOŽKA CESTY		ČÍSLO ZÁKAZKY:	AP-2019/219/01
		STUPEŇ:	DP/DRS
		DÁTUM:	03/2019
ČASŤ STAVBY: MOST CEZ RIEKU POPRAD V KM 1,637		FORMÁT:	6xA4
		MIERKA:	1:25, 1:100
PRÍLOHA: VÝKRES TVARU - OPORA Č. 1		ČÍSLO PRÍLOHY: 4.2.1	SÚPRAVA: