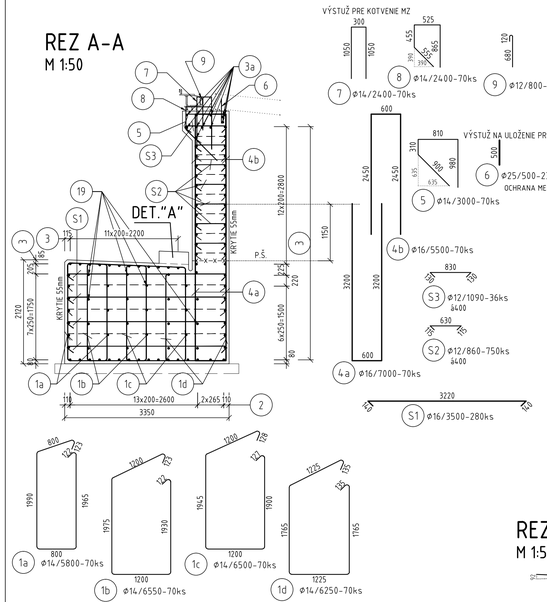

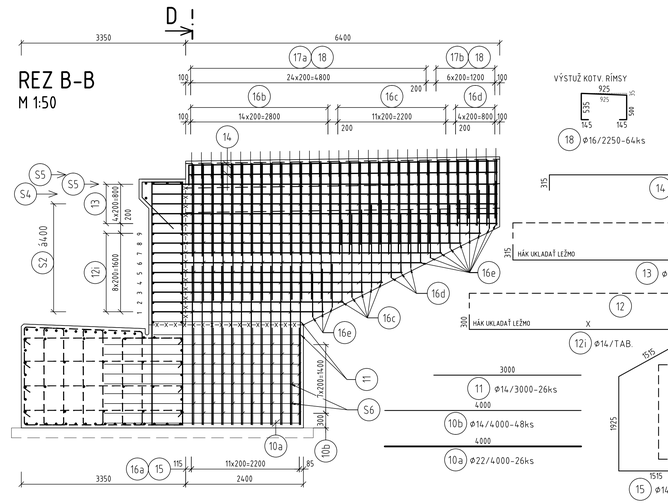

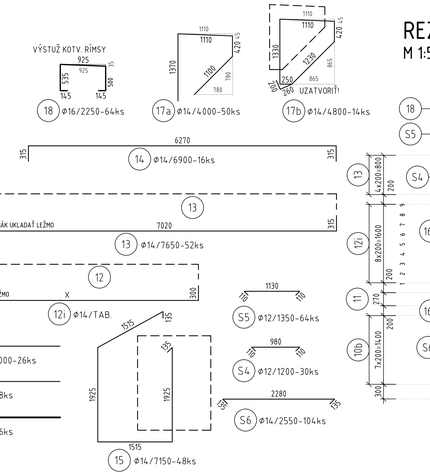

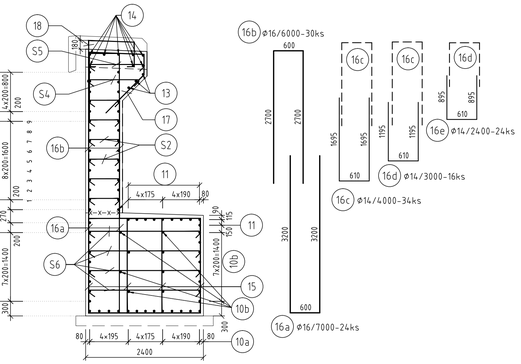

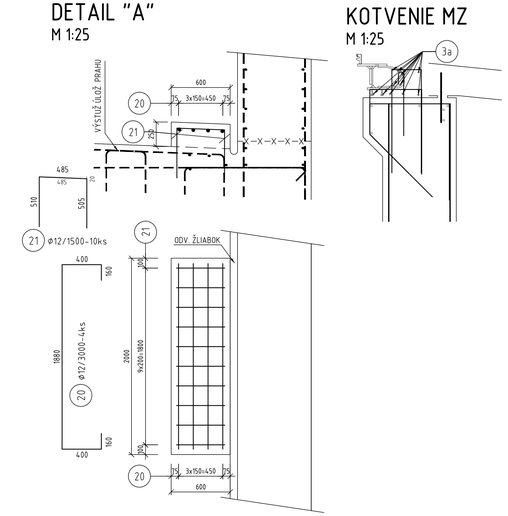

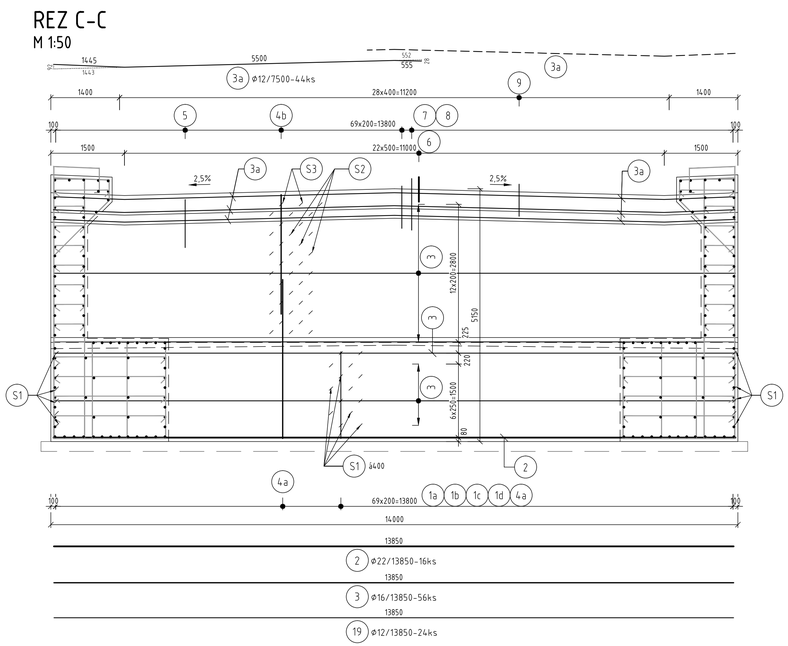

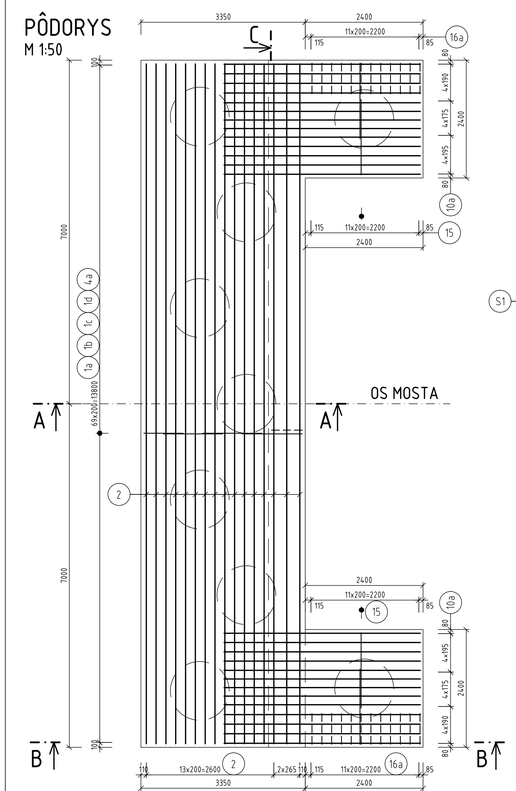

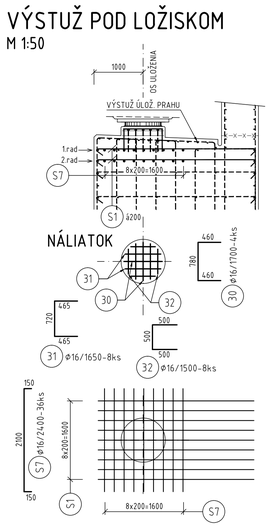

BETÓN	C 30/37	XC4,XF2,XD1(SK)-CL0,4-Dmax22-S3
OCEĽ	B 500B	

OZNAČENIE BETÓNOV JE V ZMYSLE STN EN 206

KRYTIE VÝSTUŽE	
KONŠTRUKCIA	Cnom [mm]
OPORA	55
KRÍDLO	55

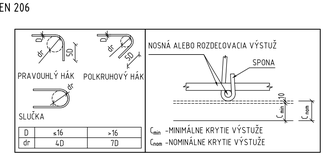

D	≤16	>16
α°	4D	7D

POL.12i	X	DĺŽKA	POČET	CELKOVÁ DĺŽKA
OZN.	[mm]	[m]	[ks]	[m]
1	3500	4,10	4	16,40
2	3900	4,50	4	18,00
3	4300	4,90	4	19,60
4	4700	5,30	4	21,20
5	5100	5,70	4	22,80
6	5500	6,10	4	24,40
7	5900	6,50	4	26,00
8	6300	6,90	4	27,60
9	6700	7,30	4	29,20
Spolu				205,20

POZNÁMKY

POLOŽKY (7)(8)(9) MÔŽU BYŤ UPRAVENÉ PODĽA TYPU MOSTNÉHO ZÁVERU

VÝKAZ VÝSTUŽE

Ozn.	ϕ	DĺŽKA	POČET	DĺŽKA PODĽA ϕ [m]					VÝROBNÁ DĺŽKA PRÚTA
	[mm]	[m]	[ks]	ϕ12	ϕ14	ϕ16	ϕ22	ϕ25	
1a	14	5,80	70		406,00				12,0
1b	14	6,55	70		458,50				12,0
1c	14	6,50	70		455,00				12,0
1d	14	6,25	70		437,50				12,0
2	22	13,85	16			221,60			14,0
3	16	13,85	56			775,60			14,0
4a	16	7,00	70			490,00			12,0
4b	16	5,50	70			385,00			12,0
5	14	3,00	70		210,00				12,0
6	25	0,50	23					11,50	12,0
7	14	2,40	70		168,00				12,0
8	14	2,40	70		168,00				12,0
9	12	0,80	29	23,20					12,0
10a	22	4,00	26				104,00		12,0
10b	14	4,00	48		192,00				12,0
11	14	3,00	26		78,00				12,0
12i	14	TAB.			205,20				12,0
13	14	7,65	52		397,80				12,0
14	14	6,90	16		110,40				12,0
15	14	7,15	48		343,20				12,0
16a	16	7,00	24			168,00			12,0
16b	16	6,00	30			180,00			12,0
16c	14	4,00	34		136,00				12,0
16d	14	3,00	16		48,00				12,0
16e	14	2,40	24		57,60				12,0
17a	14	4,00	50		200,00				12,0
17b	14	4,80	14		67,20				12,0
18	16	2,25	64			144,00			12,0
19	12	13,85	24	332,40					14,0
20	12	3,00	4	12,00					12,0
21	12	1,50	10	15,00					12,0
30	16	1,70	4			6,80			12,0
31	16	1,65	8			13,20			12,0
32	16	1,50	8			12,00			12,0
S1	16	3,50	280			980,00			14,0
S2	12	0,86	750	645,00					12,0
S3	12	1,09	36	39,24					12,0
S4	12	1,20	30	36,00					12,0
S5	12	1,35	64	86,40					12,0
S6	14	2,55	104		265,20				12,0
S7	16	2,40	36			86,40			12,0
SPOLU		[m]	1189,24	4403,60	3241,00	325,60	11,50		
		[kg/m]	0,888	1,208	1,578	2,984	3,853		
		[kg]	1056,0	5319,5	5114,3	971,6	44,3		
HMOTNOSŤ SPOLU				12505,8					

HLAVNÝ PROJEKTANT: ZDRUŽENIE AMBERG & PROMA

AMBERG ENGINEERING
Somolického 1/B, 811 05 Bratislava I.
Telefón: 421 2 5930 8261
Fax: 421 2 5930 8260
E-mail: info@amberg.sk

PROMA s.r.o.
Bytčická 16, 010 01 Žilina
Telefón: 421 41 707 88 00-11
Fax: 421 41 707 88 40
E-mail: sekretariat.zo@proma.sk

203-00

D

VYPRACOVAL: ING. M. ČÍŽ
ZOD. PROJEKTANT: ING. M. MATUŠKA
HL. INŽ. PROJEKTU: ING. M. VÁHOVSKÝ
TECH. KONTROLA: ING. K. KUNDRÁT
ZHOTOVITEĽ: AMBERG ENGINEERING
Somolického 1/B, 811 06 Bratislava I.
Telefón: +421 2 5930 8261
Fax: +421 2 5930 8260
E-mail: info@amberg.sk

OBJEDNÁVATEĽ: Slovenská správa ciest, Miletičova 19, 826 19 Bratislava

KRAJ: Prešovský samosprávny kraj | OKRES: Stará Ľubovňa

STAVBA: I/68 PLAVNICA PRELOŽKA CESTY

ČASŤ STAVBY: MOST CEZ RIEKU POPRAD V KM 1,637

PRÍLOHA: VÝKRES BETONÁRSKEJ VÝSTUŽE - OPORA Č. 6

ČÍSLO ZÁKAZKY:	AP-2019/219/01
STUPEŇ:	DP/DRS
DÁTUM:	03/2019
FORMÁT:	10xA4
MIERKA:	1:25, 1:50
ČÍSLO PRÍLOHY: 4.3.5	SÚPRAVA: