PRIEČNY REZ
M 1:50

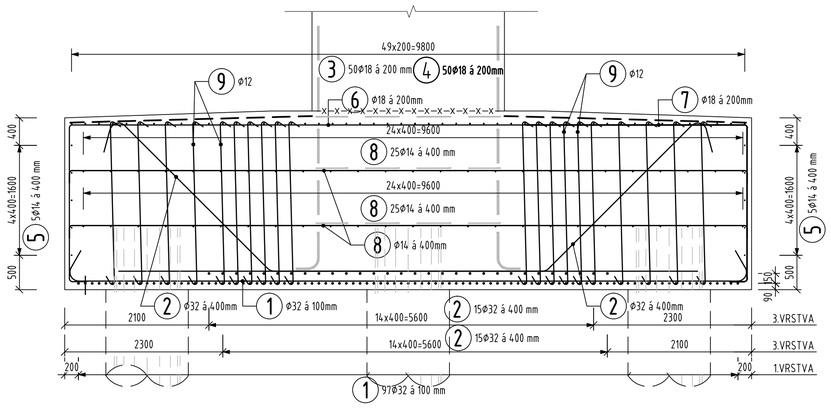

POZDĽŽNY REZ
M 1:50

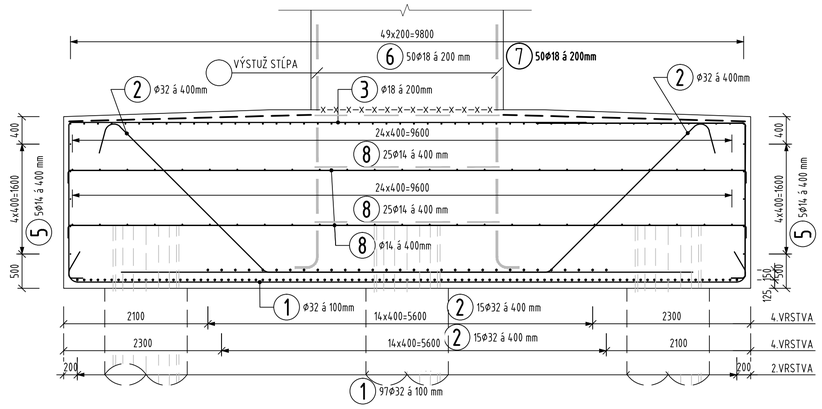

VÝKAZ VÝSTUŽE
PLATÍ PRE 1 ZÁKLAD

Č. pol.	Φ [mm]	Dĺžka [m]	Počet ks.	Dĺžka B500B			
				12	14	18	32
1	32	10.7	194				2075.8
2	32	10.0	60				600.0
3	18	10.0	50			500.0	
4	18	5.5	50			275.0	
5	14	10.0	20		200.0		
6	18	10.0	50			500.0	
7	18	5.8	50			287.5	
8	14	10.2	100		1020.0		
9	12	2.9	1098	3184.2			
Celková dĺžka				3184.2	1220.0	1562.5	2675.8
Špecifická hmotnosť				0.888	1.208	1.998	6.313
Hmotnosť [kg]				2827.6	1473.8	3121.9	16892.3
Hmotnosť celkom				24315.5			

Hmotnosť celkom pre 2ks základu [kg]	48631

ROZMIESTNENIE SPÔN V PÔDORYSE
M 1:100

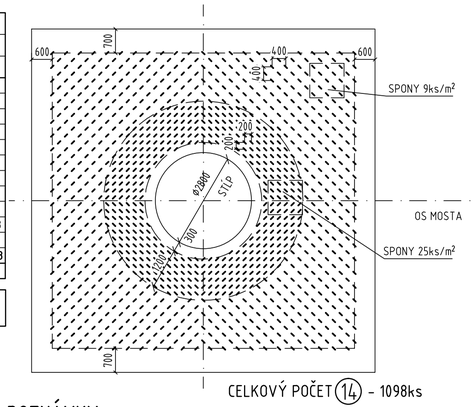

CELKOVÝ POČET 14 - 1098ks

POZNÁMKY

- VÝSTUŽ STĹPA MUSÍ BYŤ ZABETÓNOVANÁ SPOLU SO ZÁKLADOM A JE VYKÁZANÁ VO VÝKRESE VÝSTUŽE STĹPA
- HORNÚ PLOCHU ZÁKLADU (V SPÁDE) KONŠTRUKČNE VYSTUŽIŤ SIEŤAMI Φ8 150/150

BETÓN	C 30/37 XC2,XA1 (SK)-Cl0,4-Dmax22-S3
OCEĽ	B 500B

OZNAČENIE BETÓNOV JE V ZMYSLE STN EN 206

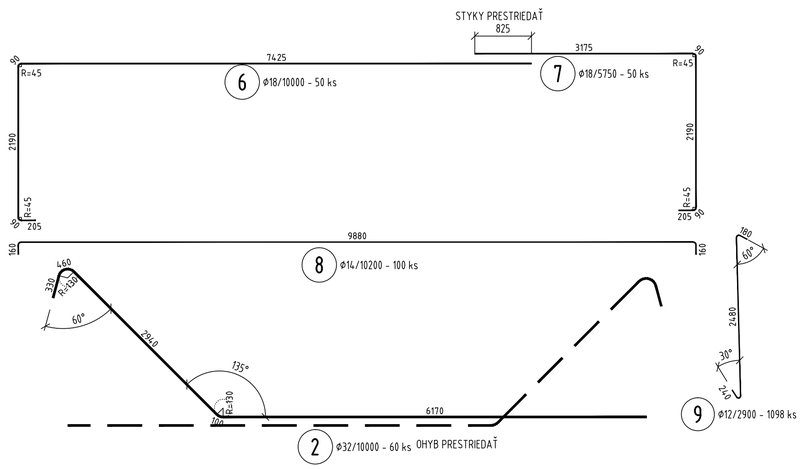

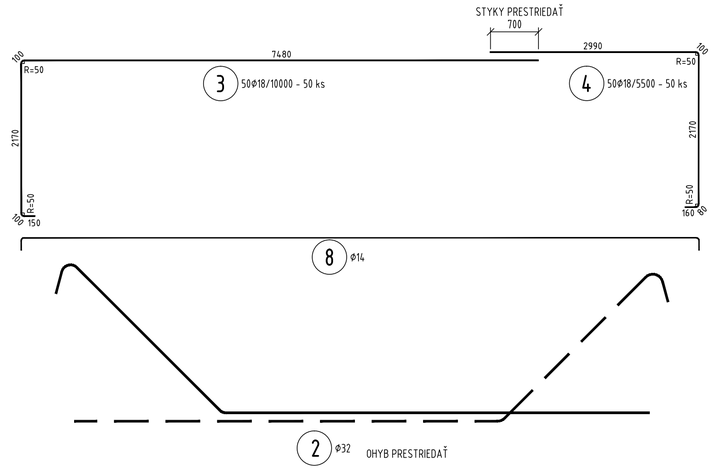

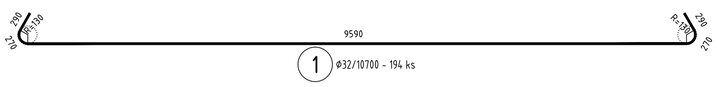

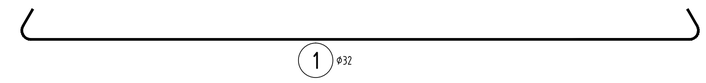

PÔDORYS HORNEJ VÝSTUŽE
M 1:50

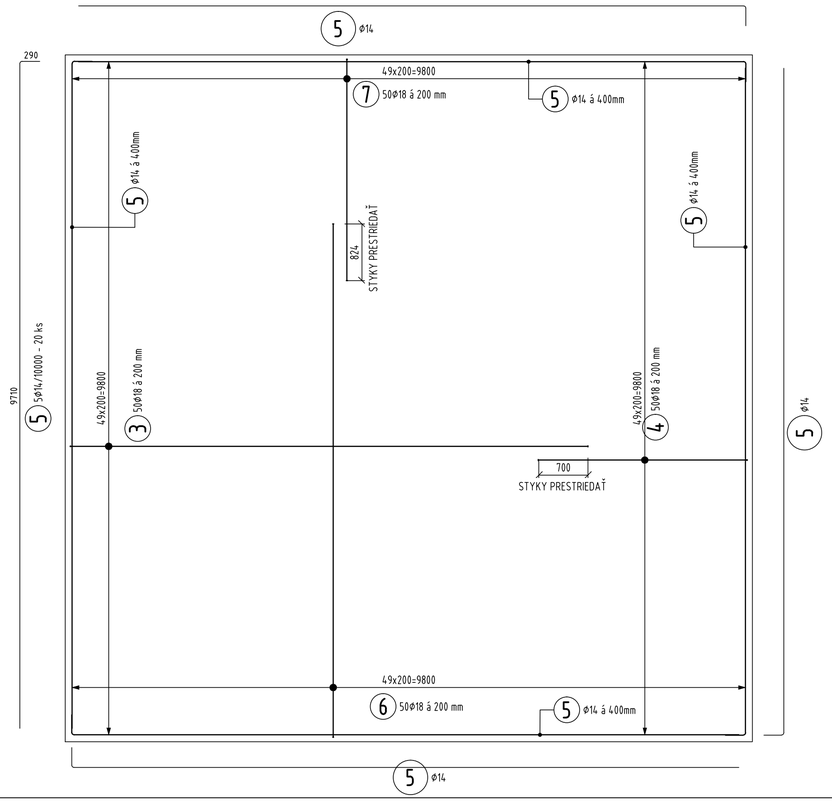

PÔDORYS SPODNEJ VÝSTUŽE
M 1:50

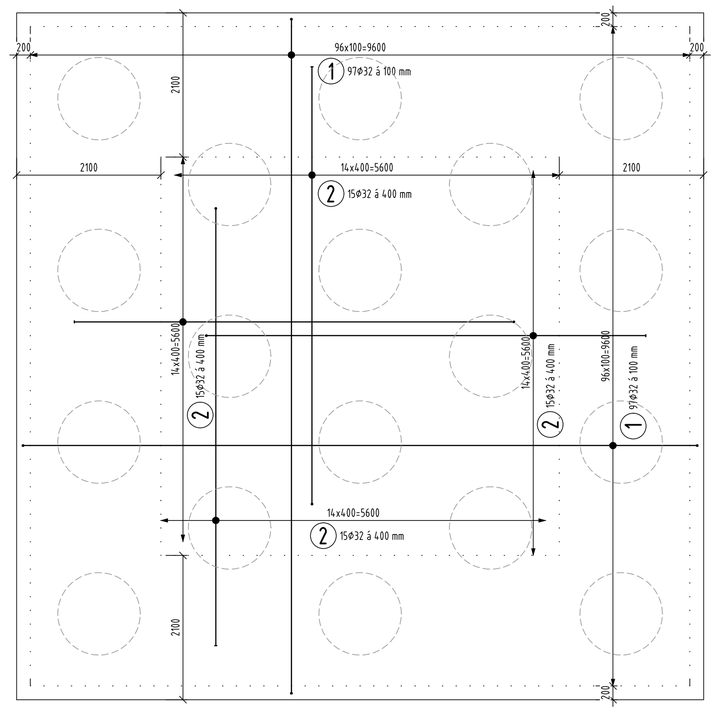

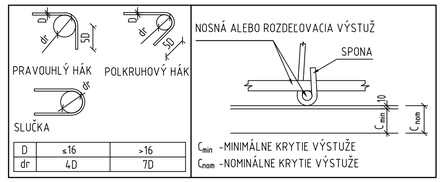

D	≤16	>16
dr	4D	7D

VÝKAZ SIETÍ Φ8/150x150	
PLOCHA	60 m²
Hmotnosť	5.37 kg/m
Hmotnosť	322.20 kg

KRYTIE VÝSTUŽE	
KONŠTRUKCIA	Cnom [mm]
ZÁKLAD	60

HLAVNÝ PROJEKTANT: ZDRUŽENIE AMBERG & PROMA

AMBERG ENGINEERING
Somolického 1/B, 811 05 Bratislava I.
Telefón: 421 2 5930 8261
Fax: 421 2 5930 8260
E-mail: info@amberg.sk

PROMA s.r.o.
Bytčická 16, 010 01 Žilina
Telefón: 421 41 707 88 00-11
Fax: 421 41 707 88 40
E-mail: sekretariat.za@proma.sk

203-00

D

VYPRACOVAL: ING. M. ČÍŽ	HL. INŽ. PROJEKTU: ING. M. VÁHOVSKÝ	ZHOTOVITEĽ: AMBERG ENGINEERING, Somolického 1/B, 811 06 Bratislava I., Telefón: +421 2 5930 8261, Fax: +421 2 5930 8260, E-mail: info@amberg.sk	
ZOD. PROJEKTANT: ING. M. MATUŠKA	TECH. KONTROLA: ING. K. KUNDRÁT		
OBJEDNÁVATEĽ: Slovenská správa ciest, Miletičova 19, 826 19 Bratislava			
KRAJ: Prešovský samosprávny kraj	OKRES: Stará Ľubovňa		
STAVBA: I/68 PLAVNICA PRELOŽKA CESTY		ČÍSLO ZÁKAZKY:	AP-2019/219/01
		STUPEŇ:	DP/DRS
		DÁTUM:	03/2019
ČASŤ STAVBY: MOST CEZ RIEKU POPRAD V KM 1,637		FORMÁT:	8xA4
		MIERKA:	1:50, 1:100
PRÍLOHA: VÝKRES BETONÁRSKEJ VÝSTUŽE - ZÁKLAD Č. 3,5		ČÍSLO PRÍLOHY: 4.3.3	SÚPRAVA: