SCHÉMA ROZMIESTNENIA
M 1:500

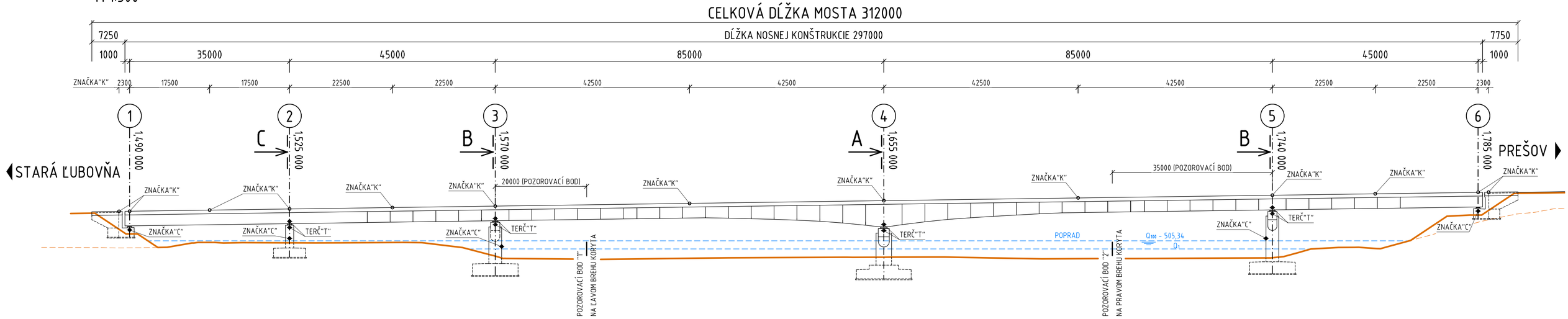

PÔDORYS-SCHÉMA
M 1:1000

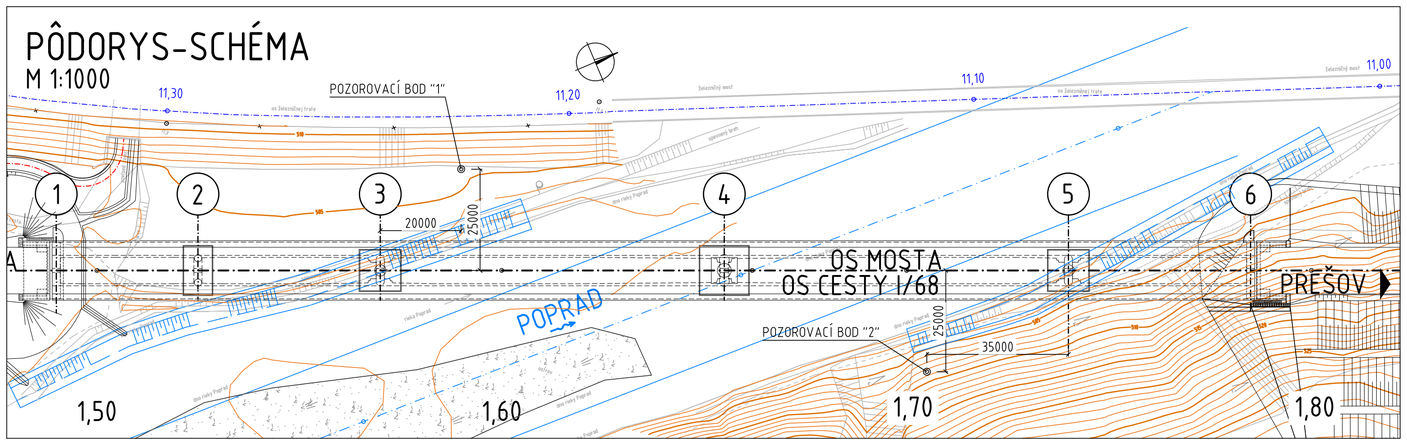

VZŤAŽNÝ BOD M 1:100

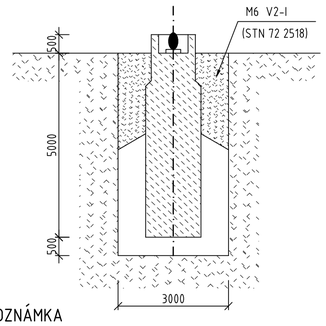

POZNÁMKA

VZŤAŽNÝ BOD SA UMIESTNI V BLÍZKOSTI MOSTA TAK, ABY Z NEHO BOLA MOŽNÁ ZÁMERA A PRÍPADNÁ REKONŠTRUKCIA POZOROVACÍCH BODOV PRESNÁ POLOHA VZŤAŽNÝCH BODOV SA URČÍ PRIAMO NA MIESTE

KLINCOVÁ ZNAČKA (K) M 1:5

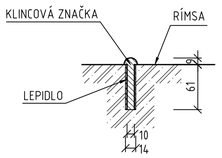

POZNÁMKA

- VŠETKY GEODETICKÉ ZNAČKY BUDÚ OPATRENÉ ANTIKORÓZNOU ÚPRAVOU

POZOROVACÍ BOD M 1:50

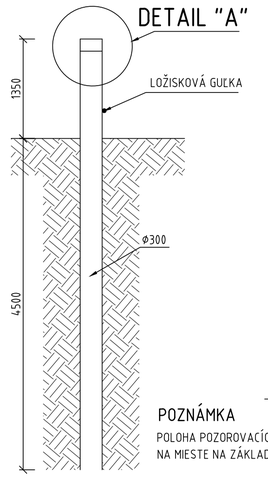

DETAIL "A" M 1:5

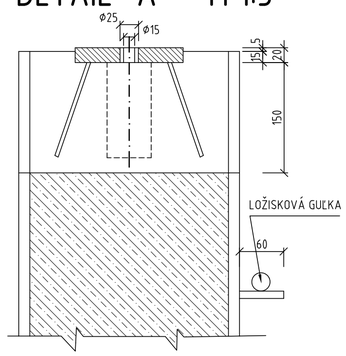

POZNÁMKA

POLOHA POZOROVACÍCH BODOV MÔŽE BYŤ UPRAVENÁ EŠTE NESKÔR PRIAMO NA MIESTE NA ZÁKLADE SKUTOČNÝCH PODMIENOK ZHOTOVENIA NA STAVENISKU

VÝKAZ BODOV	
POZOROVACÍ BOD	2 ks
VZŤAŽNÝ BOD	1 ks

VÝKAZ ZNAČIEK	
KLINCOVÁ ZNAČKA "K"	26 ks
ČAPOVÁ ZNAČKA "C"	8 ks
KRUHOVÝ TERČ "T"	16 ks

LEGENDA

KLINCOVÁ ZNAČKA "K" ○

ČAPOVÁ ZNAČKA "C" ✦

KRUHOVÝ TERČ "T" ✦

KRUHOVÝ TERČ (T) M 1:5

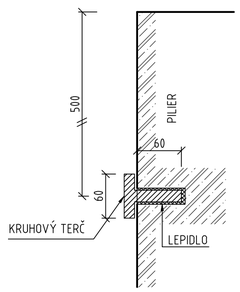

ČAPOVÁ ZNAČKA (C) M 1:5

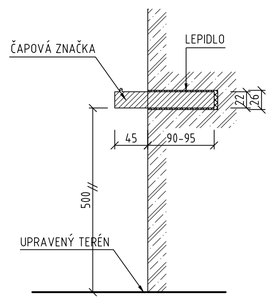

POZNÁMKA

VO ZVISLOM SMERE NAD BODOM MUSÍ BYŤ VOĽNÝ PRIESTOR MIN. 1,0m

PRIEČNY REZ A-A
M 1:200

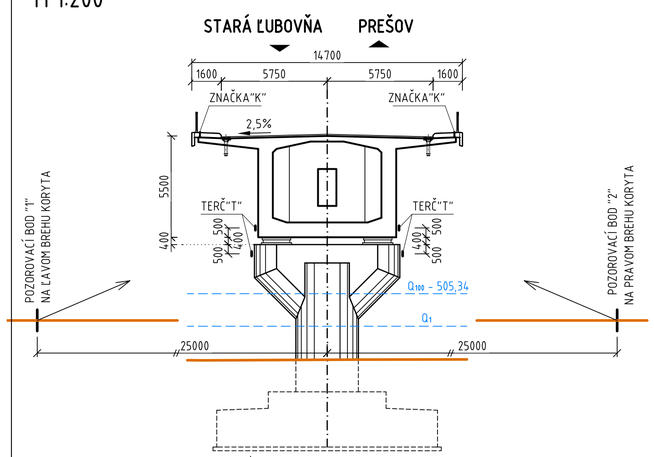

PRIEČNY REZ B-B
M 1:200

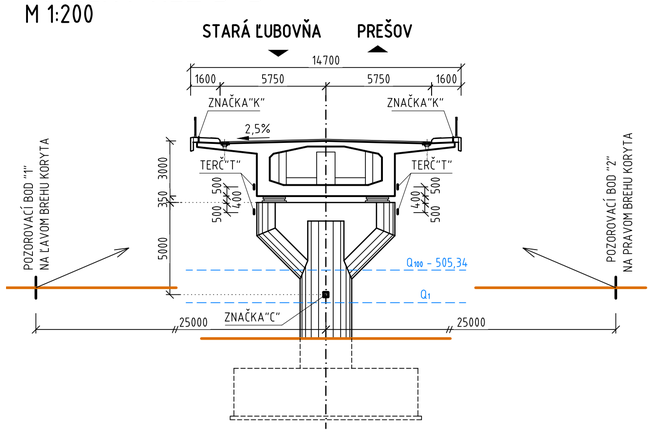

PRIEČNY REZ C-C
M 1:200

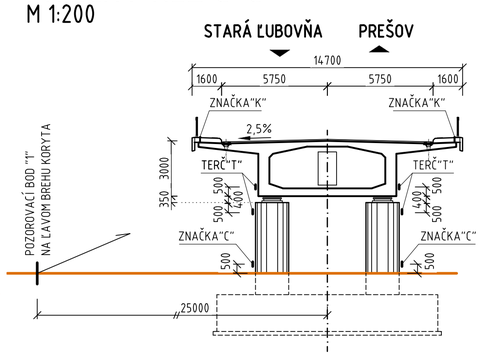

HLAVNÝ PROJEKTANT: **ZDRUŽENIE AMBERG & PROMA**

AMBERG ENGINEERING
Somolického 1/B, 811 05 Bratislava I.
Telefón: 421 2 5930 8261
Fax: 421 2 5930 8260
E-mail: info@amberg.sk

PROMA s.r.o.
Bytčická 16, 010 01 Žilina
Telefón: 421 41 707 88 00-11
Fax: 421 41 707 88 40
E-mail: sekretariat.za@proma.sk

203-00

D

VYPRACOVAL: ING. J. GAJDOŠÍK		HL. INŽ. PROJEKTU: ING. M. VÁHOVSKÝ	ZHOTOVITEĽ: AMBERG ENGINEERING, Somolického 1/B, 811 06 Bratislava I., Telefón: +421 2 5930 8261, Fax: +421 2 5930 8260, E-mail: info@amberg.sk
ZOD. PROJEKTANT: ING. M. MATUŠKA		TECH. KONTROLA: ING. K. KUNDRÁT	
OBJEDNÁVATEĽ: Slovenská správa ciest, Miletičova 19, 826 19 Bratislava			
KRAJ: Prešovský samosprávny kraj	OKRES: Stará Ľubovňa		
STAVBA: I/68 PLAVNICA PRELOŽKA CESTY		ČÍSLO ZÁKAZKY:	AP-2019/219/01
		STUPEŇ:	DP/DRS
		DÁTUM:	03/2019
ČASŤ STAVBY: MOST CEZ RIEKU POPRAD V KM 1,637		FORMÁT:	8xA4
		MIERKA:	1:5,50,100,200,500,1000
PRÍLOHA: VÝKRES ROZMIESTNENIA VZŤAŽNÝCH A OSADENIE POZOROVACÍCH A POZOROVANÝCH BODOV		ČÍSLO PRÍLOHY: 6.16	SÚPRAVA: