PÔDORYS - ZÁBRADLIE NA RÍMSE R2
M 1:200

REZ B-B
M 1:20

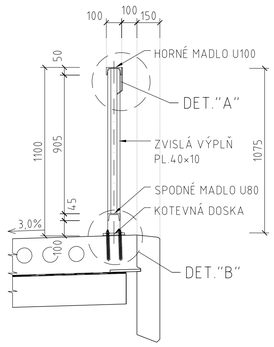

DETAIL "A"
M 1:5

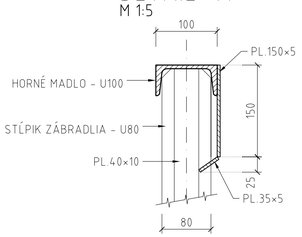

ROZVINUTÝ POHĽAD A-A
M 1:50

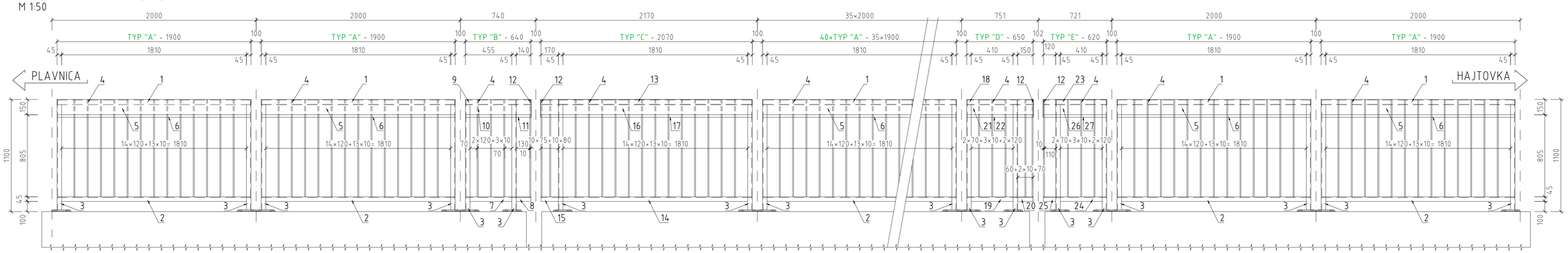

DETAIL "B" - KOTVENIE ZÁBRADLIA
M 1:5

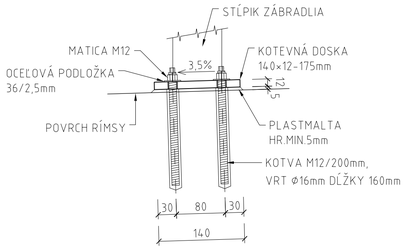

DETAIL KOTEVNEJ DOSKY
M 1:5

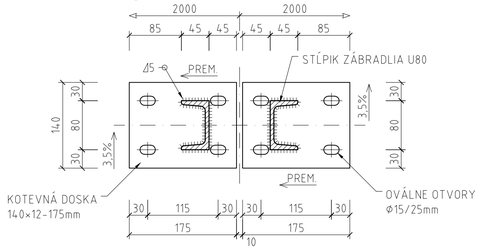

VÝKAZ MATERIÁLU - KOTVENIE

MATERIÁL	DĹŽKA 1KS (mm)	HMOTNOSŤ 1bm (kg/ks)	POČET (KS)	CELKOVÁ DĹŽKA (m)	HMOTNOSŤ CELKOM (kg)
PL.140×12	175	13,188	86	15,05	198,479
LEPENÁ KOTVA M12	200	0,18	344	68,80	61,920
PODLOŽKA	-	1,13/1000	344	-	0,389
MATICA M12	-	0,025	344	-	8,600
HMOTNOSŤ CELKOM (kg)					269

POLOŽKA 12
M 1:5

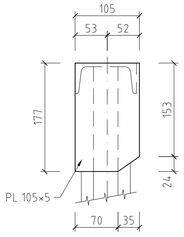

VÝKAZ MATERIÁLU - DIEL "A"

POL. č.	MATERIÁL (mm)	DĹŽKA 1KS (mm)	HMOTNOSŤ 1bm (kg/m)	POČET (KS)	CELKOVÁ DĹŽKA (m)	HMOTNOSŤ CELKOM (kg)
1	U100	1900	10,600	1	1,900	20,14
2	U80	1880	8,650	1	1,880	16,26
3	U80	1075	8,650	2	2,150	18,60
4	PL.40×10	950	3,140	13	12,350	38,78
5	PL.150×5	1900	5,888	1	1,900	11,19
6	PL.35×5	1900	1,374	1	1,900	2,61
HMOTNOSŤ SPOLU (kg)						107,57
ZVARY 2% (kg)						2,15
HMOTNOSŤ CELKOM PRE DIEL "A" (kg)						110

VÝKAZ MATERIÁLU - DIEL "B"

POL. č.	MATERIÁL (mm)	DĹŽKA 1KS (mm)	HMOTNOSŤ 1bm (kg/m)	POČET (KS)	CELKOVÁ DĹŽKA (m)	HMOTNOSŤ CELKOM (kg)
3	U80	1075	8,650	2	2,150	18,60
4	PL.40×10	950	3,140	4	3,800	11,93
7	U80	480	8,650	1	0,480	4,15
8	U80	140	8,650	2	0,280	2,42
9	U100	640	10,600	1	0,640	6,78
10	PL.150×5	640	5,888	1	0,640	3,77
11	PL.35×5	640	1,374	1	0,640	0,88
12	PL.105×5	177	4,121	1	0,177	0,73
HMOTNOSŤ SPOLU (kg)						49,26
ZVARY 2% (kg)						0,99
HMOTNOSŤ CELKOM PRE DIEL "B" (kg)						50

VÝKAZ MATERIÁLU - DIEL "C"

POL. č.	MATERIÁL (mm)	DĹŽKA 1KS (mm)	HMOTNOSŤ 1bm (kg/m)	POČET (KS)	CELKOVÁ DĹŽKA (m)	HMOTNOSŤ CELKOM (kg)
3	U80	1075	8,650	2	2,150	18,60
4	PL.40×10	950	3,140	15	14,250	44,75
12	PL.105×5	177	4,121	1	0,177	0,73
13	U100	2070	10,600	1	2,070	21,94
14	U80	1880	8,650	1	1,880	16,26
15	U80	170	8,650	1	0,170	1,47
16	PL.150×5	2070	5,888	1	2,070	12,19
17	PL.35×5	2070	1,374	1	2,070	2,84
HMOTNOSŤ SPOLU (kg)						118,78
ZVARY 2% (kg)						2,38
HMOTNOSŤ CELKOM PRE DIEL "C" (kg)						121

VÝKAZ MATERIÁLU - DIEL "D"

POL. č.	MATERIÁL (mm)	DĹŽKA 1KS (mm)	HMOTNOSŤ 1bm (kg/m)	POČET (KS)	CELKOVÁ DĹŽKA (m)	HMOTNOSŤ CELKOM (kg)
3	U80	1075	8,650	2	2,150	18,60
4	PL.40×10	950	3,140	5	4,750	14,92
12	PL.105×5	177	4,121	1	0,177	0,73
18	U100	650	10,600	1	0,650	6,89
19	U80	480	8,650	1	0,480	4,15
20	U80	150	8,650	1	0,150	1,30
21	PL.150×5	650	5,888	1	0,650	3,83
22	PL.35×5	650	1,374	1	0,650	0,89
HMOTNOSŤ SPOLU (kg)						51,30
ZVARY 2% (kg)						1,03
HMOTNOSŤ CELKOM PRE DIEL "D" (kg)						52

VÝKAZ MATERIÁLU - DIEL "E"

POL. č.	MATERIÁL (mm)	DĹŽKA 1KS (mm)	HMOTNOSŤ 1bm (kg/m)	POČET (KS)	CELKOVÁ DĹŽKA (m)	HMOTNOSŤ CELKOM (kg)
3	U80	1075	8,650	2	2,150	18,60
4	PL.40×10	950	3,140	4	3,800	11,93
12	PL.105×5	177	4,121	1	0,177	0,73
23	U100	620	10,600	1	0,620	6,57
24	U80	480	8,650	1	0,480	4,15
25	U80	120	8,650	1	0,120	1,04
26	PL.150×5	620	5,888	1	0,620	3,65
27	PL.35×5	620	1,374	1	0,620	0,85
HMOTNOSŤ SPOLU (kg)						47,52
ZVARY 2% (kg)						0,95
HMOTNOSŤ CELKOM PRE DIEL "E" (kg)						48

VÝKAZ MATERIÁLU

DIEL	POČET (KS)	HMOTNOSŤ 1 DIELU (kg)	HMOTNOSŤ CELKOM (kg)
A	39	110	4290
B	1	50	50
C	1	121	121
D	1	52	52
E	1	48	48
HMOTNOSŤ SPOLU (kg)			4561

POZNÁMKY:

1) TVAR ZÁBRADLIA JE POTREBNÉ PRISPÔSOBIŤ SKUTOČNÉMU TVARU MOSTNEJ RÍMSY!

2) KOTVENIE STĺPIKOV ZÁBRADLIA, RESP. ICH POLOHU, PRI DILATAČNÝCH ŠKÁRACH JE POTREBNÉ PRISPÔSOBIŤ KONKRÉTNEMU TYPU MOSTNÉHO ZÁVERU!

3) VŠETKY PRVKY ZÁBRADLIA BUDÚ CHRÁNENÉ PODĽA "TP 068 - PROTIKORÓZNA OCHRANA OCEĽOVÝCH KONŠTRUKCIÍ MOSTOV" SCHVÁLENÉ MDVaRR SR S ÚČINNOSŤOU OD 15.12.2016.

4) JEDNOTLIVÉ ČASTI ZÁBRADLIA SA BUDÚ SPÁJAŤ KONŠTRUKČNÝMI ZVARMI, ICH POPIS BUDE SÚČASŤOU VÝROBNEJ (DIELENSKEJ) DOKUMENTÁCIE. ZVARY MUSIA VYHOVOVAŤ STN EN 1993.

5) KOTVY M12/200mm BUDÚ LEPENÉ DO VŔTANÝCH OTVOROV Ø16mm DĹŽKY MIN.160mm.

6) KOTEVNÉ DOSKY ZÁBRADLIA JE POTREBNÉ OSADIŤ DO PLASTMALTY HR. MIN. 5mm S UTESTENÍM OKRAJOV TMELOM.

7) POZDĹŽNY SKLON ZÁBRADLIA JE PREMENNÝ (NIVELETA MOSTA SA NACHÁDZA VO VÝŠKOVOM OBLÚKU).

8) CELKOVÁ DĹŽKA ZÁBRADLIA NA RÍMSE R2 JE 82,382m.

9) ROZMERY A SPÔSOB UKOTVENIA PROTISNEHOVEJ VÝPLNE ZVODIDLA SA URČÍ PO STANOVENÍ KONKRÉTNEHO TYPU ZÁBRADELNÉHO A MOSTNÉHO ZVODIDLA!

10) FAREBNÝ ODTIEŇ VRCHNÉHO NÁTERU (RAL) URČÍ STAVEBNÍK.

11) MATERIÁL ZÁBRADLIA JE AKOSTI S 235.

POVRCHOVÁ ÚPRAVA	OČISTENIE POVRCHU NA STUPEŇ SA 2,5 PODĽA STN ISO 8501), METALIZÁCIA ŽIAROVÝM STRIEKANÝM ZINKOM S HRÚBKOU MIN. 100μm, 1× ZÁKLADNÝ EPOXIDOVÝ NATER S MIN. HRÚBKOU 80μm + VRCHNÝ POLYURETÁNOVÝNÁTER S MIN. HRÚBKOU 80μm, ODTIEŇ (RAL) URČÍ STAVEBNÍK.

VŠETKY PODROBNOSTI PROTIKORÓZNEJ OCHRANY ZÁBRADLIA SÚ OBSIAHNUTÉ V TECHNICKOM PREDPISE :

"TP 068 - PROTIKORÓZNA OCHRANA OCEĽOVÝCH KONŠTRUKCIÍ MOSTOV"

SCHVÁLENÉ MDVaRR SR S ÚČINNOSŤOU OD 15.12.2016

HLAVNÝ PROJEKTANT: ZDRUŽENIE AMBERG & PROMA

AMBERG ENGINEERING
Samalíkového 1/B, 811 05 Bratislava I.
Telefón: 421 2 5930 8261
Fax: 421 2 5930 8260
E-mail: info@amberg.sk

PROMA s.r.o.
Bytčická 16, 010 01 Žilina
Telefón: 421 41 707 88 00-11
Fax: 421 41 707 88 40
E-mail: sekretariat.zo@proma.sk

206-00 D

VYPRACOVAL: ING. J. PALGUT	HL. INŽ. PROJEKTU: ING. M. VÁHOVSKÝ	ZHOTOVITEĽ: MOSTAT, spol. s r.o. Mlynské nivy 19, 826 19 Bratislava
ZOD PROJEKTANT: ING. J. PALGUT	TECH. KONTROLA: ING. Z. KRAFČÍK	
OBJEDNÁVATEĽ: Slovenská správa ciest, Miletičova 19, 826 19 Bratislava		
KRAJ: Prešovský samosprávny kraj	OKRES: Stará Ľubovňa	
STAVBA: I/68 PLAVNICA PRELOŽKA CESTY		ČÍSLO ZÁKAZKY: AP-2019/219/01
		STUPEŇ: DP/DRS
		DÁTUM: 03/2019
ČASŤ STAVBY: MOST NA CESTE III/543 032 NAD CESTOU I/68 A TRAŤOU ŽSR V KM 4,622		FORMÁT: 8×A4
		MIERKA: 1:M
PRÍLOHA: VÝKRES ZÁBRADLIA		ČÍSLO PRÍLOHY: 23
		SÚPRAVA: