REZ A–A - OPORA č.1,6
M 1:50

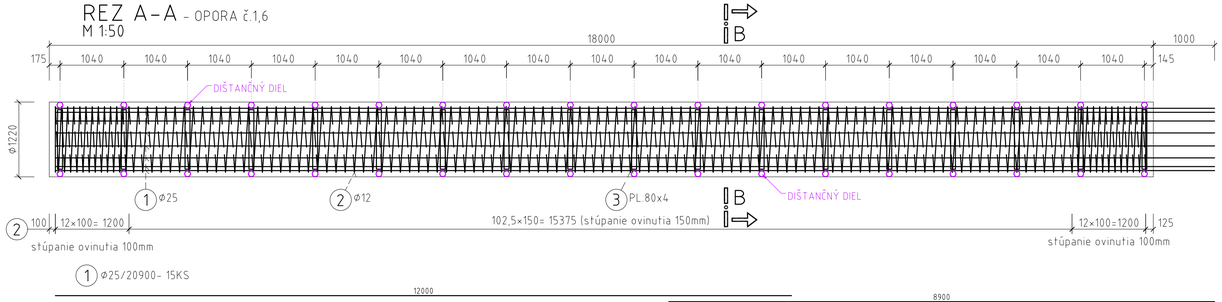

REZ A–A - PILIER 2÷5
M 1:50

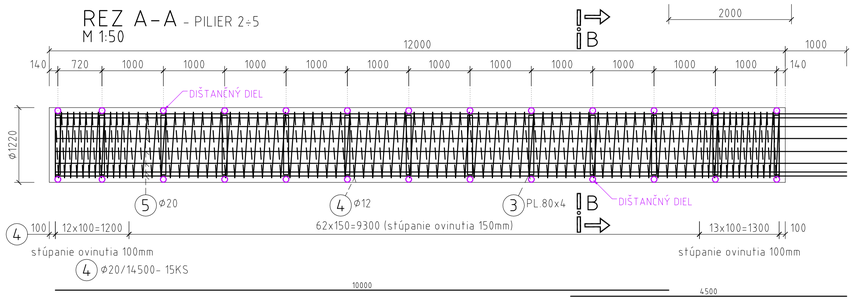

REZ B–B
M 1:25

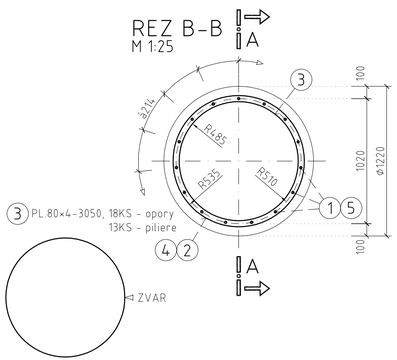

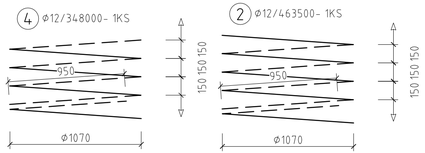

VÝKAZ MATERIÁLU - PILÓTA DĹŽKY 18m

POL. Č.	Ø (mm)	DĹŽKA (mm)	POČET (KS)	DĹŽKA SPOLU (m) Ø12	Ø25	PL.80×4
1	25	20900	15		313,50	
2	12	463500	1	463,50		
3	PL.80×4	3050	18			54,90
DĹŽKA CELKOM (m)				463,50	313,50	54,90
HMOTNOSŤ 1bm (kg/m)				0,888	3,853	2,512
HMOTNOSŤ SPOLU (kg)				411,59	1207,92	137,91
HMOTNOSŤ CELKOM (kg)						**1757,41**
REZERVA 15% (kg)						**264**
CELKOVÁ HMOTNOSŤ PRE 1 PILÓTU (kg)						**2021**
CELKOVÁ HMOTNOSŤ PRE 9 PILÓT/1 OPORA (kg)						**18189**
CELKOVÁ HMOTNOSŤ PRE 2 OPORY (kg)						**36378**

VÝKAZ MATERIÁLU - PILÓTA DĹŽKY 12m

POL. Č.	Ø (mm)	DĹŽKA (mm)	POČET (KS)	DĹŽKA SPOLU (m) Ø12	Ø20	PL.80×4
3	PL.80×4	3050	13			39,65
4	20	14500	15		217,50	
5	12	348000	1	348,00		
DĹŽKA CELKOM (m)				348,00	217,50	39,65
HMOTNOSŤ 1bm (kg/m)				0,888	2,466	2,512
HMOTNOSŤ SPOLU (kg)				309,02	536,35	99,60
HMOTNOSŤ CELKOM (kg)						**944,98**
REZERVA 15% (kg)						**142**
CELKOVÁ HMOTNOSŤ PRE 1 PILÓTU (kg)						**1087**
CELKOVÁ HMOTNOSŤ PRE 18 PILÓT/1 PILIER (kg)						**19561**
CELKOVÁ HMOTNOSŤ PRE 4 PILIERE (kg)						**78244**

POUŽITÝ MATERIÁL

BETÓN STN EN 206

PODKLADOVÝ BETÓN C12/15-X0 (SK)

PILÓTY C25/30-XC2 (SK)-Cl 0,4-D_{max} 22-S3

PRE HODNOTY MODULOV PRUŽNOSTI JEDNOTLIVÝCH PEVNOSTNÝCH TRIED BETÓNOV JE NUTNÉ SPLNIŤ USTANOVENIA V ZMYSLE STN EN 1992-1-1 (čl. 3.1.3, TAB. 3.1).

BETONÁRSKA VÝSTUŽ STN EN 1992 1-1 B500B, fyk= 500MPa, TRIEDA ŤAŽNOSTI "B"

KRYTIE BETONÁRSKEJ VÝSTUŽE: c_{nom}= 100mm

DĹŽKA PRÚTOV BETONÁRSKEJ VÝSTUŽE JE MERANÁ V OSI.

MINIMÁLNE VNÚTORNÉ POLOMERY ZAKRIVENIA VLOŽIEK S REBROVANÝM POVRCHOM

SCHÉMA KRYTIA VÝSTUŽE BETÓNOM

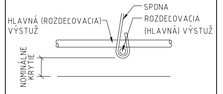

POZNÁMKY:

OPORA 1: 9ks veľkopriemerových pilót Ø1200mm dĺžky 18m
PILIER 2÷5: 18ks veľkopriemerových pilót Ø1200mm dĺžky 12m
OPORA 6: 9ks veľkopriemerových pilót Ø1200mm dĺžky 18m

1) NA ZÁKLADE VÝSLEDKOV ZAŤAŽOVACEJ SKÚŠKY PILÓT SI PROJEKTANT VYHRADZUJE PRÁVO ÚPRAVY DĹŽKY, RESP. POČTU VEĽKOPRIEMEROVÝCH PILÓT. V RÁMCI ÚPRAVY DĹŽKY, RESP. POČTU PILÓT SA UPRAVÍ AJ BETONÁRSKA VÝSTUŽ PILÓT.
2) MATERIÁL POLOŽKY 3 (PLECH 80×4mm) JE AKOSTI S235.

HLAVNÝ PROJEKTANT: **ZDRUŽENIE AMBERG & PROMA**

AMBERG ENGINEERING
Somolického 1/B, 811 05 Bratislava 1.
Telefón: 421 2 5930 8261
Fax: 421 2 5930 8260
E-mail: info@amberg.sk

PROMA s.r.o.
Bytčická 16, 010 01 Žilina
Telefón: 421 41 707 88 00-11
Fax: 421 41 707 88 40
E-mail: sekretariat.za@proma.sk

202-00 D

VYPRACOVAL: ING. J. PALGUT	HL. INŽ. PROJEKTU: ING. M. VÁHOVSKÝ	ZHOTOVITEĽ: MOSTAT, spol. s r.o. Belehradská 18, 040 13 Košice	
ZOD. PROJEKTANT: ING. J. PALGUT	TECH. KONTROLA: ING. Z. KRAFČÍK		
OBJEDNÁVATEĽ: Slovenská správa ciest, Miletičova 19, 826 19 Bratislava			
KRAJ: Prešovský samosprávny kraj	OKRES: Stará Ľubovňa		
STAVBA: I/68 PLAVNICA PRELOŽKA CESTY		ČÍSLO ZÁKAZKY:	AP-2019/219/01
		STUPEŇ:	DP/DRS
		DÁTUM:	03/2019
ČASŤ STAVBY: MOST CEZ RIEKU POPRAD V KM 1,100		FORMÁT:	4×A4
		MIERKA:	1:50,1:25
PRÍLOHA: VÝKRES TVARU A BETONÁRSKEJ VÝSTUŽE PILÓT		ČÍSLO PRÍLOHY: 06	SÚPRAVA: