VZOROVÝ PRIEČNY REZ
PRÍSTUPOVÁ KOM. "131-PC1"
P4/30

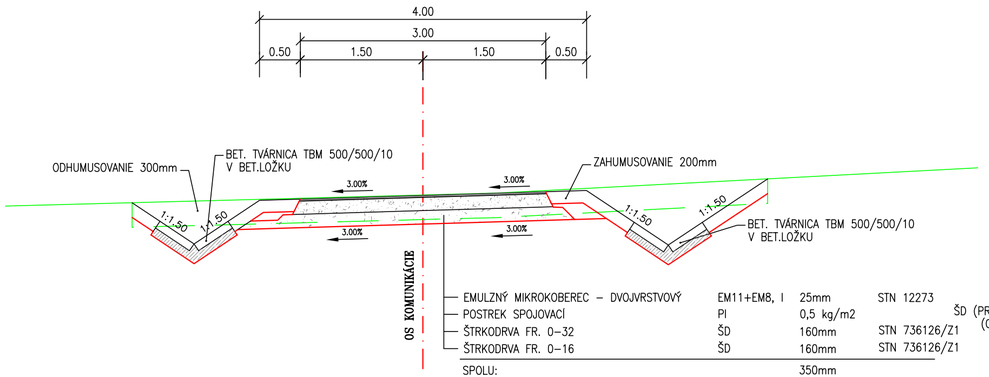

EMULZNÝ MIKROKOBEREC – DVOJVRSTVOVÝ	EM11+EM8, I	25mm	STN 12273
POSTREK SPOJOVACÍ	PI	0,5 kg/m2	
ŠTRKODRVA FR. 0–32	ŠD	160mm	STN 736126/Z1
ŠTRKODRVA FR. 0–16	ŠD	160mm	STN 736126/Z1
SPOLU:		350mm	

VZOROVÝ PRIEČNY REZ
PRÍSTUPOVÁ KOM. "131-PC2"
P4/30

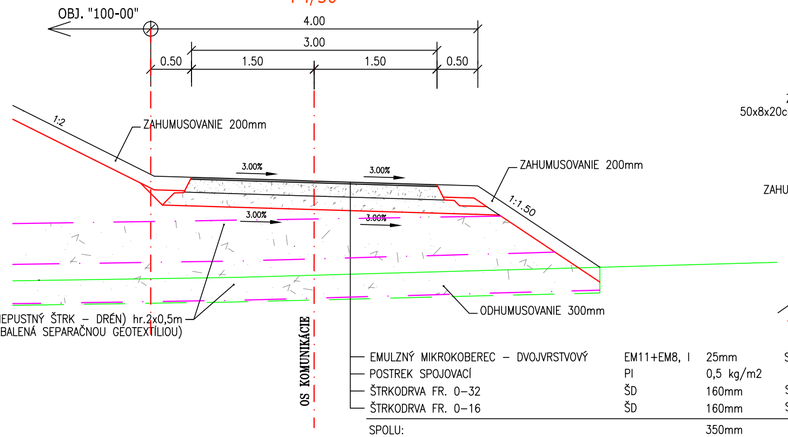

EMULZNÝ MIKROKOBEREC – DVOJVRSTVOVÝ	EM11+EM8, I	25mm	STN 12273
POSTREK SPOJOVACÍ	PI	0,5 kg/m2	
ŠTRKODRVA FR. 0–32	ŠD	160mm	STN 736126/Z1
ŠTRKODRVA FR. 0–16	ŠD	160mm	STN 736126/Z1
SPOLU:		350mm	

VZOROVÝ PRIEČNY REZ
CHODNÍKOM "131-CH1"

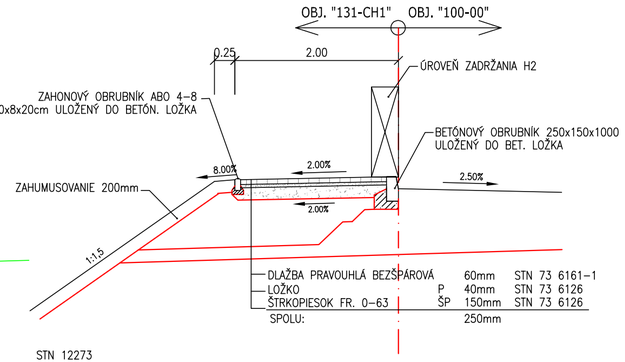

DLAŽBA PRAVOUHLÁ BEZŠPÁROVÁ		60mm	STN 73 6161–1
LOŽKO	P	40mm	STN 73 6126
ŠTRKOPIESOK FR. 0–63	ŠP	150mm	STN 73 6126
SPOLU:		250mm	

VZOROVÝ PRIEČNY REZ
PRÍSTUPOVÁ KOM. "131-PC4"
P6,5/30

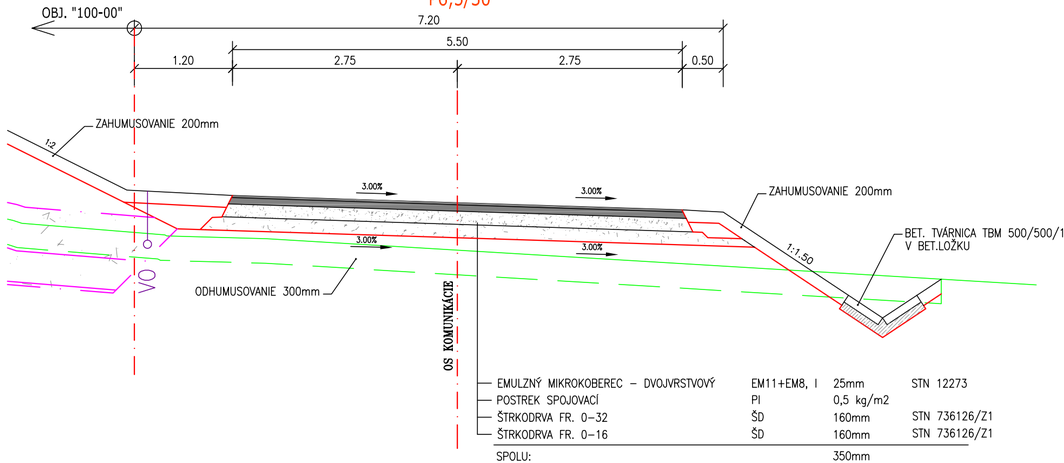

EMULZNÝ MIKROKOBEREC – DVOJVRSTVOVÝ	EM11+EM8, I	25mm	STN 12273
POSTREK SPOJOVACÍ	PI	0,5 kg/m2	
ŠTRKODRVA FR. 0–32	ŠD	160mm	STN 736126/Z1
ŠTRKODRVA FR. 0–16	ŠD	160mm	STN 736126/Z1
SPOLU:		350mm	

VZOROVÝ PRIEČNY REZ
CHODNÍKOM

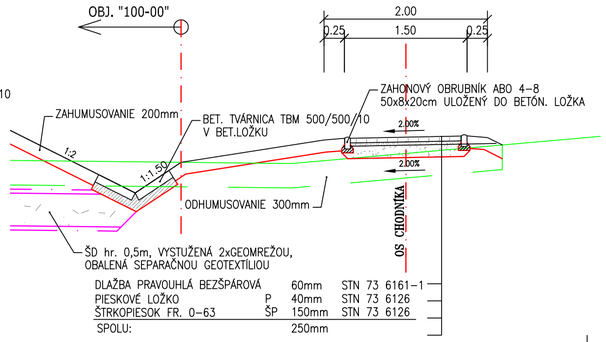

DLAŽBA PRAVOUHLÁ BEZŠPÁROVÁ		60mm	STN 73 6161–1
PIESKOVÉ LOŽKO	P	40mm	STN 73 6126
ŠTRKOPIESOK FR. 0–63	ŠP	150mm	STN 73 6126
SPOLU:		250mm	

HLAVNÝ PROJEKTANT: **ZDRUŽENIE AMBERG & PROMA**

AMBERG ENGINEERING
Somolického 1/B, 811 05 Bratislava I.
Telefón: 421 2 5930 8261
Fax: 421 2 5930 8260
E-mail: info@amberg.sk

PROMA s.r.o.
Bytčická 16, 010 01 Žilina
Telefón: 421 41 707 88 00–11
Fax: 421 41 707 88 40
E-mail: sekretariat.za@proma.sk

131-00

D

VYPRACOVAL: ING. M. VÁHOVSKÝ	HL. INŽ. PROJEKTU: ING. M. VÁHOVSKÝ	ZHOTOVITEĽ: VAHOPROJEKT Exnárova 13, 080 01 Prešov Telefón: 0907/930 427 e-mail: vahoprojekt@gmail.com	
ZOD. PROJEKTANT: ING. M. VÁHOVSKÝ	TECH. KONTROLA: ING. Z. KRAFČÍK		
OBJEDNÁVATEĽ: Slovenská správa ciest, Miletičova 19, 826 19 Bratislava			
KRAJ: Prešovský samosprávny kraj	OKRES: Stará Ľubovňa		
STAVBA: I/68 PLAVNICA PRELOŽKA CESTY		ČÍSLO ZÁKAZKY:	AP-2019/219/01
		STUPEŇ:	DP/DRS
		DÁTUM:	03/2019
ČASŤ STAVBY: 131-00, PRÍSTUPOVÉ CESTY V K. Ú. OBCE PLAVNICA		FORMÁT:	3xA4
		MIERKA:	1:50
PRÍLOHA: VZOROVÉ PRIEČNE REZY		ČÍSLO PRÍLOHY: 3	SÚPRAVA: