REZ A-A
M 1:50

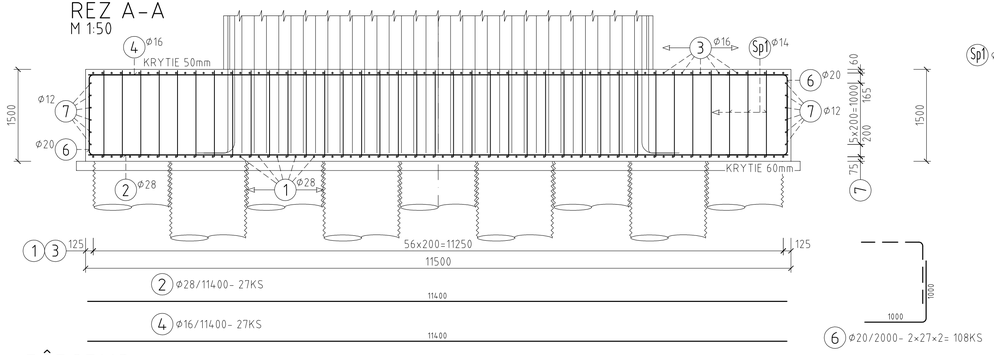

REZ B-B
M 1:50

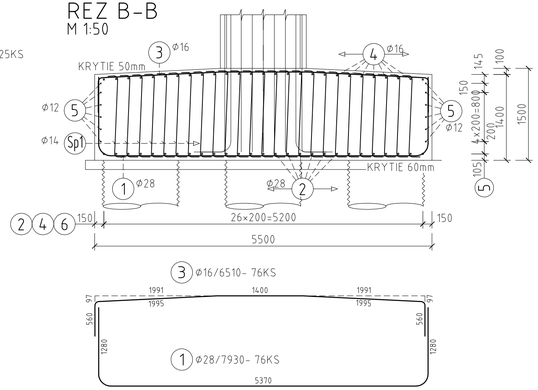

PÔDORYS
M 1:50

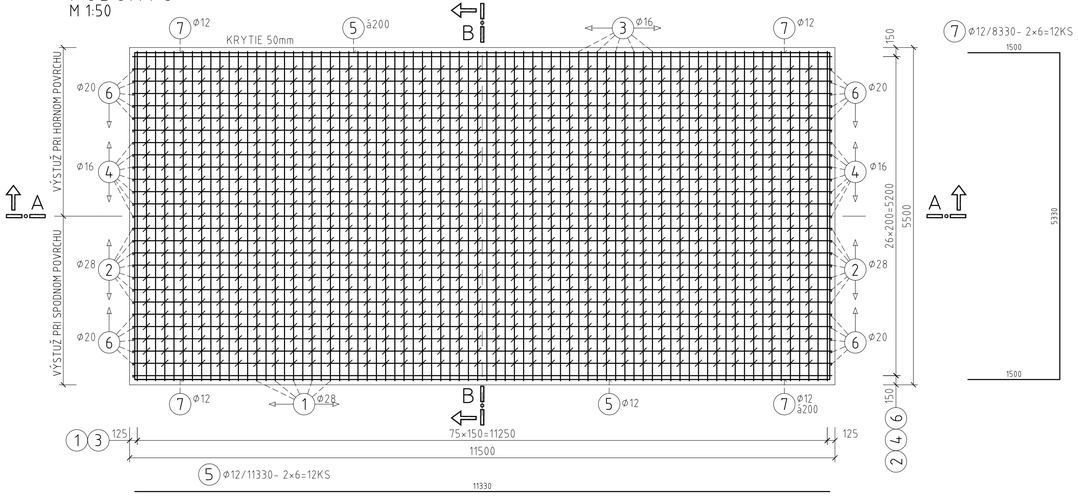

VÝKAZ BETONÁRSKEJ VÝSTUŽE

POL. Č.	Φ (mm)	DĽŽKA (mm)	POČET (KS)	DĽŽKA SPOLU (m)				
				Φ12	Φ14	Φ16	Φ20	Φ28
1	28	7930	76					602,68
2	28	11400	27					307,80
3	16	6510	76			494,76		
4	16	11400	27			307,80		
5	12	11330	12	135,96				
6	20	2000	108				216,00	
7	12	8330	12	99,96				
Sp1	14	1700	925		1572,50			
DĽŽKA CELKOM (m)				235,92	1572,50	802,56	216,00	910,48
HMOTNOSŤ 1bm (kg/m)				0,888	1,208	1,578	2,466	4,834
HMOTNOSŤ SPOLU (kg)				209,50	1899,58	1266,44	532,66	4401,26
HMOTNOSŤ CELKOM (kg)								8309
REZERVA 15% (kg)								1246
CELKOVÁ HMOTNOSŤ PRE 1 ZÁKLADOVÝ BLOK (kg)								9556
CELKOVÁ HMOTNOSŤ PRE 2 ZÁKLADOVÉ BLOKY (kg)								19112

MINIMÁLNE VNÚTORNÉ POLOMERY ZAKRIVENIA VLOŽIEK S REBROVANÝM POVRCHOM

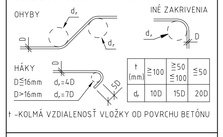

† -KOLMÁ VZDIALENOSŤ VLOŽKY OD POVRCHU BETÓNU

SCHÉMA KRYTIA VÝSTUŽE BETÓNOM

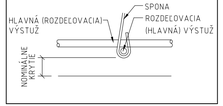

POZNÁMKY:

1) DĽŽKY A TVARY JEDNOTLIVÝCH POLOŽIEK JE POTREBNÉ FYZICKY PREVERIŤ NA STAVBE A PRISPÔSOBIŤ SKUTOČNÉMU TVARU ZÁKLADOVÉHO BLOKU.
2) ČIASTKOVÉ DĽŽKY,TVAR A POČET JEDNOTLIVÝCH POLOŽIEK MUSIA ZODPOVEDAŤ SKUTOČNEJ GEOMETRII DEBNENIA.

POUŽITÝ MATERIÁL

BETÓN STN EN 206

PODKLADOVÝ BETÓN	C12/15-X0 (SK)
ZÁKLADOVÉ BLOKY PILIEROV	C30/37-XC2,XF2 (SK)-Cl 0,4-D_{max} 16-S3 (S4)

PRE HODNOTY MODULOV PRUŽNOSTI JEDNOTLIVÝCH PEVNOSTNÝCH TRIED BETÓNOV JE NUTNÉ SPLNIŤ USTANOVENIA V ZMYSLE STN EN 1992-1-1 (čl. 3.1.3, TAB. 3.1).

BETONÁRSKA VÝSTUŽ STN EN 1992 1-1 B500B, fyk= 500MPa, TRIEDA ŤAŽNOSTI "B"

KRYTIE BETONÁRSKEJ VÝSTUŽE: c_{nom}= 50mm/60mm

DĽŽKA PRÚTOV BETONÁRSKEJ VÝSTUŽE JE MERANÁ V OSI.

HLAVNÝ PROJEKTANT: ZDRUŽENIE AMBERG & PROMA

AMBERG ENGINEERING
Somolického 1/B, 811 05 Bratislava 1.
Telefón: 421 2 5930 8261
Fax: 421 2 5930 8260
E-mail: info@amberg.sk

PROMA s.r.o.
Bytčická 16, 010 01 Žilina
Telefón: 421 41 707 88 00-11
Fax: 421 41 707 88 40
E-mail: sekretariat.za@proma.sk

206-00

D

VYPRACOVAL: ING. J. PALGUT	HL. INŽ. PROJEKTU: ING. M. VÁHOVSKÝ	ZHOTOVITEĽ: MOSTAT, spol. s r.o. Belehradská 18, 040 15 Košice
ZOD. PROJEKTANT: ING. J. PALGUT	TECH. KONTROLA: ING. Z. KRAFČÍK	
OBJEDNÁVATEĽ: Slovenská správa ciest, Miletičova 19, 826 19 Bratislava		
KRAJ: Prešovský samosprávny kraj	OKRES: Stará Ľubovňa	
STAVBA: I/68 PLAVNICA PRELOŽKA CESTY	ČÍSLO ZÁKAZKY:	AP-2019/219/01
	STUPEŇ:	DP/DRS
	DÁTUM:	03/2019
ČASŤ STAVBY: MOST NA CESTE III/543 032 NAD CESTOU I/68 A TRAŤOU ŽSR V KM 4,622	FORMÁT:	4×A4
	MIERKA:	1:50
PRÍLOHA: VÝKRES BETONÁRSKEJ VÝSTUŽE ZÁKLADU POD PILIEROM 2,3	ČÍSLO PRÍLOHY: 12	SÚPRAVA: