REZ B-B
M 1:25

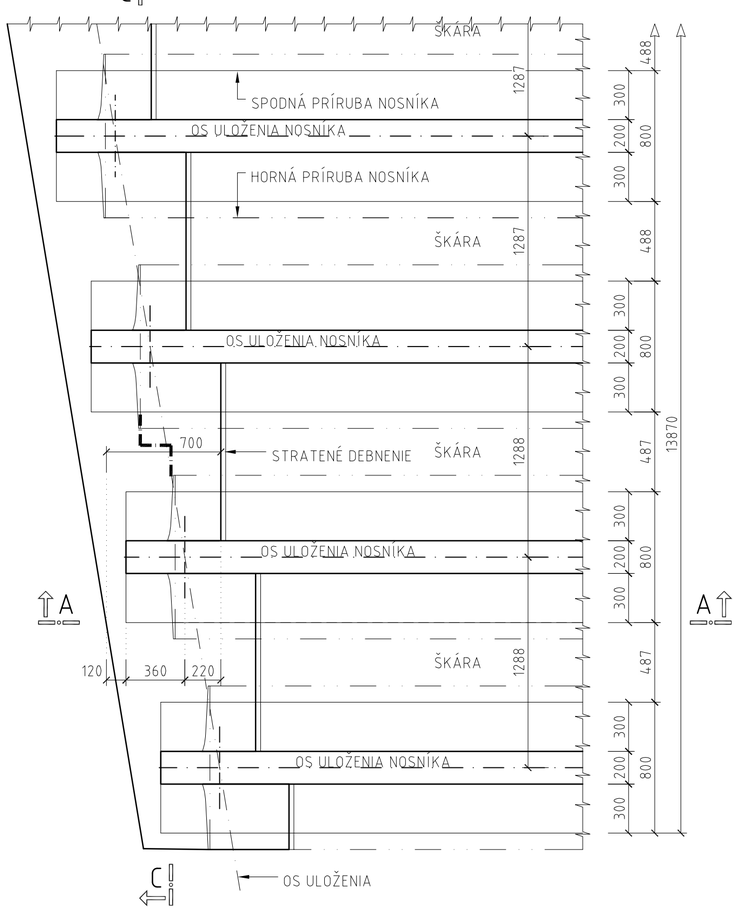

REZ C-C
M 1:25

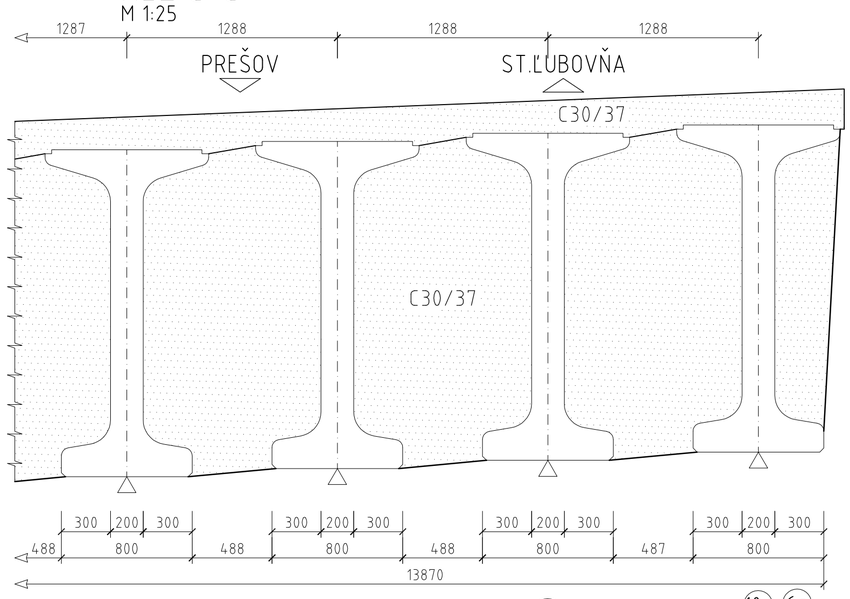

REZ C-C
M 1:25

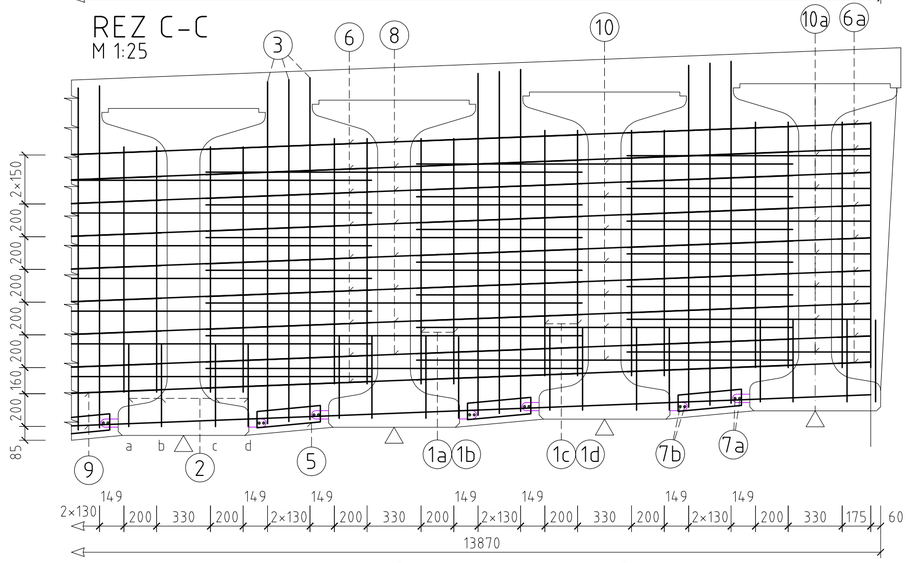

VÝKAZ BETONÁRSKEJ VÝSTUŽE

POL. Č.	ϕ (mm)	DĽŽKA (mm)	POČET (KS)	DĽŽKA SPOLU (m) ϕ10	ϕ12	ϕ20
1a	12	3700	44		162,80	
1b	12	3930	44		172,92	
1c	12	3640	44	0,00	160,16	
1d	12	3840	44	0,00	168,96	
2a	10	1170	11	12,87		
2b	10	1130	11	12,43		
2c	10	1080	11	11,88		
2d	10	1050	11	11,55		
3a	12	4820	60		289,20	
3b	12	5040	60		302,40	
5	10	1080	70	75,60		
6	10	1000	40	40,00		
6a	10	200	80	16,00		
7a	10	790	20	15,80		
7b	10	740	20	14,80		
8	10	14850	12	178,20		
9	20	15650	2			31,30
10	12	2300	108		248,40	
10a	12	1490	24		35,76	
DĽŽKA CELKOM (m)				389,13	1540,60	31,30
HMOTNOSŤ 1bm (kg/m)				0,617	0,888	2,466
HMOTNOSŤ CELKOM (kg)				240,09	1368,05	77,19
HMOTNOSŤ CELKOM PRE 1 PRIEČNIK (kg)						1685
HMOTNOSŤ CELKOM PRE 2 PRIEČNIKY (kg)						3371
REZERVA 15% (kg)						506
CELKOVÁ HMOTNOSŤ (kg)						3876

MINIMÁLNE VNÚTORNÉ POLOMERY ZAKRIVENIA VLOŽIEK S REBROVANÝM POVRCHOM

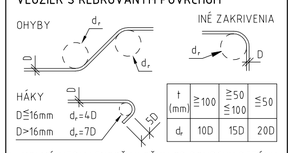

t -KOLMÁ VZDIALENOSŤ VLOŽKY OD POVRCHU BETÓNU

SCHÉMA KRYTIA VÝSTUŽE BETÓNOM

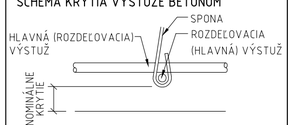

POUŽITÝ MATERIÁL

BETÓN STN EN 206

SPRIAHOVACIA DOSKA C30/37-XC3,XD1,XF2 (SK)-Cl 0,4-D_{max} 16-S3

DOBETONÁVKY ČIEL A PRIEČNIKY C30/37-XC3,XD1,XF2 (SK)-Cl 0,4-D_{max} 16-S3

PRE HODNOTY MODULOV PRUŽNOSTI JEDNOTLIVÝCH PEVNOSTNÝCH TRIED BETÓNOV JE NUTNÉ SPLNIŤ USTANOVENIA V ZMYSLE STN EN 1992-1-1 (čl. 3.1.3, TAB. 3.1).

BETONÁRSKA VÝSTUŽ STN EN 1992 1-1 B500B, fyk= 500MPa, TRIEDA ŤAŽNOSTI "B"

KRYTIE BETONÁRSKEJ VÝSTUŽE: c_{nom}= 60mm

DĽŽKA PRÚTOV BETONÁRSKEJ VÝSTUŽE JE MERANÁ V OSI.

POZNÁMKY:

1) DĽŽKY A TVARY JEDNOTLIVÝCH POLOŽIEK JE POTREBNÉ FYZICKY PREVERIŤ NA STAVBE A PRISPÔSOBIŤ SKUTOČNÉMU TVARU SPRIAHOVACEJ DOSKY A KONCOVÝCH PRIEČNIKOV.
2) ČIASTKOVÉ DĽŽKY,TVAR A POČET JEDNOTLIVÝCH POLOŽIEK MUSIA ZODPOVEDAŤ SKUTOČNEJ GEOMETRII DEBNENIA.
3) PRÍLOHA JE INFORMATÍVNA, VÝKRES TVARU A BETONÁRSKEJ VÝSTUŽE DOBETONÁVKY ČELA A PRIEČNIKA JE POTREBNÉ PRISPÔSOBIŤ KONKRÉTNEMU TYPU PREFABRIKOVANÉHO NOSNÍKA!

REZ B-B
M 1:25

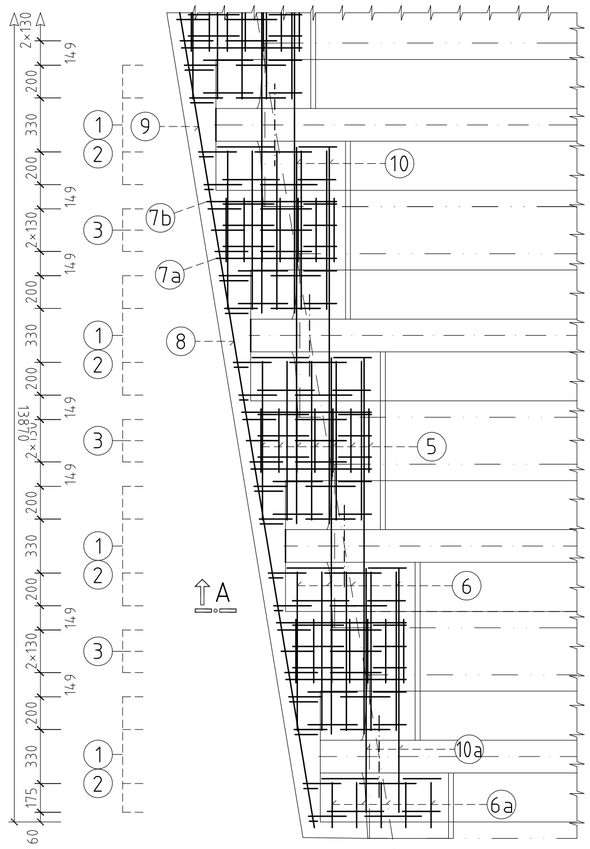

REZ A-A
M 1:25

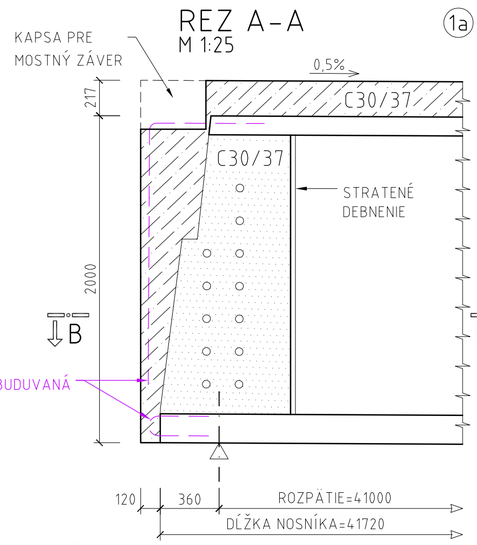

1a ϕ12/3700- 4×11= 44KS

1b ϕ12/3930- 4×11= 44KS

1c ϕ12/3640- 4×11= 44KS

1d ϕ12/3840- 4×11= 44KS

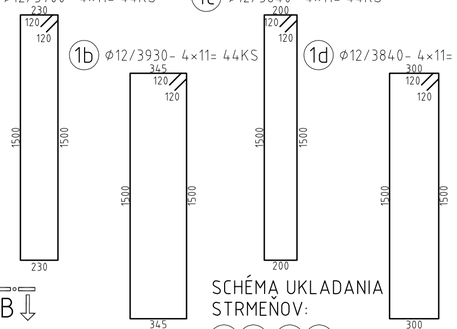

SCHÉMA UKLADANIA STRMEŇOV:

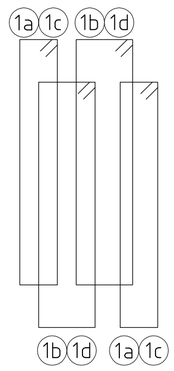

REZ A-A
M 1:25

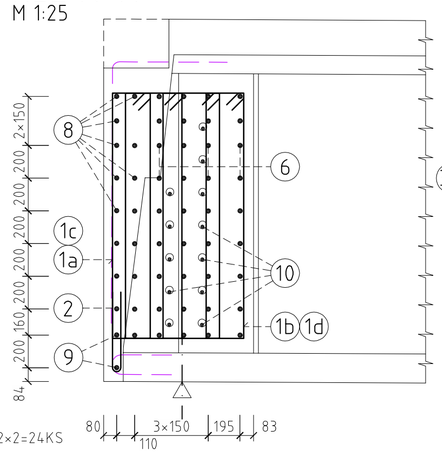

3a ϕ12/4820- 6×10= 60KS

3b ϕ12/5040- 6×10= 60KS

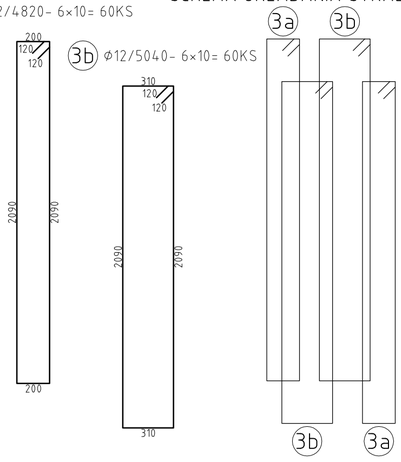

SCHÉMA UKLADANIA STRMEŇOV:

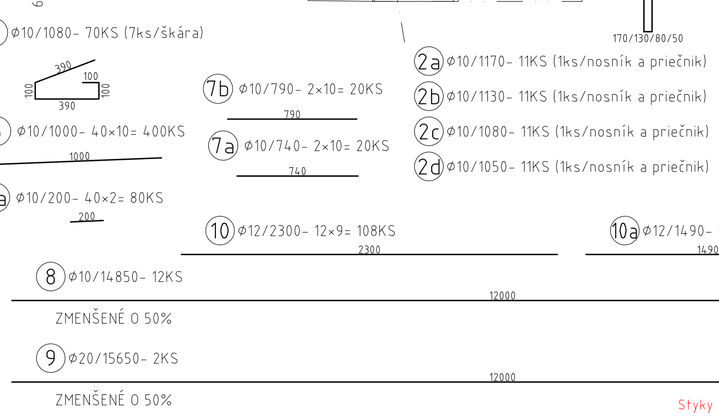

5 ϕ10/1080- 70KS (7ks/škára)

6 ϕ10/1000- 40×10= 400KS

6a ϕ10/200- 40×2= 80KS

7b ϕ10/790- 2×10= 20KS

7a ϕ10/740- 2×10= 20KS

2a ϕ10/1170- 11KS (1ks/nosník a priečnik)

2b ϕ10/1130- 11KS (1ks/nosník a priečnik)

2c ϕ10/1080- 11KS (1ks/nosník a priečnik)

2d ϕ10/1050- 11KS (1ks/nosník a priečnik)

10 ϕ12/2300- 12×9= 108KS

10a ϕ12/1490- 12×2=24KS

8 ϕ10/14850- 12KS

ZMENŠENÉ O 50%

Styky je nutné vystriedať!!! 900

9 ϕ20/15650- 2KS

ZMENŠENÉ O 50%

Styky je nutné vystriedať!!! 1700

HLAVNÝ PROJEKTANT: ZDRUŽENIE AMBERG & PROMA

AMBERG ENGINEERING
Somolického 1/B, 811 05 Bratislava 1.
Telefón: 421 2 5930 8261
Fax: 421 2 5930 8260
E-mail: info@amberg.sk

PROMA s.r.o.
Byčtičká 16, 010 01 Žilina
Telefón: 421 41 707 88 00-11
Fax: 421 41 707 88 40
E-mail: sekretariat.za@proma.sk

202-00 D

VYPRACOVAL: ING. J. PALGUT	HL. INŽ. PROJEKTU: ING. M. VÁHOVSKÝ	ZHOTOVITEĽ: MOSTAT, spol. s r.o. Belehradská 18, 040 13 Košice
ZOD. PROJEKTANT: ING. J. PALGUT	TECH. KONTROLA: ING. Z. KRAFČÍK	
OBJEDNÁVATEĽ: Slovenská správa ciest, Miletičova 19, 826 19 Bratislava		
KRAJ: Prešovský samosprávny kraj	OKRES: Stará Ľubovňa	
STAVBA: I/68 PLAVNICA PRELOŽKA CESTY	ČÍSLO ZÁKAZKY:	AP-2019/219/01
	STUPEŇ:	DP/DRS
	DÁTUM:	03/2019
ČASŤ STAVBY: MOST CEZ RIEKU POPRAD V KM 1,100	FORMÁT:	6×A4
	MIERKA:	1:25
PRÍLOHA: VÝKRES TVARU A BETONÁRSKEJ VÝSTUŽE DOBETÓNOVANIA ČIEL A PRIEČNIKOV	ČÍSLO PRÍLOHY: 25	SÚPRAVA: