"131-PC3" - km 0,012.00
RÚROVÝ PRIEPUST Z OCEĽOVÝCH RÚR HEL-COR TRENCHCOAT Ø600mm
DĺŽKY=14,55m, M 1:50

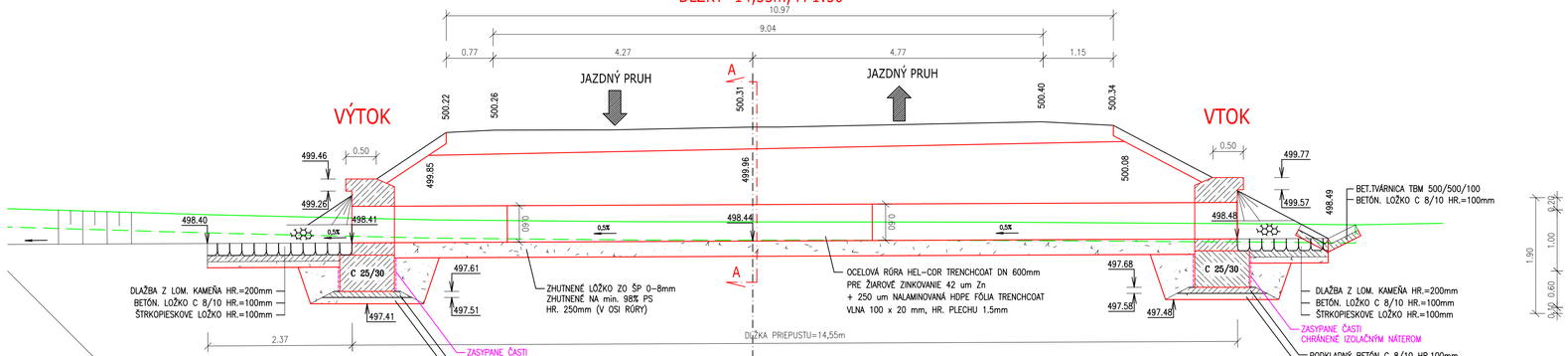

PODORYS

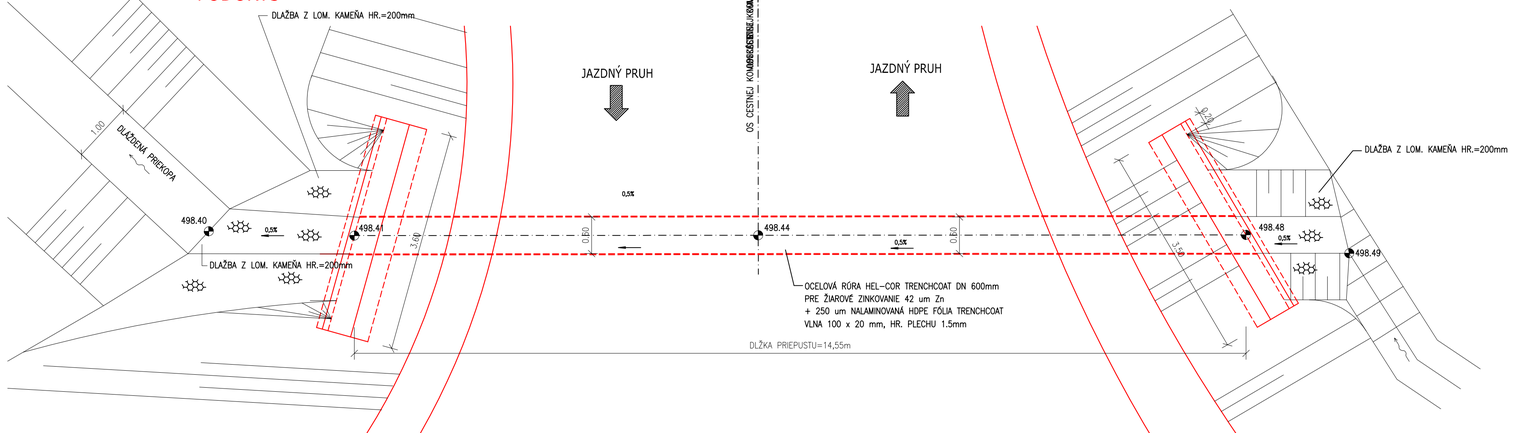

POHLAD NA VTOK
M 1:50

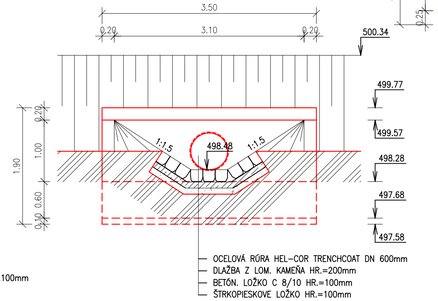

POHLAD NA VÝTOK
M 1:50

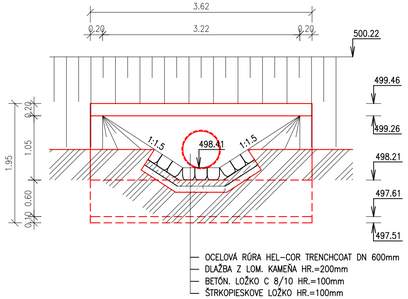

REZ A-A M=1:50

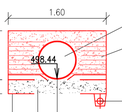

HLAVNÝ PROJEKTANT: **ZDRUŽENIE AMBERG & PROMA**

AMBERG ENGINEERING
Somolického 1/B, 811 05 Bratislava I.
Telefón: 421 2 5930 8261
Fax: 421 2 5930 8260
E-mail: info@amberg.sk

PROMA s.r.o.
Bytčická 16, 010 01 Žilina
Telefón: 421 41 707 88 00–11
Fax: 421 41 707 88 40
E-mail: sekretariat.za@proma.sk

131-00 D

VYPRACOVAL: ING. M. VÁHOVSKÝ		HL. INŽ. PROJEKTU: ING. M. VÁHOVSKÝ	ZHOTOVITEĽ: VAHOPROJEKT, Exnárova 13, 080 01 Prešov, Telefón: 0907/930 427, e-mail: vahoprojekt@gmail.com
ZOD. PROJEKTANT: ING. M. VÁHOVSKÝ		TECH. KONTROLA: ING. Z. KRAČÍK	
OBJEDNÁVATEĽ: Slovenská správa ciest, Miletičova 19, 826 19 Bratislava			
KRAJ: Prešovský samosprávny kraj		OKRES: Stará Ľubovňa	
STAVBA: I/68 PLAVNICA PRELOŽKA CESTY			ČÍSLO ZÁKAZKY: AP-2019/219/01
			STUPEŇ: DP/DRS
			DÁTUM: 03/2019
ČASŤ STAVBY: 131-00, PRÍSTUPOVÉ CESTY V K. Ú. OBCE PLAVNICA			FORMÁT: 4xA4
			MIERKA: 1:50
PRÍLOHA: PRIEPUST NA PRÍST. KOM. "131-PC3" V KM 0,01200			ČÍSLO PRÍLOHY: 6.4
			SÚPRAVA: