REZ A-A`
M 1:100

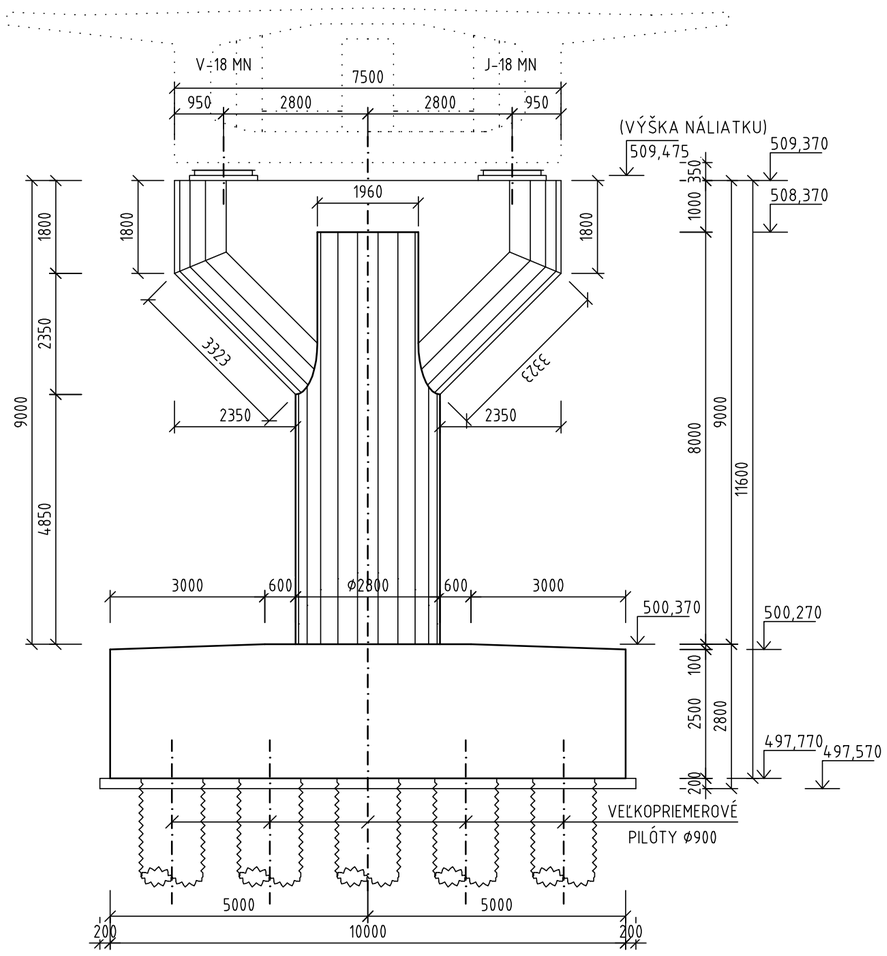

PÔDORYS
M 1:100

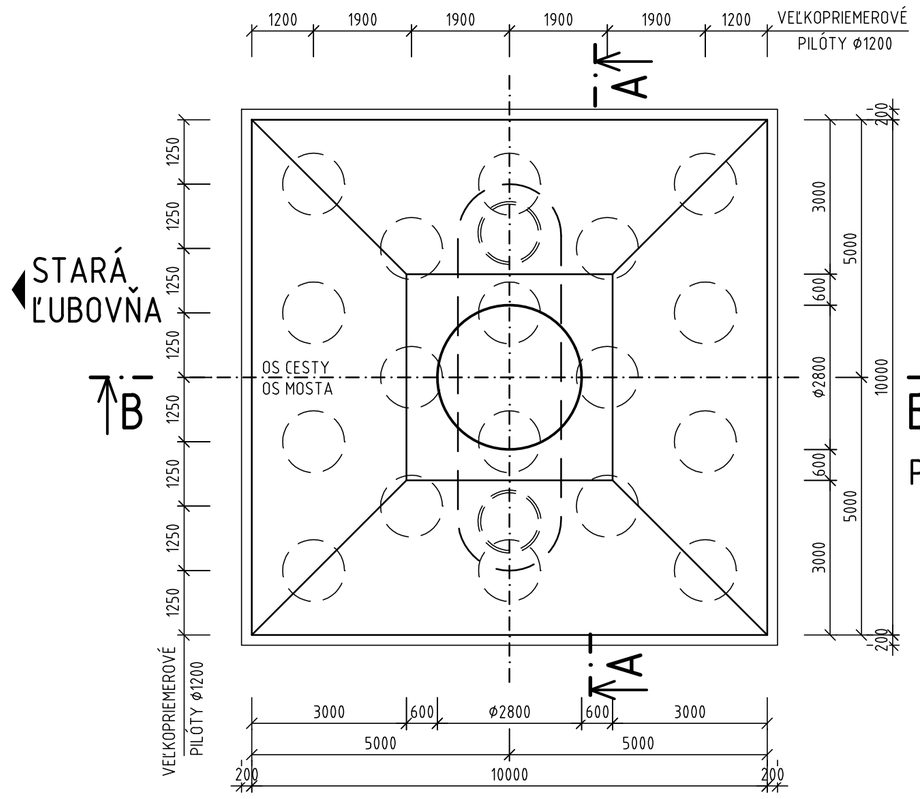

PÔDORYS HLAVICE
M 1:100

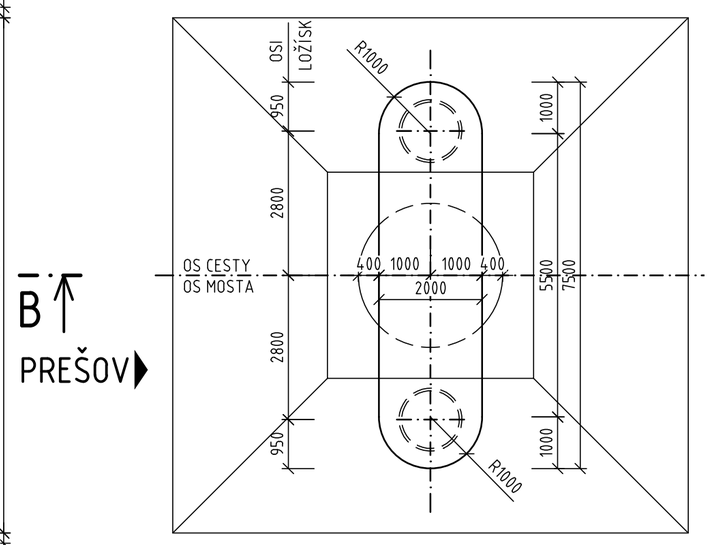

DETAIL NÁLIATKU POD LOŽISKOM

POZDĽŽNY REZ V OSI, M 1:25

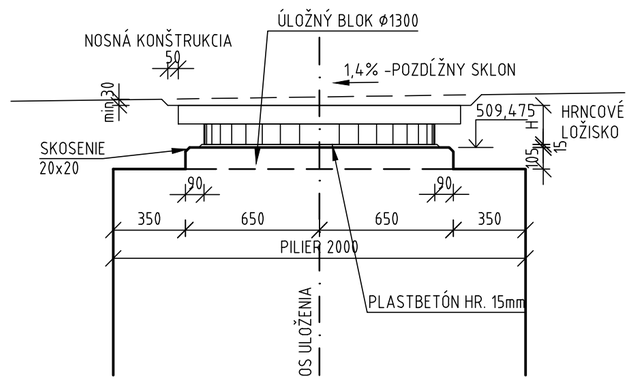

PRIEČNY REZ V OSI, M 1:25

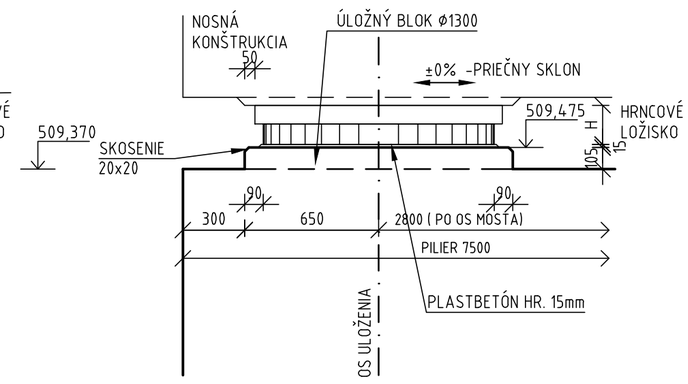

REZ B-B`
M 1:100

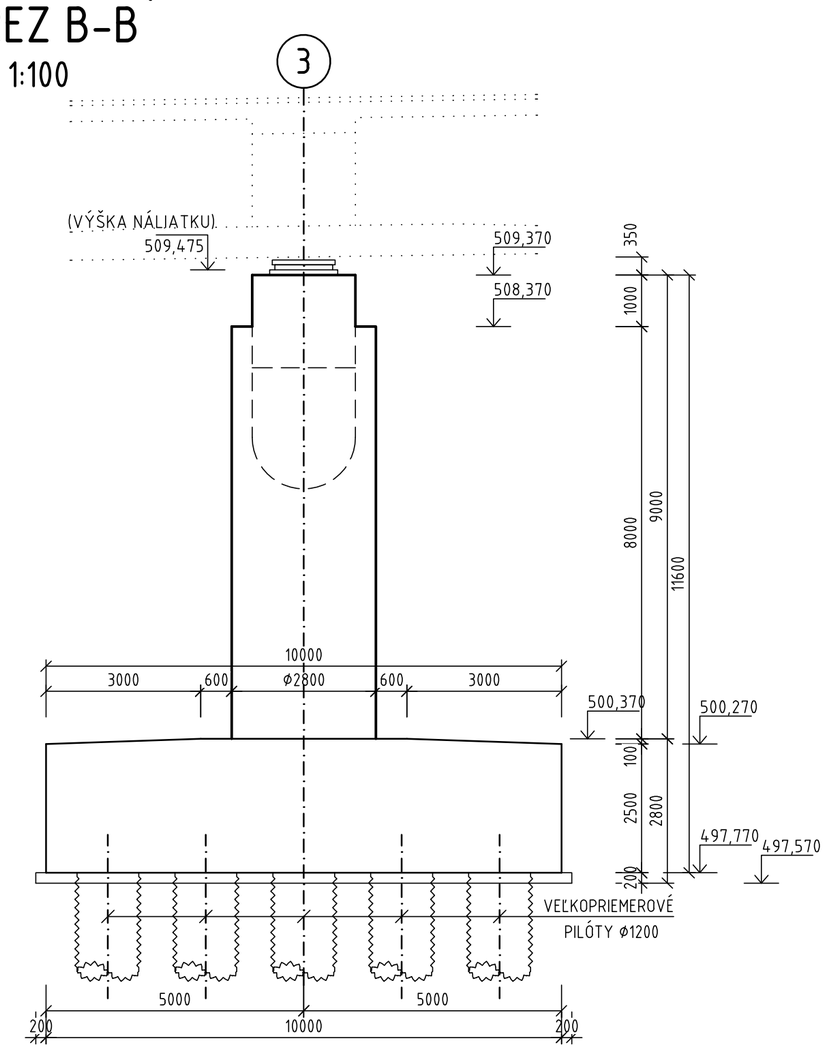

POZNÁMKY

- VŠETKY BETÓNOVÉ PLOCHY V STYKU SO ZEMINOU BUDÚ OPATRENÉ 1x-PENETRAČNÝM A 2x-ASFALTOVÝM NÁTEROM ZA STUDENA

BETÓN	ZÁKLAD	C 30/37 XC2,XA1 (SK)-Cl0,4-Dmax22-S3
	PILIER	C 35/45 XC4,XF3,XD1 (SK)-Cl0,4-Dmax22-S3
	PODKLADNÝ	C 12/15 X0 (SK)-Cl1,0-Dmax22-S3

OZNAČENIE BETÓNOV JE V ZMYSLE STN EN 206

HLAVNÝ PROJEKTANT: ZDRUŽENIE AMBERG & PROMA

AMBERG ENGINEERING
Somolického 1/B, 811 05 Bratislava I.
Telefón: 421 2 5930 8261
Fax: 421 2 5930 8260
E-mail: info@amberg.sk

PROMA s.r.o.
Bytčická 16, 010 01 Žilina
Telefón: 421 41 707 88 00-11
Fax: 421 41 707 88 40
E-mail: sekretariat.za@proma.sk

203-00

D

VYPRACOVAL: ING. M. ČÍŽ	HL. INŽ. PROJEKTU: ING. M. VÁHOVSKÝ	ZHOTOVITEĽ: AMBERG ENGINEERING, Somolického 1/B, 811 06 Bratislava I., Telefón: +421 2 5930 8261, Fax: +421 2 5930 8260, E-mail: info@amberg.sk
ZOD. PROJEKTANT: ING. M. MATUŠKA	TECH. KONTROLA: ING. K. KUNDRÁT	
OBJEDNÁVATEĽ: Slovenská správa ciest, Miletičova 19, 826 19 Bratislava		
KRAJ: Prešovský samosprávny kraj	OKRES: Stará Ľubovňa	
STAVBA: I/68 PLAVNICA PRELOŽKA CESTY		ČÍSLO ZÁKAZKY: AP-2019/219/01
		STUPEŇ: DP/DRS
		DÁTUM: 03/2019
ČASŤ STAVBY: MOST CEZ RIEKU POPRAD V KM 1,637		FORMÁT: 12xA4
		MIERKA: 1:100, 1:500
PRÍLOHA: VÝKRES TVARU - PODPERA Č. 3		ČÍSLO PRÍLOHY: 4.2.3 / SÚPRAVA: