PRIEČNY REZ
M 1:50

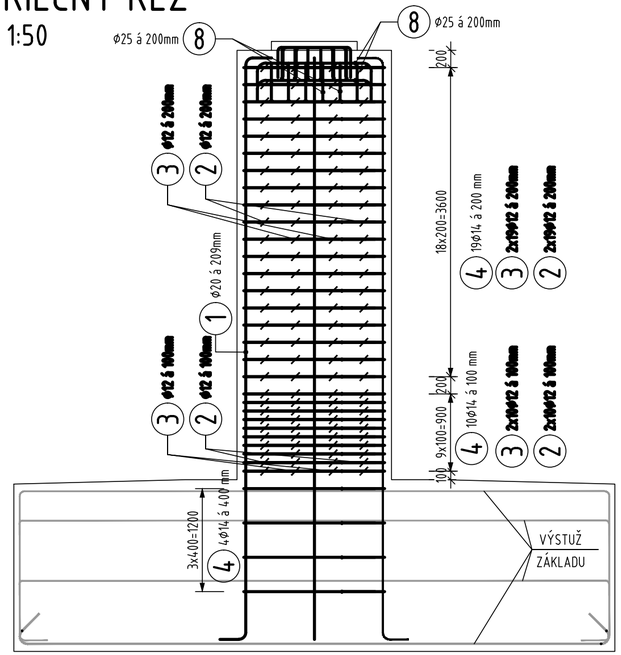

REZ
M 1:50

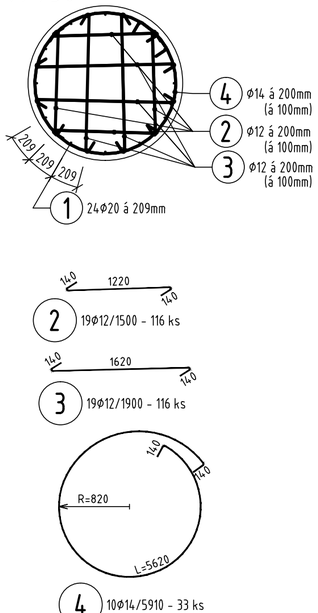

VÝSTUŽ NÁLIATKU
M 1:50

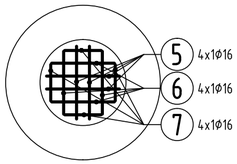

VÝKAZ VÝSTUŽE
PLATÍ PRE 1 PILIER

Č. pol.	Φ [mm]	Dĺžka [m]	Počet ks.	Dĺžka B500B 12	14	16	20	25
1	20	7.3	24				175.2	
2	12	1.5	116	174.0				
3	12	1.9	116	220.4				
4	14	5.9	33		194.7			
5	16	1.6	4			6.2		
6	16	1.4	4			5.6		
7	16	1.1	4			4.4		
8	25	1.7	24					41.2
Celková dĺžka				**394.4**	**194.7**	**16.2**	**175.2**	**41.2**
Špecifická hmotnosť				**0.888**	**1.208**	**1.578**	**2.466**	**3.853**
Hmotnosť [kg]				**350.2**	**235.2**	**25.6**	**432.0**	**158.6**
Hmotnosť celkom				**1201.6**				

Hmotnosť celkom pre 2ks pilierov [kg]	2403

VÝSTUŽ POD LOŽISKO
M 1:50

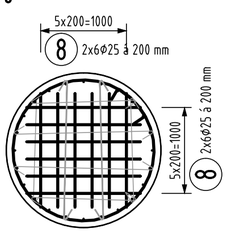

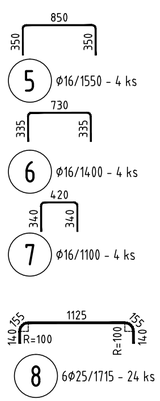

POZNÁMKY

- POLOŽKY (1) A (4) (3ks) MUSIA BYŤ ZABETÓNOVANÉ SPOLU S VÝSTUŽOU ZÁKLADU

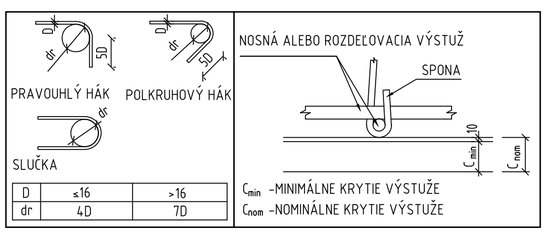

D	≤16	>16
dr	4D	7D

KRYTIE VÝSTUŽE	
KONŠTRUKCIA	Cnom [mm]
PILIER	60

BETÓN	C 35/45 XC4,XF3,XD1 (SK)-Cl0,4-Dmax22-S3
OCEĽ	B 500B

OZNAČENIE BETÓNOV JE V ZMYSLE STN EN 206

HLAVNÝ PROJEKTANT: **ZDRUŽENIE AMBERG & PROMA**

AMBERG ENGINEERING
Somolického 1/B, 811 05 Bratislava I.
Telefón: 421 2 5930 8261
Fax: 421 2 5930 8260
E-mail: info@amberg.sk

PROMA s.r.o.
Bytčická 16, 010 01 Žilina
Telefón: 421 41 707 88 00-11
Fax: 421 41 707 88 40
E-mail: sekretariat.za@proma.sk

203-00

D

VYPRACOVAL: ING. M. ČÍŽ	HL. INŽ. PROJEKTU: ING. M. VÁHOVSKÝ	ZHOTOVITEĽ: AMBERG ENGINEERING, Somolického 1/B, 811 06 Bratislava I., Telefón: +421 2 5930 8261, Fax: +421 2 5930 8260, E-mail: info@amberg.sk
ZOD. PROJEKTANT: ING. M. MATUŠKA	TECH. KONTROLA: ING. K. KUNDRÁT	
OBJEDNÁVATEĽ: Slovenská správa ciest, Miletičova 19, 826 19 Bratislava		
KRAJ: Prešovský samosprávny kraj	OKRES: Stará Ľubovňa	
STAVBA: I/68 PLAVNICA PRELOŽKA CESTY		ČÍSLO ZÁKAZKY: AP-2019/219/01
		STUPEŇ: DP/DRS
		DÁTUM: 03/2019
ČASŤ STAVBY: MOST CEZ RIEKU POPRAD V KM 1,637		FORMÁT: 3xA4
		MIERKA: 1:50
PRÍLOHA: VÝKRES BETONÁRSKEJ VÝSTUŽE - PILIER Č. 2		ČÍSLO PRÍLOHY: 4.3.6
		SÚPRAVA: