PÔDORYS
M 1:50

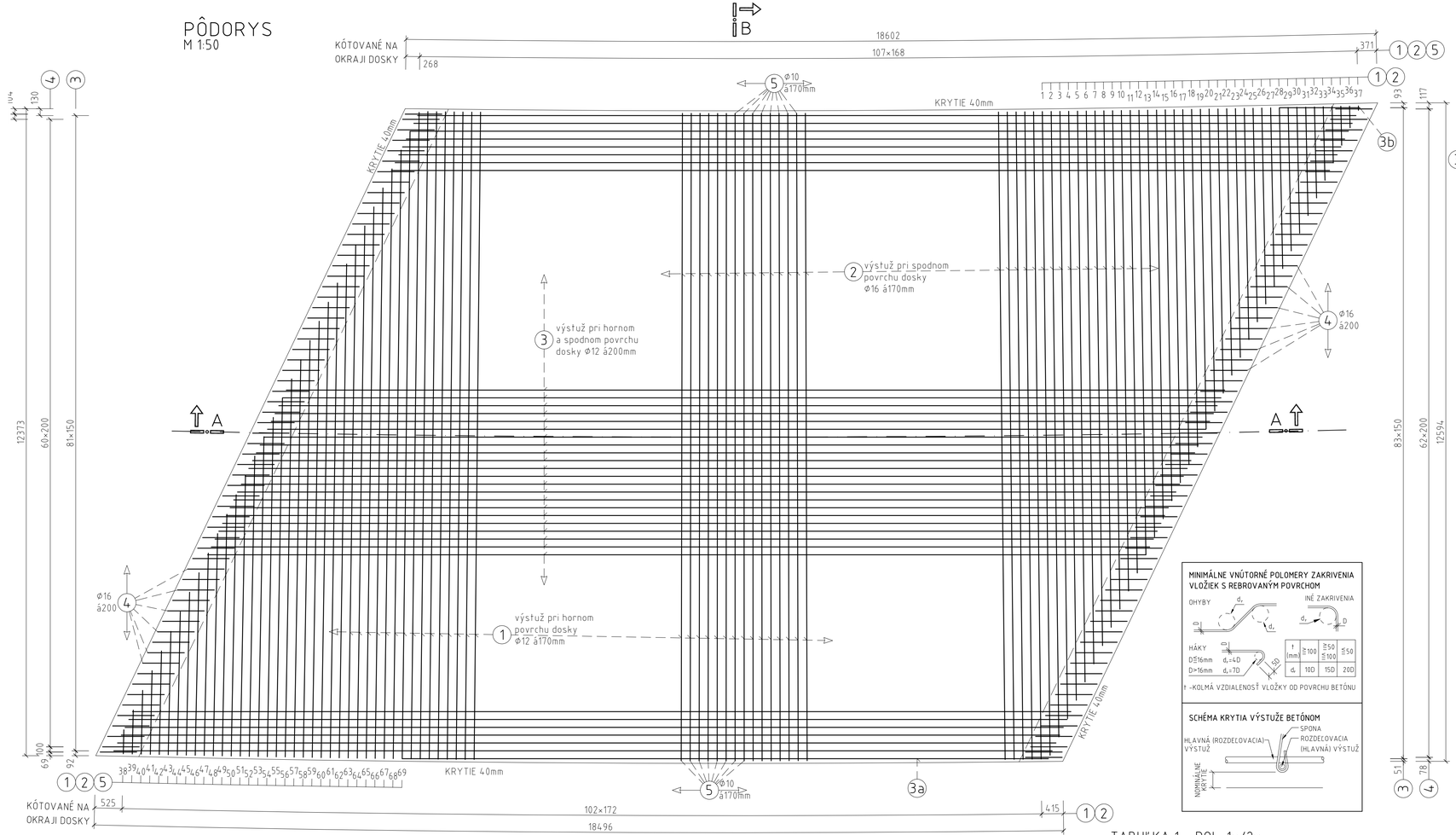

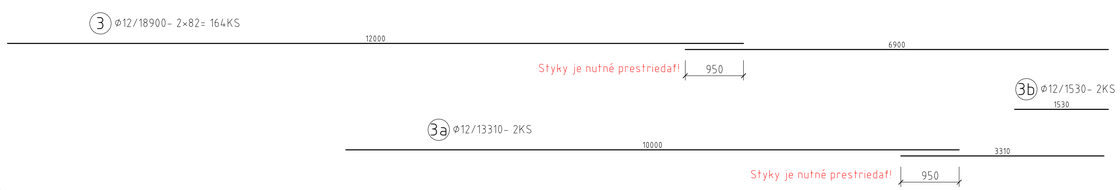

REZ A-A
M 1:50

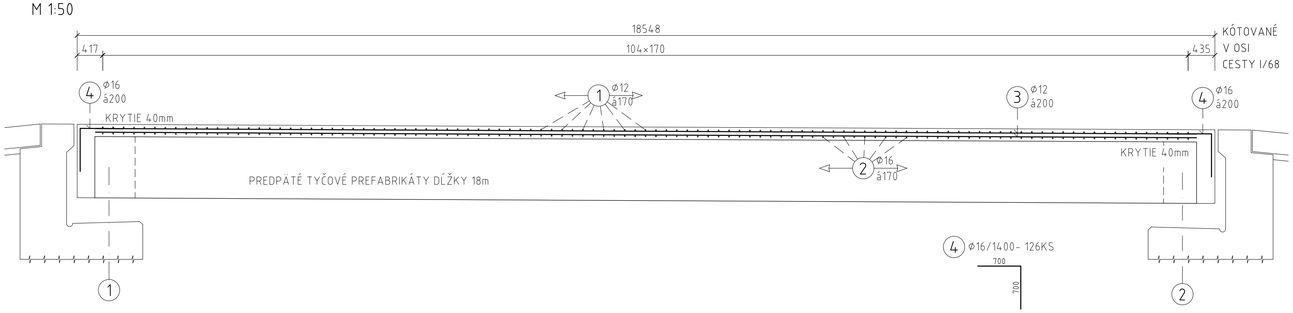

REZ B-B
M 1:50

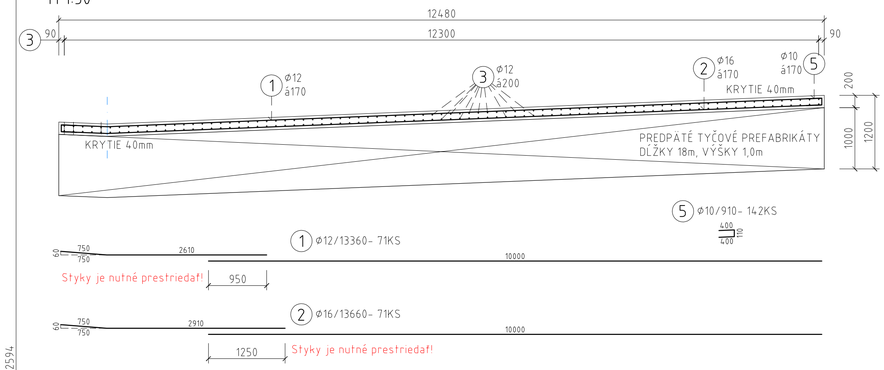

MINIMÁLNE VNÚTORNÉ POLOMERY ZAKRIVENIA VLOŽIEK S REBROVANÝM POVRCHOM

t (mm)	≧100	≧50 ≦100	≦50
d_b	10D	15D	20D

t -KOLMÁ VZDIALENOSŤ VLOŽKY OD POVRCHU BETÓNU

SCHÉMA KRYTIA VÝSTUŽE BETÓNOM

TABUĽKA 1 - POL. 1x/2x

POL. Č.	lx (mm)	POČET (KS)	DĽŽKA (m)	POL. Č.	lx (mm)	POČET (KS)	DĽŽKA (mm)
1	12310	1	12,31	36	410	1	0,41
2	11960	1	11,96	37	100	1	0,10
3	11615	1	11,62	38	460	1	0,46
4	11265	1	11,27	39	840	1	0,84
5	10920	1	10,92	40	1220	1	1,22
6	10570	1	10,57	41	1600	1	1,60
7	10225	1	10,23	42	1980	1	1,98
8	9880	1	9,88	43	2360	1	2,36
9	9535	1	9,54	44	2740	1	2,74
10	9190	1	9,19	45	3115	1	3,12
11	8845	1	8,85	46	3490	1	3,49
12	8500	1	8,50	47	3870	1	3,87
13	8160	1	8,16	48	4245	1	4,25
14	7820	1	7,82	49	4620	1	4,62
15	7475	1	7,48	50	4995	1	5,00
16	7130	1	7,13	51	5370	1	5,37
17	6790	1	6,79	52	5740	1	5,74
18	6450	1	6,45	53	6115	1	6,12
19	6110	1	6,11	54	6490	1	6,49
20	5770	1	5,77	55	6860	1	6,86
21	5430	1	5,43	56	7230	1	7,23
22	5100	1	5,10	57	7600	1	7,60
23	4760	1	4,76	58	7970	1	7,97
24	4420	1	4,42	59	8340	1	8,34
25	4080	1	4,08	60	8710	1	8,71
26	3750	1	3,75	61	9080	1	9,08
27	3410	1	3,41	62	9445	1	9,45
28	3080	1	3,08	63	9810	1	9,81
29	2740	1	2,74	64	10180	1	10,18
30	2410	1	2,41	65	10545	1	10,55
31	2075	1	2,08	66	10910	1	10,91
32	1740	1	1,74	67	11270	1	11,27
33	1410	1	1,41	69	11640	1	11,64
34	1080	1	1,08	69	12000	1	12,00
35	745	1	0,75				
DĽŽKA SPOLU (m)							428,10

VÝKAZ BETONÁRSKEJ VÝSTUŽE

POL. Č.	Φ (mm)	DĽŽKA (mm)	POČET (KS)	DĽŽKA SPOLU (m) Φ10	Φ12	Φ16
1	12	13360	71		948,56	
1x	12	428100	1		428,10	
2	16	13660	71			969,86
2x	16	428100	1			428,10
3	12	18900	164		3099,60	
3a	12	13310	2		26,62	
3b	12	1530	2		3,06	
4	16	1400	126			176,40
5	10	910	142	129,22		
DĽŽKA CELKOM (m)				129,22	4505,94	1574,36
HMOTNOSŤ 1bm (kg/m)				0,617	0,888	1,578
HMOTNOSŤ CELKOM (kg)				79,73	4001,27	2484,34
HMOTNOSŤ CELKOM (kg)						6565
REZERVA 15% (kg)						985
CELKOVÁ HMOTNOSŤ (kg)						7550

POUŽITÝ MATERIÁL

BETÓN STN EN 206

SPRIAHOVACIA DOSKA C30/37-XC3,XD1,XF2 (SK)-Cl 0,4-D_{max} 16-S3
DOBETONÁVKY ČIEL A PRIEČNIKY C30/37-XC3,XD1,XF2 (SK)-Cl 0,4-D_{max} 16-S3

PRE HODNOTY MODULOV PRUŽNOSTI JEDNOTLIVÝCH PEVNOSTNÝCH TRIED BETÓNOV JE NUTNÉ SPLNIŤ USTANOVENIA V ZMYSLE STN EN 1992-1-1 (Čl. 3.1.3, TAB. 3.1).

BETONÁRSKA VÝSTUŽ STN EN 1992 1-1 B500B, fyk= 500MPa, TRIEDA ŤAŽNOSTI "B"

KRYTIE BETONÁRSKEJ VÝSTUŽE: c_{nom}= 40mm

DĽŽKA PRÚTOV BETONÁRSKEJ VÝSTUŽE JE MERANÁ V OSI.

HLAVNÝ PROJEKTANT: **ZDRUŽENIE AMBERG & PROMA**

AMBERG ENGINEERING
Somolického 1/B, 811 05 Bratislava I.
Telefón: 421 2 5930 8261
Fax: 421 2 5930 8260
E-mail: info@amberg.sk

PROMA s.r.o.
Bytčická 16, 010 01 Žilina
Telefón: 421 41 707 88 00-11
Fax: 421 41 707 88 40
E-mail: sekretariat.za@proma.sk

201-00 D

VYPRACOVAL: ING. J. PALGUT	HL. INŽ. PROJEKTU: ING. M. VÁHOVSKÝ
ZOD. PROJEKTANT: ING. J. PALGUT	TECH. KONTROLA: ING. Z. KRAFČÍK
OBJEDNÁVATEĽ: Slovenská správa ciest, Miletičova 19, 826 19 Bratislava	
KRAJ: Prešovský samosprávny kraj	OKRES: Stará Ľubovňa
STAVBA: I/68 PLAVNICA PRELOŽKA CESTY	
ČASŤ STAVBY: MOST CEZ POTOK ĽUBOVNIANKA V KM 0,555	
PRÍLOHA: VÝKRES BETON. VÝSTUŽE SPRIAHOVACEJ DOSKY	

ZHOTOVITEĽ: MOSTAT, spol. s r.o. Belehradská 18, 040 19 Košice

ČÍSLO ZÁKAZKY:	AP-2019/219/01
STUPEŇ:	DP/DRS
DÁTUM:	03/2019
FORMÁT:	8×A4
MIERKA:	1:50
ČÍSLO PRÍLOHY:	12
SÚPRAVA:	