"131-CH2" - km 0,008.00

RÚROVÝ PRIEPUST Z OCELOVÝCH RÚR HEL-COR TRENCHCOAT Ø600mm

DLŽKY=3,10m, M 1:50

POZDĽŽNY REZ

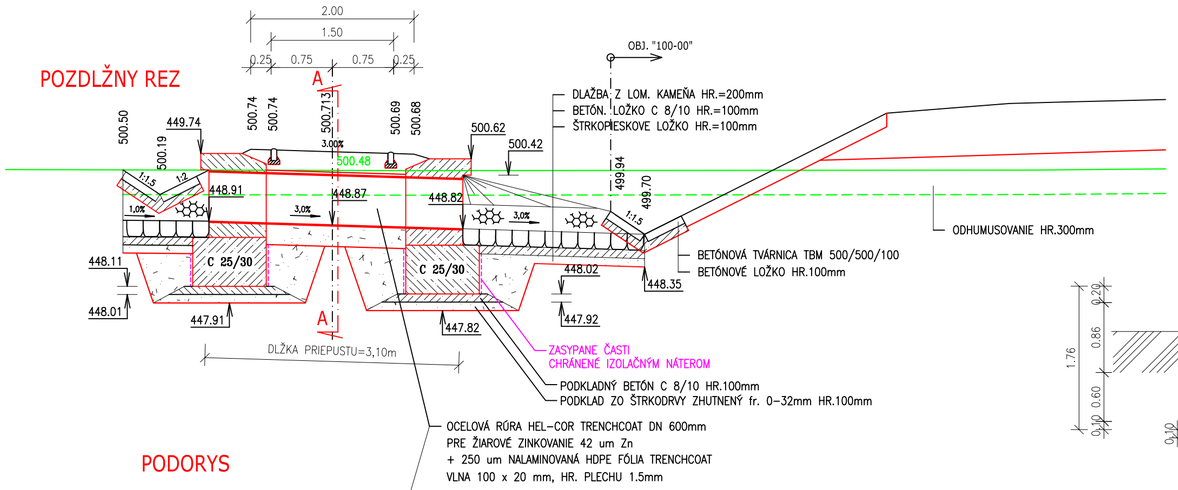

PODORYS

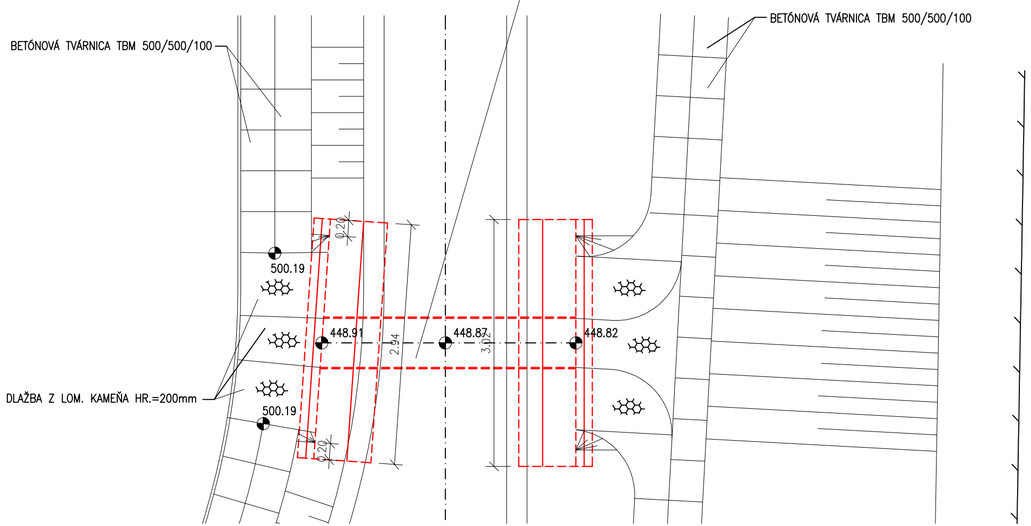

POHLAD NA VÝTOK

M 1:50

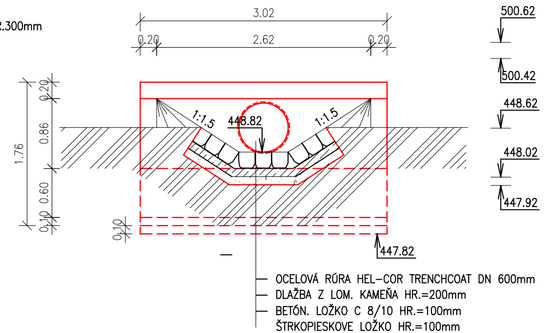

POHLAD NA VTOK

M 1:50

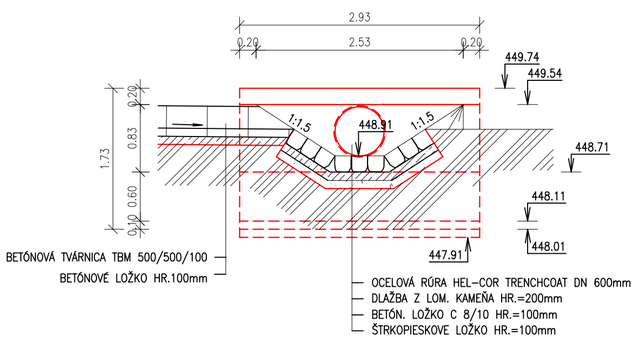

REZ A-A M=1:50

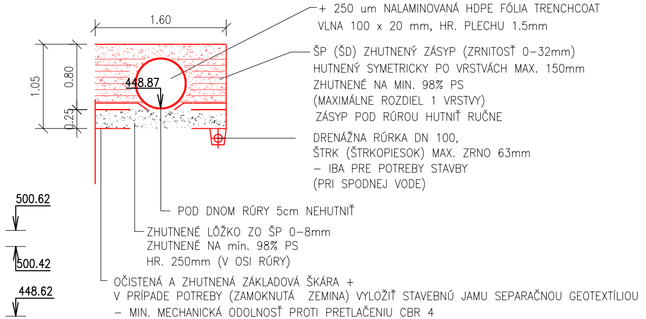

HLAVNÝ PROJEKTANT: **ZDRUŽENIE AMBERG & PROMA**

AMBERG ENGINEERING
Somolického 1/B, 811 05 Bratislava I.
Telefón: 421 2 5930 8261
Fax: 421 2 5930 8260
E-mail: info@amberg.sk

PROMA s.r.o.
Bytčická 16, 010 01 Žilina
Telefón: 421 41 707 88 00–11
Fax: 421 41 707 88 40
E-mail: sekretariat.za@proma.sk

131-00

D

VYPRACOVAL: ING. M. VÁHOVSKÝ	HL. INŽ. PROJEKTU: ING. M. VÁHOVSKÝ	ZHOTOVITEĽ: VAHOPROJEKT, Exnárova 13, 080 01 Prešov, Telefón: 0907/930 427, e-mail: vahoprojekt@gmail.com	
ZOD. PROJEKTANT: ING. M. VÁHOVSKÝ	TECH. KONTROLA: ING. Z. KRAFČÍK		
OBJEDNÁVATEĽ: Slovenská správa ciest, Miletičova 19, 826 19 Bratislava			
KRAJ: Prešovský samosprávny kraj	OKRES: Stará Ľubovňa		
STAVBA: I/68 PLAVNICA PRELOŽKA CESTY		ČÍSLO ZÁKAZKY:	AP-2019/219/01
		STUPEŇ:	DP/DRS
		DÁTUM:	03/2019
ČASŤ STAVBY: 131-00, PRÍSTUPOVÉ CESTY V K. Ú. OBCE PLAVNICA		FORMÁT:	3xA4
		MIERKA:	1:50
PRÍLOHA: PRIEPUST NA CHODNÍKU "131-CH2"		ČÍSLO PRÍLOHY: 6.8	SÚPRAVA: