REZ STĹPOM V SMERE OSI CESTY

M 1:50

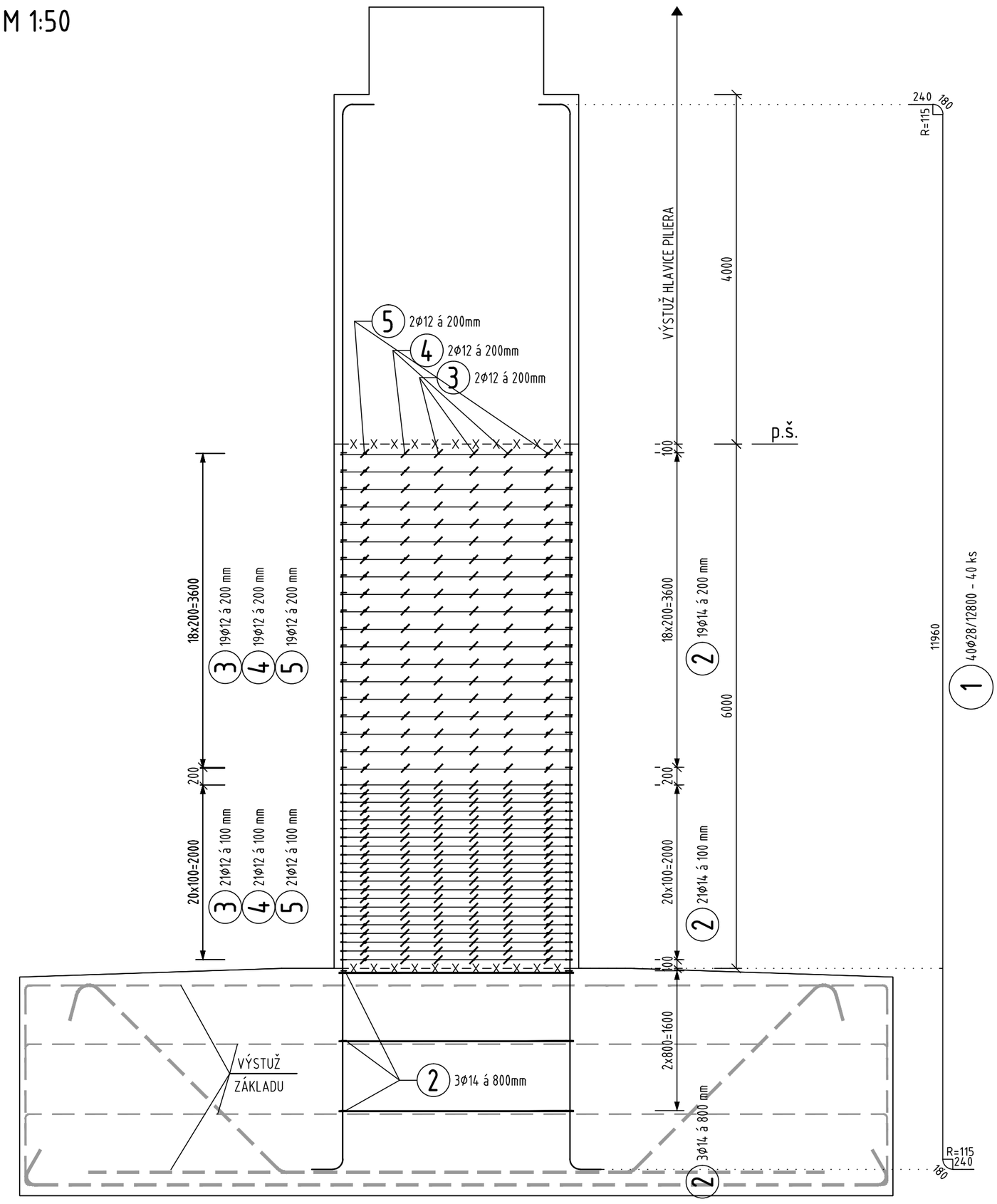

VÝKAZ VÝSTUŽE

Č. pol.	Ø [mm]	Dĺžka [m]	Počet ks.	Dĺžka B500B 12	14	25
1	28	12.8	40			512.0
2	14	9.1	43		389.6	
3	12	3.0	160	472.0		
4	12	2.7	160	432.0		
5	12	1.9	160	308.8		
Celková dĺžka				**1212.8**	**389.6**	**512.0**
Špecifická hmotnosť				**0.888**	**1.208**	**4.834**
Hmotnosť [kg]				**1077.0**	**470.6**	**2475.0**
Hmotnosť celkom				**4022.6**		

POZNÁMKY

- POLOŽKY (1) A (2) (3ks) MUSIA BYŤ ZABETÓNOVANÉ SPOLU S VÝSTUŽOU ZÁKLADU

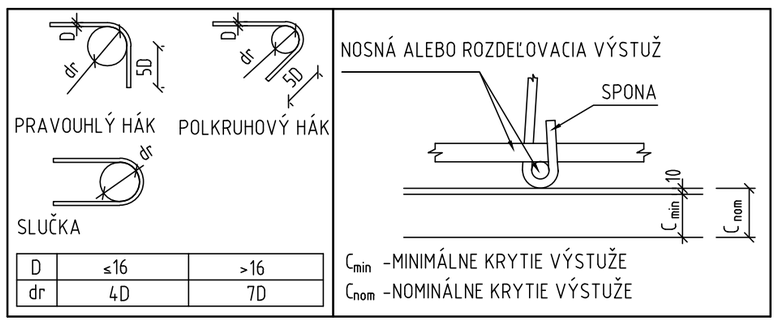

D	≤16	>16
dr	4D	7D

KRYTIE VÝSTUŽE	
KONŠTRUKCIA	Cnom [mm]
PILIER	60

BETÓN	C 35/45 XC4,XF3,XD1 (SK)-Cl0,4-Dmax22-S3
OCEĽ	B 500B

OZNAČENIE BETÓNOV JE V ZMYSLE STN EN 206

REZ

M 1:50

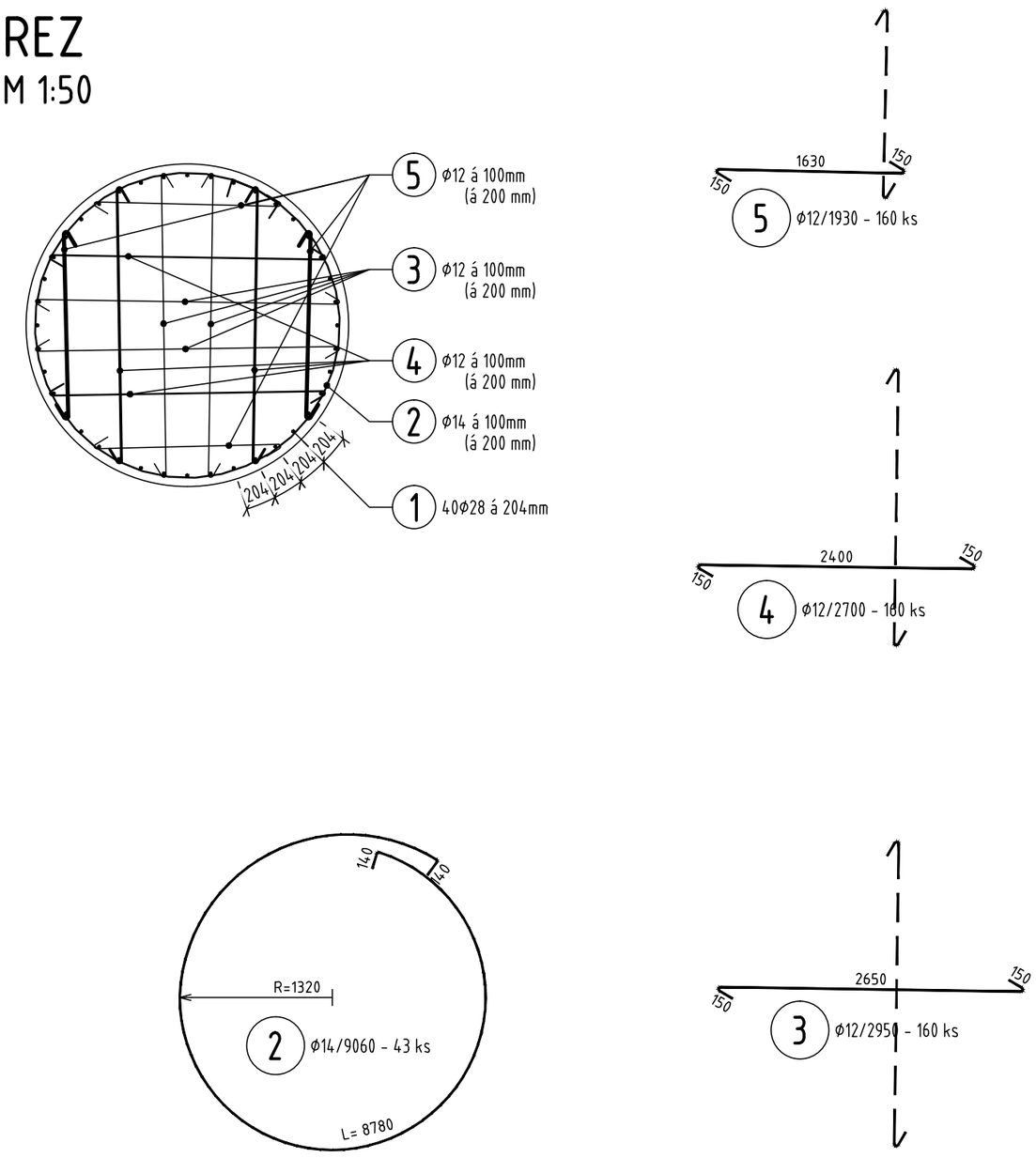

HLAVNÝ PROJEKTANT: **ZDRUŽENIE AMBERG & PROMA**

AMBERG ENGINEERING
Somolického 1/B, 811 05 Bratislava I.
Telefón: 421 2 5930 8261
Fax: 421 2 5930 8260
E-mail: info@amberg.sk

PROMA s.r.o.
Bytčická 16, 010 01 Žilina
Telefón: 421 41 707 88 00-11
Fax: 421 41 707 88 40
E-mail: sekretariat.za@proma.sk

203-00

D

VYPRACOVAL: ING. M. ČÍŽ	HL. INŽ. PROJEKTU: ING. M. VÁHOVSKÝ	ZHOTOVITEĽ: AMBERG ENGINEERING, Somolického 1/B, 811 06 Bratislava I., Telefón: +421 2 5930 8261, Fax: +421 2 5930 8260, E-mail: info@amberg.sk
ZOD. PROJEKTANT: ING. M. MATUŠKA	TECH. KONTROLA: ING. K. KUNDRÁT	
OBJEDNÁVATEĽ: Slovenská správa ciest, Miletičova 19, 826 19 Bratislava		
KRAJ: Prešovský samosprávny kraj	OKRES: Stará Ľubovňa	
STAVBA: I/68 PLAVNICA PRELOŽKA CESTY		ČÍSLO ZÁKAZKY: AP-2019/219/01
		STUPEŇ: DP/DRS
		DÁTUM: 03/2019
ČASŤ STAVBY: MOST CEZ RIEKU POPRAD V KM 1,637		FORMÁT: 4xA4
		MIERKA: 1:50
PRÍLOHA: VÝKRES BETONÁRSKEJ VÝSTUŽE - PILIER Č. 5		ČÍSLO PRÍLOHY: 4.3.9
		SÚPRAVA: