REZ A–A (V OSI CESTY I/68)

M 1:200

ETAPA 1

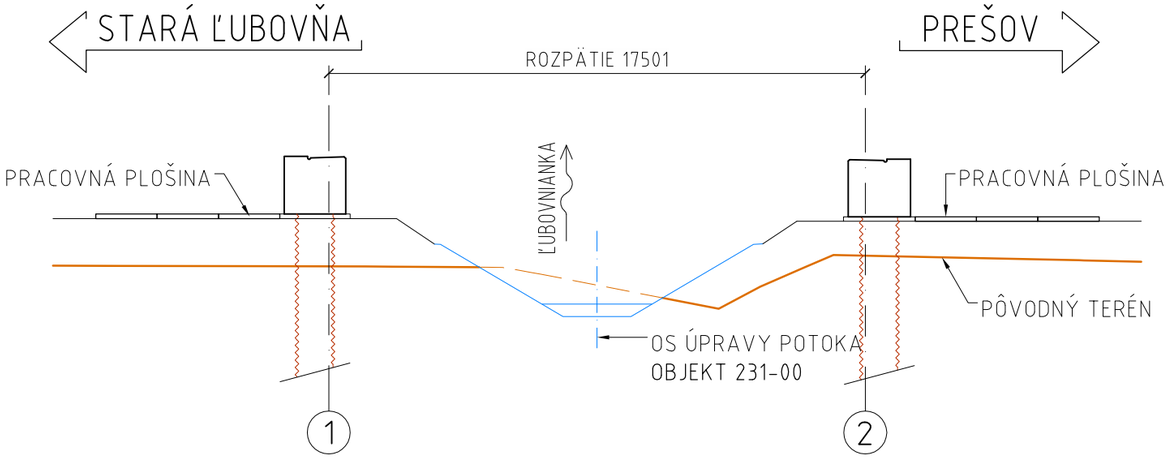

ETAPA 2

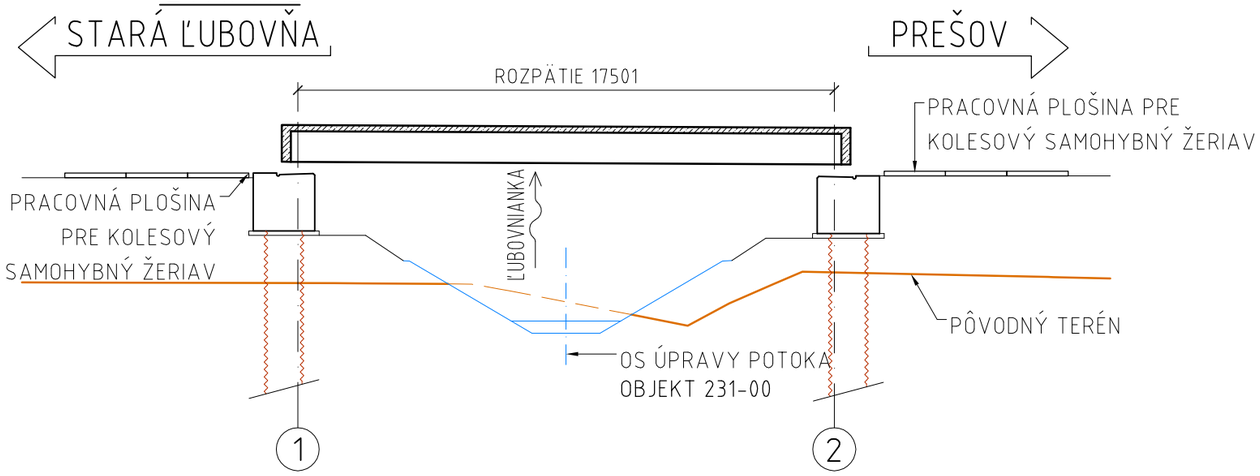

ETAPA 3

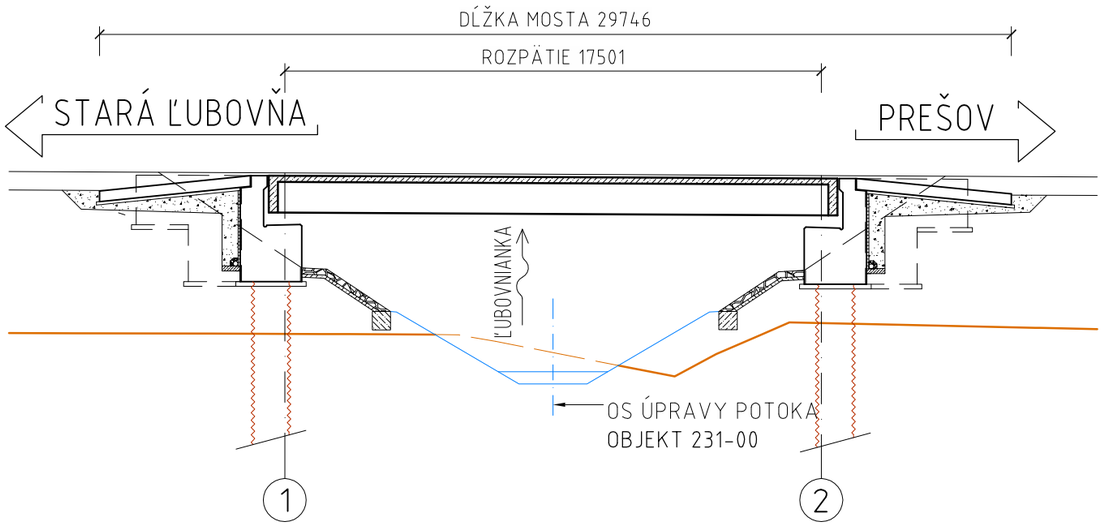

ETAPA 1:

- -PREKLÁDKY VŠETKÝCH INŽINIERSKYCH SIETÍ, KTORÉ SÚ V KOLÍZII S MOSTNÝM OBJEKTOM
- -VÝSTAVBA VŠETKÝCH SÚVISIACICH OBJEKTOV, KTORÉ JE POTREBNÉ ZREALIZOVAŤ PRED ZAČATÍM PRÁC NA OBJEKTE
- -ZRIADENIE PRACOVNÝCH PLOŠÍN, SPEVNENÝCH PLÔCH, PRE VŔTACIE SÚPRAVY
- -VŔTANIE, VYSTUŽENIE A ZABETÓNOVANIE VŔTANÝCH PILÓT
- -ZREALIZOVANIE A VYHODNOTENIE ZAŤAŽOVACÍCH SKÚŠOK PILÓT
- -ZADEBNENIE, VYSTUŽENIE A BETONÁŽ ÚLOŽNÝCH PRAHOV VRÁTANE BLOKOV POD LOŽISKÁ

ETAPA 2:

- -ZRIADENIE SPEVNENÝCH PRACOVNÝCH PLÔCH PRE KOLESOVÉ ŽERIAVY
- -OSADENIE MOSTNÝCH LOŽÍSK
- -OSADENIE PREDPÄTÝCH TYČOVÝCH PREFABRIKÁTOV
- -ZADEBNENIE, VYSTUŽENIE A BETONÁŽ DOBETONÁVKY ČIEL PREFABRIKOVANÝCH NOSNÍKOV A SPRIAHOVACEJ DOSKY
- -OŠETROVANIE ČERSTVO ZABETÓNOVANEJ DOSKY (ZAKRYTIE GEOTEXTÍLIOU A POLIEVANIE VODOU)

ETAPA 3:

- -DEBNENIE, VYSTUŽOVANIE A BETONÁŽ ZÁVERNÝCH MÚRIKOV A ZAVESENÝCH MOSTNÝCH KRÍDEL
- -ZRIADENIE OCHRANY PROTI ZEMNEJ VLHKOSTI NA SPODNEJ STAVBE
- -ZRIADENIE DRENÁŽE ZA OPORAMI
- -ZRIADENIE PRECHODOVEJ OBLASTI A PROTIMRAZOVÉHO KLINU ZA OPORAMI
- -ZRIADENIE PRECHODOVÝCH DOSIEK
- -ZRIADENIE ZAPEČAŤUJÚCEJ VRSTVY, PODPOVRCHOVÝCH MOSTNÝCH ZÁVEROV A IZOLÁCIE MOSTA
- -ZRIADENIE KOTIEV RÍMS, OSADENIE LÍCNYCH RÍMS. PREFABRIKÁTOV, DEBNENIE VYSTUŽENIE A BETONÁŽ MONOLIT. ČASTI RÍMS
- -OSADENIE TVAROVIEK NA ODVODNENIE POVRCHU IZOLÁCIE MOSTA A MOSTNÝCH ODVODŇOVAČOV
- -ZRIADENIE OCHRANY IZOLÁCIE, A OSADENIE BEZPEČNOSTNÝCH ZARIADENÍ NA MOSTE
- -ZRIADENIE OBRUSNEJ VRSTVY VOZOVKY A PRUŽNÝCH ZÁLIEVOK
- -NÁTERY OCEĽOVÝCH KONŠTRUKCIÍ MOSTA
- -ZRIADENIE OCHRANNÝCH A ZJEDNOCUJÚCICH NÁTEROV BETÓNOVÝCH ČASTÍ MOSTA
- -ZRIADENIE SVAHOVÝCH KUŽEĽOV, REVÍZNEJ LÁVKY A SCHODOV, SPEVNENÝCH PLÔCH ZA KRÍDLAMI A SKLZOV
- -DOKONČOVACIE PRÁCE A TERÉNNE ÚPRAVY

HLAVNÝ PROJEKTANT: **ZDRUŽENIE AMBERG & PROMA**

AMBERG ENGINEERING
Somolického 1/B, 811 05 Bratislava I.
Telefón: 421 2 5930 8261
Fax: 421 2 5930 8260
E-mail: info@amberg.sk

PROMA s.r.o.
Bytčická 16, 010 01 Žilina
Telefón: 421 41 707 88 00–11
Fax: 421 41 707 88 40
E-mail: sekretariat.za@proma.sk

201-00

D

VYPRACOVAL: ING. J. PALGUT	HL. INŽ. PROJEKTU: ING. M. VÁHOVSKÝ	ZHOTOVITEĽ: MOSTAT, MOSTAT, spol. s r.o., Belehradská 18, 040 13 Košice
ZOD. PROJEKTANT: ING. J. PALGUT	TECH. KONTROLA: ING. Z. KRAFČÍK	
OBJEDNÁVATEĽ: Slovenská správa ciest, Miletičova 19, 826 19 Bratislava		
KRAJ: Prešovský samosprávny kraj	OKRES: Stará Ľubovňa	
STAVBA: I/68 PLAVNICA PRELOŽKA CESTY		ČÍSLO ZÁKAZKY: AP-2019/219/01
		STUPEŇ: DP/DRS
		DÁTUM: 03/2019
ČASŤ STAVBY: MOST CEZ POTOK ĽUBOVNIANKA V KM 0,555		FORMÁT: 2×A4
		MIERKA: 1:200
PRÍLOHA: NÁVRH TECHNOLÓGIE VÝSTAVBY		ČÍSLO PRÍLOHY: 19
		SÚPRAVA: