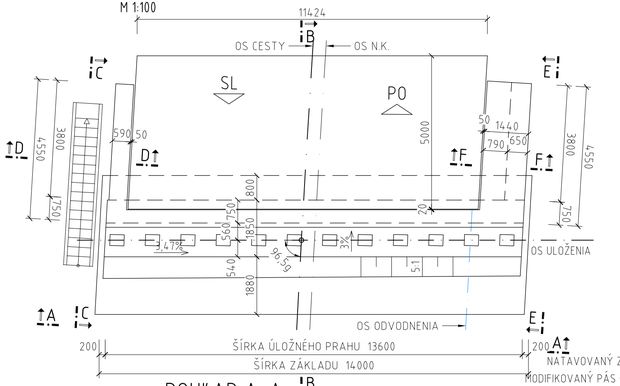

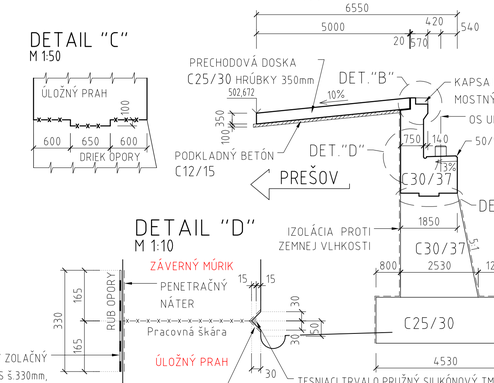

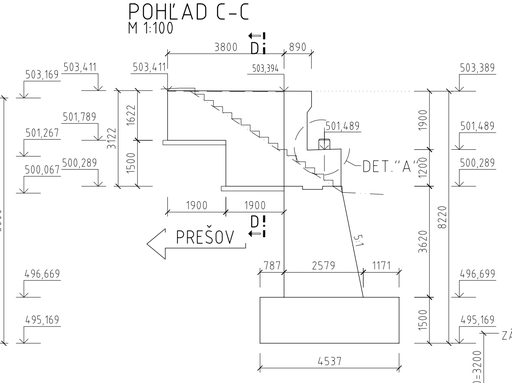

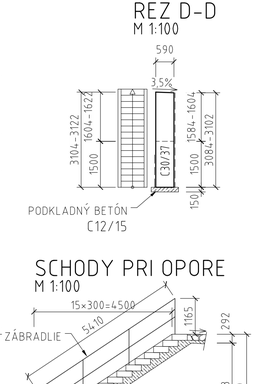

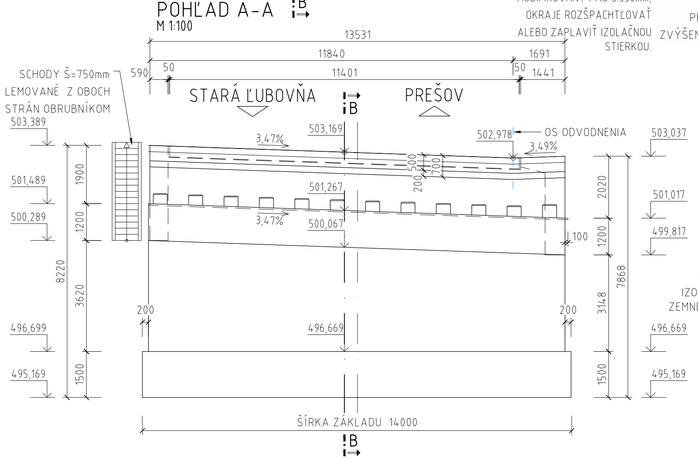

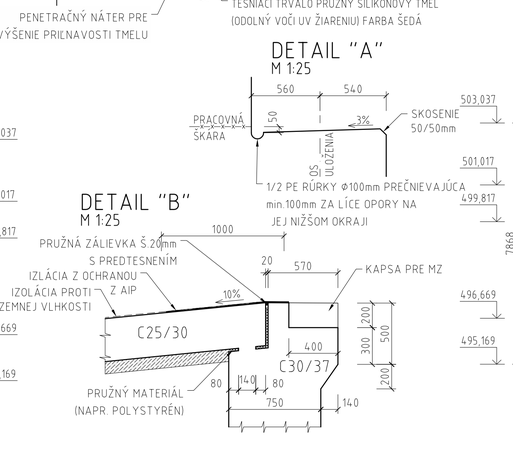

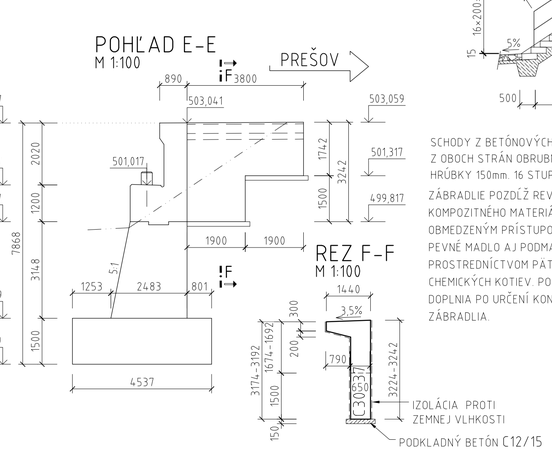

SCHODY Z BETÓNOVÝCH BLOKOV 200×500×750mm LEMOVANÉ Z OBOCH STRÁN OBRUBNÍKMI DO LÔŽKA Z BETÓNU C20/30 HRÚBKY 150mm. 16 STUPŇOV 200×300mm ŠÍRKY 750mm.

ZÁBRADLIE POZDĽŽ REVÍZNEHO SCHODISKA BUDE Z KOMPOZITNÉHO MATERIÁLU URČENÉ PRE PLOCHY S OBMEDZENÝM PRÍSTUPOM OSÔB. ZÁBRADLIE BUDE MAŤ PEVNÉ MADLO AJ PODMADLO. UKOTVENIE BUDE PROSTREDNÍCTVOM PÄTNÝCH DOSIEK Z NEREZU A CHEMICKÝCH KOTIEV. PODROBNOSTI ZÁBRADLIA SA DOPLNIA PO URČENÍ KONKRÉTNEHO DODÁVATEĽA ZÁBRADLIA.

POZNÁMKY:

1) VŠETKY BETÓNOVÉ PLOCHY TRVALO V STYKU SO ZEMINOU BUDÚ OPATRENÉ IZOLÁCIOU PROTI ZEMNEJ VLHKOSTI: 1×PENETRAČNÝM A 2× ASFALTOVÝM NÁTEROM.
2) TVAR A POLOHA BLOKOV POD LOŽISKÁ JE ORIENTAČNÁ, BUDÚ UPRESNENÉ PO DEFINITÍVNOM URČENÍ TYPU PREFABRIKOVANÝCH NOSNÍKOV.
3) POVRCHOVÉ ÚPRAVY BETÓNOVÝCH KONŠTRUKCIÍ SÚ UVEDENÉ V TECHNICKEJ SPRÁVE.
4) PRECHOD Z CESTNÉHO TELESA NA MOST BUDE VYBUDOVANÝ V ZMYSLE VZOROVÝCH MOSTNÝCH LISTOV VL4-MOSTY, LIST Č.201.01.
5) TESNENIE PRACOVNÝCH ŠKÁR BUDE REALIZOVANÉ V ZMYSLE VZOROVÝCH MOSTNÝCH LISTOV VL4-MOSTY, LIST Č.204.03.
6) OBSLUŽNÉ SCHODISKO PRI OPORE BUDE ZREALIZOVANÉ V ZMYSLE VL4-MOSTY.
7) TVAR KAPSY PRE MOSTNÝ ZÁVER SA UPRESNÍ PO STANOVENÍ KONKRÉTNEHO TYPU MZ.

POUŽITÝ MATERIÁL

BETÓN STN EN 206

PODKLADOVÝ BETÓN	C12/15-X0 (SK)
BETÓNOVÉ BLOKY SCHODISKA	C30/37-XC2,XD2,XF3 (SK)-Cl 0,4-D_{max} 22-S3
ZÁKLADOVÉ PÁSY OPÔR	C25/30-XC2,XF2 (SK)-Cl 0,4-D_{max} 16-S3
DRIEKY, ÚLOŽNÉ PRAHY OPÔR, KRÍDLA	C30/37-XC4,XF4 (SK)-Cl 0,4-D_{max} 16-S3
PRECHODOVÉ DOSKY	C25/30-XC2,XF1 (SK)-Cl 0,4-D_{max} 22-S3

PRE HODNOTY MODULOV PRUŽNOSTI JEDNOTLIVÝCH PEVNOSTNÝCH TRIED BETÓNOV JE NUTNÉ SPLNIŤ USTANOVENIA V ZMYSLE STN EN 1992-1-1 (čl. 3.1.3, TAB. 3.1).

HLAVNÝ PROJEKTANT: **ZDRUŽENIE AMBERG & PROMA**

AMBERG ENGINEERING
Somolického 1/B, 811 05 Bratislava 1.
Telefón: 421 2 5930 8261
Fax: 421 2 5930 8260
E-mail: info@amberg.sk

PROMA s.r.o.
Bytčická 16, 010 01 Žilina
Telefón: 421 41 707 88 00-11
Fax: 421 41 707 88 40
E-mail: sekretariat.za@proma.sk

205-00

D

VYPRACOVAL: ING. J. PALGUT	HL. INŽ. PROJEKTU: ING. M. VÁHOVSKÝ	ZHOTOVITEĽ: MOSTAT, spol. s r.o. Belehradská 18, 040 15 Košice
ZOD. PROJEKTANT: ING. J. PALGUT	TECH. KONTROLA: ING. Z. KRAFČÍK	
OBJEDNÁVATEĽ: Slovenská správa ciest, Miletičova 19, 826 19 Bratislava		
KRAJ: Prešovský samosprávny kraj	OKRES: Stará Ľubovňa	
STAVBA: I/68 PLAVNICA PRELOŽKA CESTY	ČÍSLO ZÁKAZKY:	AP-2019/219/01
	STUPEŇ:	DP/DRS
	DÁTUM:	03/2019
ČASŤ STAVBY: MOST CEZ POTOK ŠAMBRONKA V KM 5,111	FORMÁT:	4×A4
	MIERKA:	1:100,1:50,1:25
PRÍLOHA: VÝKRES TVARU OPORY 2	ČÍSLO PRÍLOHY: 06	SÚPRAVA: