PÔDORYS
M 1:200

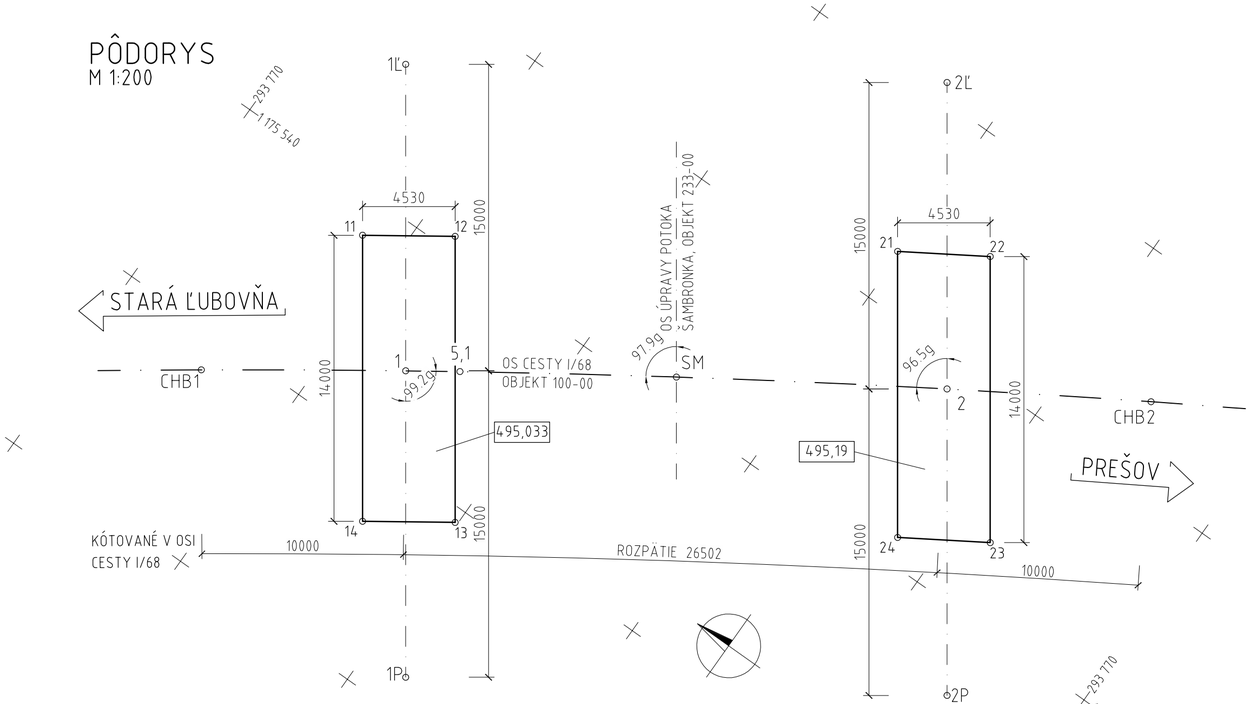

SCHÉMA VYTÝČENIA
M 1:3000

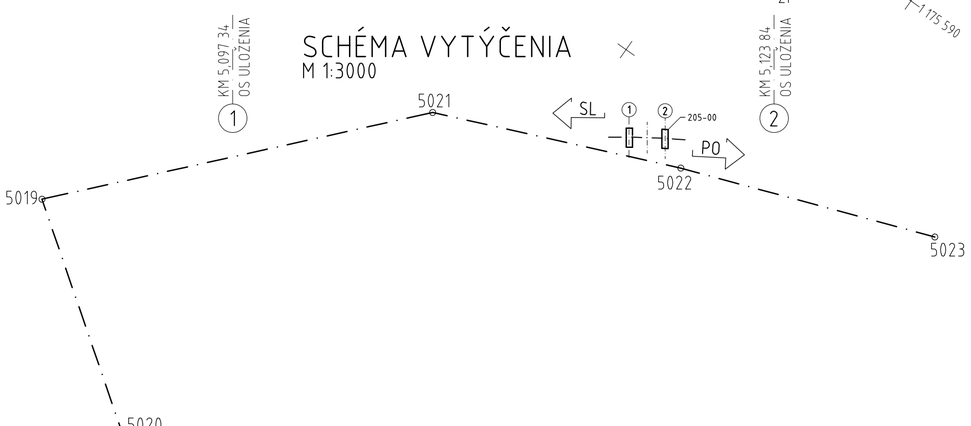

BODY VYTYČOVACEJ SIETE

BOD	SÚRADNICA (m)		VÝŠKA (m)
	Y	X	Z
5018	294 385,535	1 175 038,317	498,900
5019	294 062,107	1 175 228,257	499,340
5021	293 844,489	1 175 425,486	498,618
5022	293 772,635	1 175 597,705	499,656
5023	293 706,212	1 175 779,080	500,842

CHARAKTERISTICKÉ BODY

BOD	SÚRADNICA (m)	
	Y	X
CHB1	293 781,764	1 175 545,420
5,1	293 774,522	1 175 555,798
SM	293 768,623	1 175 564,593
CHB2	293 756,192	1 175 584,246

VYTYČOVANÉ BODY SPODNEJ STAVBY

BOD	SÚRADNICA (m)	
	Y	X
1	293 776,024	1 175 553,608
1Ľ	293 763,781	1 175 544,942
1P	293 788,267	1 175 562,275
11	293 771,828	1 175 548,053
12	293 769,256	1 175 551,782
13	293 780,683	1 175 559,871
14	293 783,255	1 175 556,142

BOD	SÚRADNICA (m)	
	Y	X
2	293 761,448	1 175 575,739
2Ľ	293 749,205	1 175 567,073
2P	293 773,691	1 175 584,406
21	293 757,350	1 175 569,873
22	293 754,939	1 175 573,717
23	293 766,367	1 175 581,806
24	293 768,777	1 175 577,962

PREHĽADNÁ SITUÁCIA

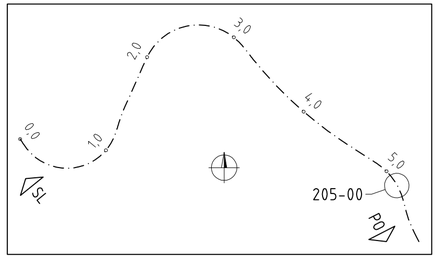

SLOVENSKÁ SPRÁVA CIEST

HLAVNÝ PROJEKTANT: **ZDRUŽENIE AMBERG & PROMA**

AMBERG ENGINEERING
Somolického 1/B, 811 05 Bratislava I.
Telefón: 421 2 5930 8261
Fax: 421 2 5930 8260
E-mail: info@amberg.sk

PROMA s.r.o.
Bytčická 16, 010 01 Žilina
Telefón: 421 41 707 88 00-11
Fax: 421 41 707 88 40
E-mail: sekretariat.za@proma.sk

Náležitosťami a presnosťou zodpovedá predpisom

Autorizačne overil:
ING. L. KUBIŠ

205-00

K.ú. Chmelnica, Plavnica
Súradnicový systém: S-JTSK, realizácia JTSK
Výškový systém: Bpv
Trieda presnosti: 3

D

VYPRACOVAL: ING. J. PALGUT	HL. INŽ. PROJEKTU: ING. M. VÁHOVSKÝ	ZHOTOVITEĽ: MOSTAT, MOSTAT, spol. s r.o., Belehradská 18, 040 13 Košice
ZOD. PROJEKTANT: ING. J. PALGUT	TECH. KONTROLA: ING. Z. KRAFČÍK	
OBJEDNÁVATEĽ: Slovenská správa ciest, Miletičova 19, 826 19 Bratislava		
KRAJ: Prešovský samosprávny kraj	OKRES: Stará Ľubovňa	
STAVBA: I/68 PLAVNICA PRELOŽKA CESTY	ČÍSLO ZÁKAZKY: AP-2019/219/01	
	STUPEŇ: DP/DRS	
	DÁTUM: 03/2019	
ČASŤ STAVBY: MOST CEZ POTOK ŠAMBRONKA V KM 5,111	FORMÁT: 3xA4	
	MIERKA: 1:200	
PRÍLOHA: VYTYČOVACÍ VÝKRES SPODNEJ STAVBY	ČÍSLO PRÍLOHY: 03	SÚPRAVA: