REZ B-B
M 1:25

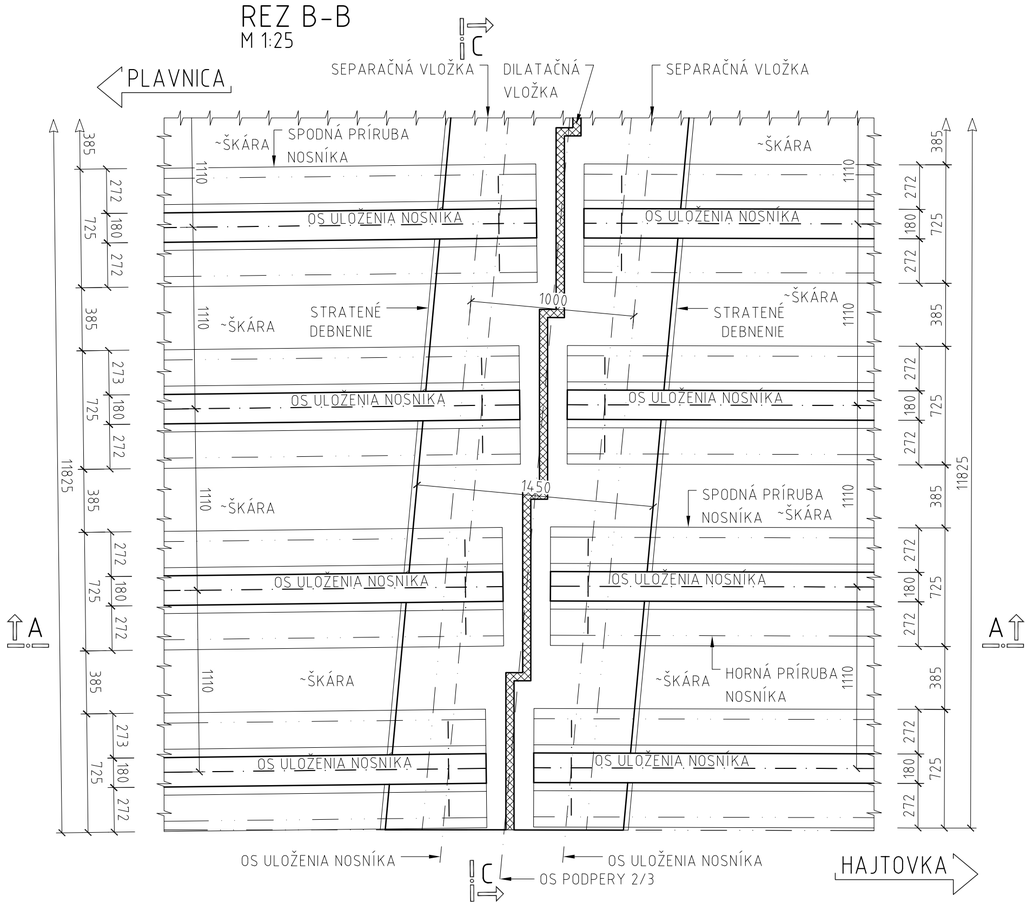

REZ C-C
M 1:25

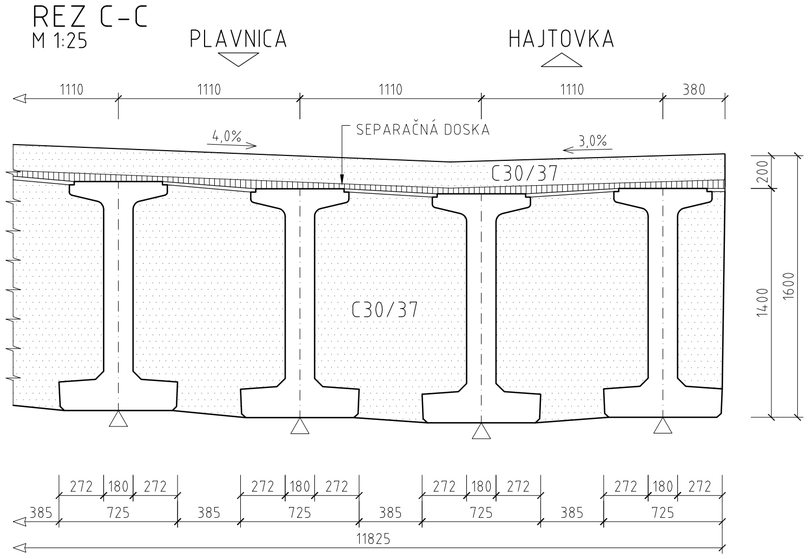

REZ A-A
M 1:25

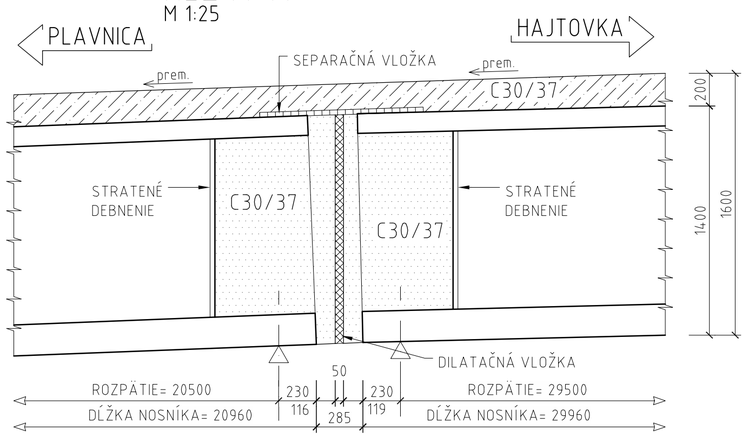

VÝKAZ BETONÁRSKEJ VÝSTUŽE

POL. Č.	ϕ (mm)	DĹŽKA (mm)	POČET (KS)	DĹŽKA SPOLU (mm)			
				ϕ10	ϕ12	ϕ14	ϕ20
1	14	3080	88			271,04	
2	14	3540	80			283,20	
2a	14	3390	96			325,44	
3	10	1000	460	460,00			
4	12	1460	140		204,40		
4a	12	1310	28		36,68		
5	20	1190	10				11,90
5a	20	1040	2				2,08
6	12	850	200		170,00		
6a	12	210	40		8,40		
7	10	1070	80	85,60			
8	10	530	80	42,40			
9	10	800	60	48,00			
10	12	350	80	0,00	28,00		
11	12	11810	2		23,62		
DĹŽKA CELKOM (m)				636,00	471,10	879,68	13,98
HMOTNOSŤ 1bm (kg/m)				0,617	0,888	1,208	2,466
HMOTNOSŤ SPOLU (kg)				392,41	418,34	1062,65	34,47
HMOTNOSŤ CELKOM (kg)							**1908**
REZERVA 15% (kg)							**286**
CELKOVÁ HMOTNOSŤ PRE 1 PRIEČNIK (kg)							**2194**
CELKOVÁ HMOTNOSŤ PRE 2 PRIEČNIKY (kg)							**4388**

MINIMÁLNE VNÚTORNÉ POLOMERY ZAKRIVENIA VLOŽIEK S REBROVANÝM POVRCHOM

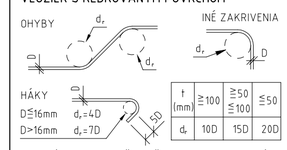

† (mm)	≧100	≧50 ≦100	≦50
d_r	10D	15D	20D

† -KOLMÁ VZDIALENOSŤ VLOŽKY OD POVRCHU BETÓNU

SCHÉMA KRYTIA VÝSTUŽE BETÓNOM

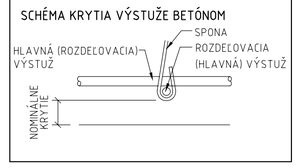

REZ B-B
M 1:25

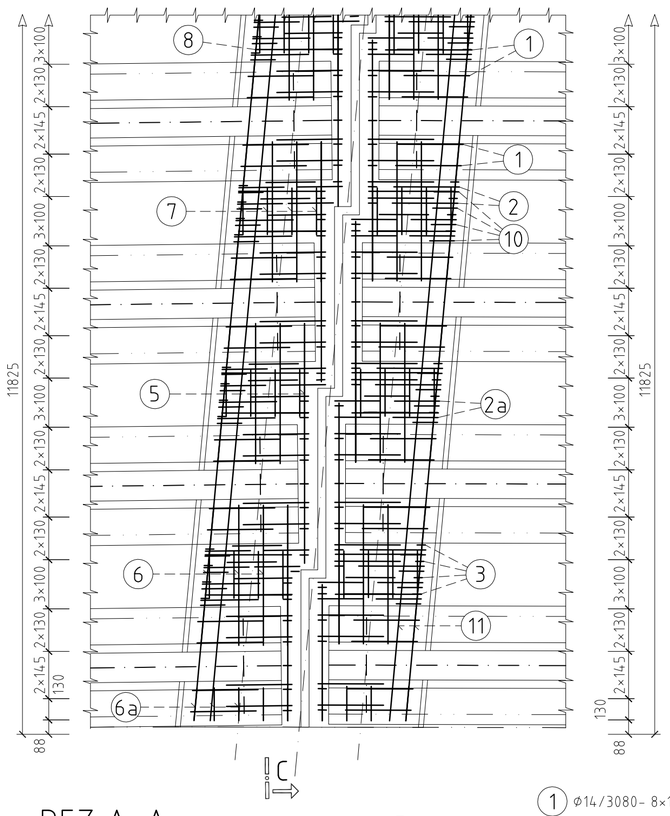

REZ C-C
M 1:25

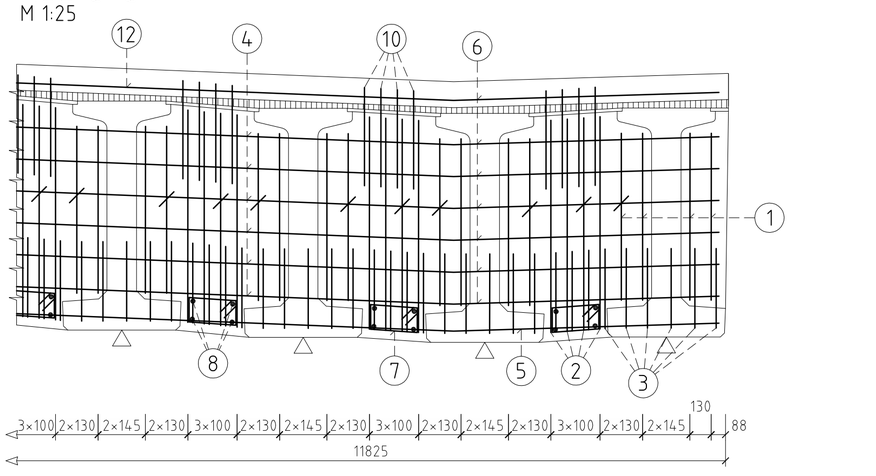

4 ϕ12/1460- 7×10×2=140KS

4a ϕ12/1310- 7×2×2=28KS

5 ϕ20/1190- 1KS

5a ϕ20/1040- 2KS

6 ϕ12/850- 10×10×2= 200KS

6a ϕ12/210- 2×10×2= 40KS

11 ϕ12/11810- 2KS

ZMENŠENÉ O 70%

7 ϕ10/1070- 10×4×2= 80KS

8 ϕ10/530- 4×10×2=80KS

9 ϕ10/800- 10×3×2= 60KS

10 ϕ12/1350- 4×10×2= 80KS

REZ A-A
M 1:25

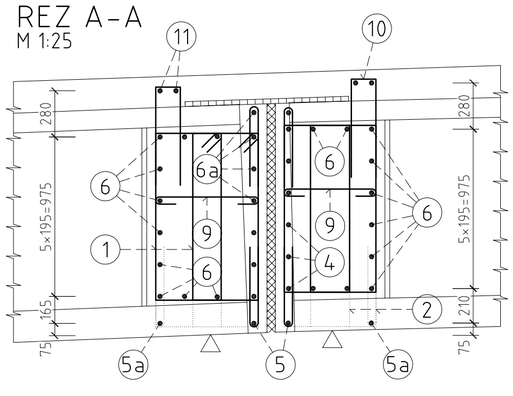

1 ϕ14/3080- 8×11= 88KS

2 ϕ14/3540- 8×10= 80KS

2a ϕ14/3390- 8×12= 96KS

3 ϕ10/1000- 270KS

R=25mm

POUŽITÝ MATERIÁL

BETÓN STN EN 206

SPRIAHOVACIA DOSKA C30/37-XC3,XD1,XF2 (SK)-Cl 0,4-D_{max} 16-S3

DOBETONÁVKY ČIEL A PRIEČNIKY C30/37-XC3,XD1,XF2 (SK)-Cl 0,4-D_{max} 16-S3

PRE HODNOTY MODULOV PRUŽNOSTI JEDNOTLIVÝCH PEVNOSTNÝCH TRIED BETÓNOV JE NUTNÉ SPLNIŤ USTANOVENIA V ZMYSLE STN EN 1992-1-1 (čl. 3.1.3, TAB. 3.1).

BETONÁRSKA VÝSTUŽ STN EN 1992 1-1 B500B, fyk= 500MPa, TRIEDA ŤAŽNOSTI "B"

KRYTIE BETONÁRSKEJ VÝSTUŽE: c_{nom}= 50mm

DĹŽKA PRÚTOV BETONÁRSKEJ VÝSTUŽE JE MERANÁ V OSI.

POZNÁMKY:

1) DĹŽKY A TVARY JEDNOTLIVÝCH POLOŽIEK JE POTREBNÉ FYZICKY PREVERIŤ NA STAVBE A PRISPÔSOBIŤ SKUTOČNÉMU TVARU SPRIAHOVACEJ DOSKY A MEDZIĽAHLÝCH PRIEČNIKOV.

2) ČIASTKOVÉ DĹŽKY,TVAR A POČET JEDNOTLIVÝCH POLOŽIEK MUSIA ZODPOVEDAŤ SKUTOČNEJ GEOMETRII DEBNENIA.

3) VÝKRES BETONÁRSKEJ VÝSTUŽE MEDZIĽAHLÝCH PRIEČNIKOV JE POTREBNÉ PRISPÔSOBIŤ KONKRÉTNEMU TYPU PREFABRIKOVANÉHO NOSNÍKA!

HLAVNÝ PROJEKTANT: **ZDRUŽENIE AMBERG & PROMA**

AMBERG ENGINEERING
Samolického 1/B, 811 05 Bratislava I.
Telefón: 421 2 5930 8261
Fax: 421 2 5930 8260
E-mail: info@amberg.sk

PROMA s.r.o.
Bytčická 16, 010 01 Žilina
Telefón: 421 41 707 88 00-11
Fax: 421 41 707 88 40
E-mail: sekretariat.za@proma.sk

206-00 D

VYPRACOVAL: ING. J. PALGUT	HL. INŽ. PROJEKTU: ING. M. VÁHOVSKÝ	ZHOTOVITEĽ: MOSTAT, spol. s r.o. Belehradská 18, 040 13 Košice
ZOD. PROJEKTANT: ING. J. PALGUT	TECH. KONTROLA: ING. Z. KRAFČÍK	
OBJEDNÁVATEĽ: Slovenská správa ciest, Miletičova 19, 826 19 Bratislava		
KRAJ: Prešovský samosprávny kraj	OKRES: Stará Ľubovňa	
STAVBA: I/68 PLAVNICA PRELOŽKA CESTY	ČÍSLO ZÁKAZKY:	AP-2019/219/01
	STUPEŇ:	DP/DRS
	DÁTUM:	03/2019
ČASŤ STAVBY: MOST NA CESTE III/543 032 NAD CESTOU I/68 A TRAŤOU ŽSR V KM 4,622	FORMÁT:	6×A4
	MIERKA:	1:25
PRÍLOHA: VÝKRES TVARU A BETONÁRSKEJ VÝSTUŽE MEDZIĽAHLÝCH PRIEČNIKOV	ČÍSLO PRÍLOHY: 19	SÚPRAVA: