PÔDORYS - OPORA 1
M 1:50

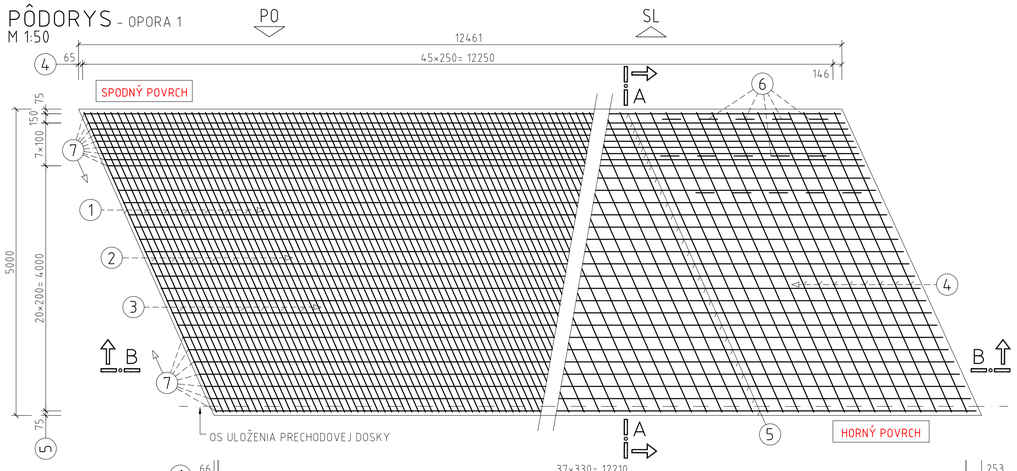

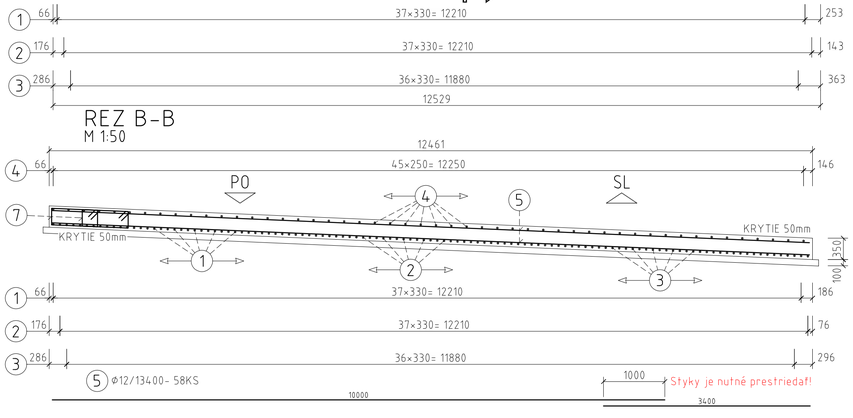

REZ B-B
M 1:50

PÔDORYS - OPORA 2
M 1:50

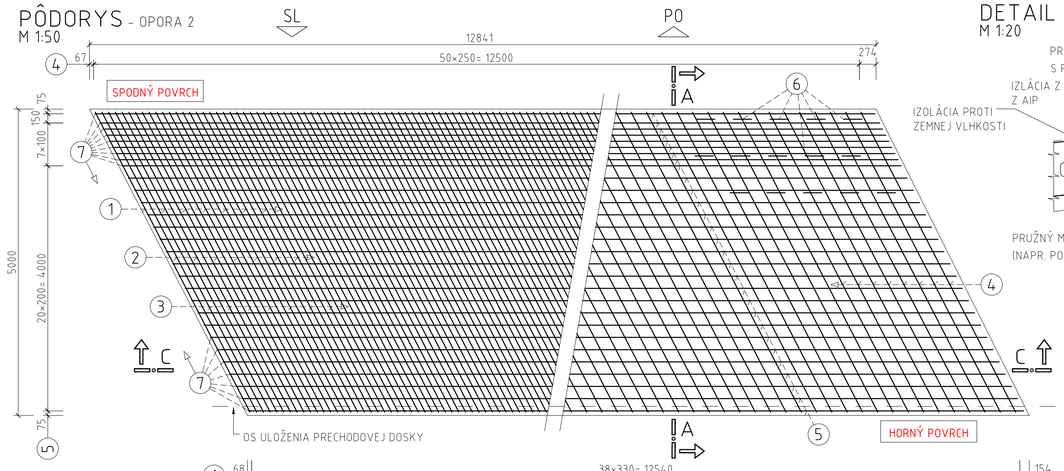

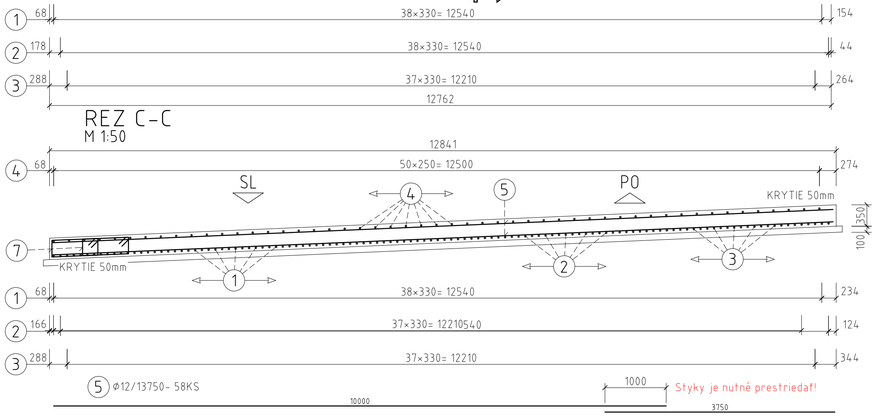

REZ C-C
M 1:50

DETAIL "A"
M 1:20

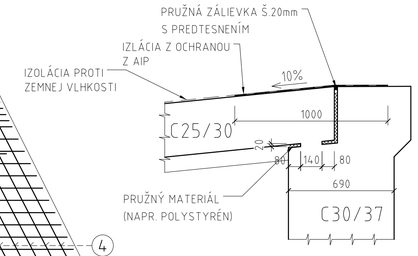

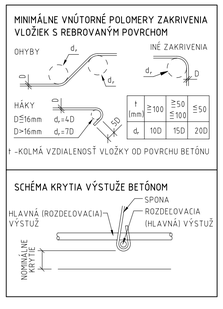

t (mm)	≥100	≥50 ≤100	≤50
d_s	10D	15D	20D

t - KOLMÁ VZDIALENOSŤ VLOŽKY OD POVRCHU BETÓNU

REZ A-A - PLATÍ PRE OBE OPORY
M 1:50

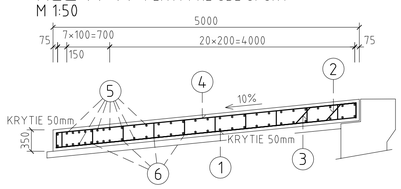

REZ A-A - PLATÍ PRE OBE OPORY
M 1:50

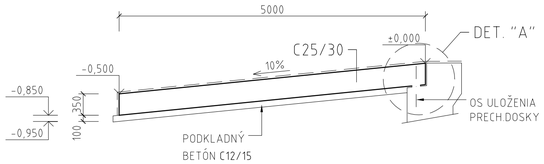

POUŽITÝ MATERIÁL

BETÓN STN EN 206

PODKLADOVÝ BETÓN	C12/15-X0 (SK)
PRECHODOVÉ DOSKY	C25/30-XC2,XF1 (SK)-Cl 0,4-D_{max} 22-S3

PRE HODNOTY MODULOV PRUŽNOSTI JEDNOTLIVÝCH PEVNOSTNÝCH TRIED BETÓNOV JE NUTNÉ SPLNIŤ USTANOVENIA V ZMYSLE STN EN 1992-1-1 (čl. 3.1.3, TAB. 3.1).

BETONÁRSKA VÝSTUŽ STN EN 1992 1-1 B500B, fyk= 500MPa, TRIEDA ŤAŽNOSTI "B"

KRYTIE BETONÁRSKEJ VÝSTUŽE: c_{nom}= 50mm

DĹŽKA PRÚTOV BETONÁRSKEJ VÝSTUŽE JE MERANÁ V OSI.

POZNÁMKY:

1) DĹŽKY A TVARY JEDNOTLIVÝCH POLOŽIEK JE POTREBNÉ FYZICKY PREVERIŤ NA STAVBE A PRISPÔSOBIŤ SKUTOČNÉMU TVARU PRECHODOVÝCH DOSIEK.
2) ČIASTKOVÉ DĹŽKY,TVAR A POČET JEDNOTLIVÝCH POLOŽIEK MUSIA ZODPOVEDAŤ SKUTOČNEJ GEOMETRII DEBNENIA.
3) VŠETKY BETÓNOVÉ PLOCHY NACHÁDZAJÚCE SA V TRVALOM STYKU SO ZEMNOU VLHKOSŤOU BUDÚ OPATRENÉ 1× PENETRAČNÝM A 2× ASFALTOVÝM NÁTEROM.

OPORA 1

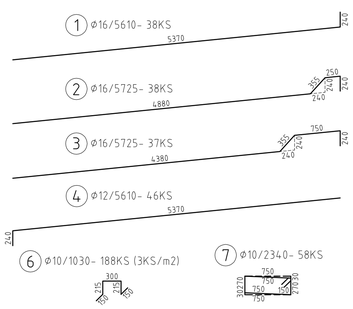

OPORA 2

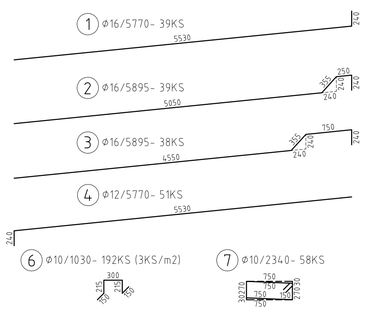

VÝKAZ BETONÁRSKEJ VÝSTUŽE - OPORA 1

POL. č.	⌀ (mm)	DĹŽKA (mm)	POČET (KS)	DĹŽKA SPOLU (m) ⌀10	⌀12	⌀16
1	16	5610	38			213,18
2	16	5725	38			217,55
3	16	5725	37			211,83
4	12	5610	46		258,06	
5	12	13400	58		777,20	
6	10	1030	188	193,64	0,00	
7	10	2340	58	135,72		
DĹŽKA CELKOM (m)				329,36	1035,26	642,56
HMOTNOSŤ 1bm (kg/m)				0,617	0,888	1,578
HMOTNOSŤ CELKOM (kg)				203,22	919,31	1013,95
HMOTNOSŤ CELKOM (kg)						**2136**
REZERVA 15% (kg)						**320**
CELKOVÁ HMOTNOSŤ PRE PD PRI OPORE 1 (kg)						**2457**

VÝKAZ BETONÁRSKEJ VÝSTUŽE - OPORA 2

POL. č.	⌀ (mm)	DĹŽKA (mm)	POČET (KS)	DĹŽKA SPOLU (m) ⌀10	⌀12	⌀16
1	16	5770	39			225,03
2	16	5895	39			229,91
3	16	5895	38			224,01
4	12	5770	51		294,27	
5	12	13750	58		797,50	
6	10	1030	192	197,76	0,00	
7	10	2340	58	135,72		
DĹŽKA CELKOM (m)				333,48	1091,77	678,95
HMOTNOSŤ 1bm (kg/m)				0,617	0,888	1,578
HMOTNOSŤ CELKOM (kg)				205,76	969,49	1071,38
HMOTNOSŤ CELKOM (kg)						**2247**
REZERVA 15% (kg)						**337**
CELKOVÁ HMOTNOSŤ PRE PD PRI OPORE 2 (kg)						**2584**

PÔDORYS - SCHÉMA PRECHODOVÝCH DOSIEK
M 1:100

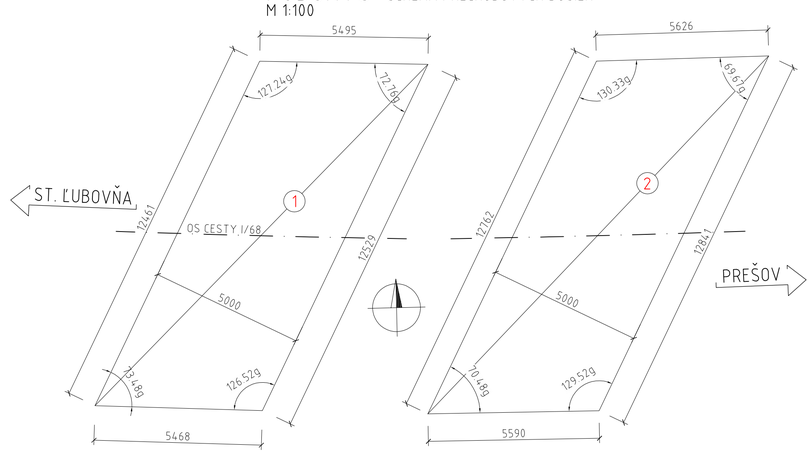

HLAVNÝ PROJEKTANT: **ZDRUŽENIE AMBERG & PROMA**

AMBERG ENGINEERING
Somolického 1/B, 811 05 Bratislava 1.
Telefón: 421 2 5930 8261
Fax: 421 2 5930 8260
E-mail: info@amberg.sk

PROMA s.r.o.
Bytčická 16, 010 01 Žilina
Telefón: 421 41 707 88 00-11
Fax: 421 41 707 88 40
E-mail: sekretariat.za@proma.sk

201-00

D

VYPRACOVAL: ING. J. PALGUT	HL. INŽ. PROJEKTU: ING. M. VÁHOVSKÝ	ZHOTOVITEĽ: MOSTAT, spol. s r.o. Belehradská 18, 040 13 Košice
ZOD. PROJEKTANT: ING. J. PALGUT	TECH. KONTROLA: ING. Z. KRAFČÍK	
OBJEDNÁVATEĽ: Slovenská správa ciest, Miletičova 19, 826 19 Bratislava		
KRAJ: Prešovský samosprávny kraj	OKRES: Stará Ľubovňa	
STAVBA: I/68 PLAVNICA PRELOŽKA CESTY		ČÍSLO ZÁKAZKY: AP-2019/219/01
		STUPEŇ: DP/DRS
		DÁTUM: 03/2019
ČASŤ STAVBY: MOST CEZ POTOK ĽUBOVNIANKA V KM 0,555		FORMÁT: 8×A4
		MIERKA: 1:50,1:20
PRÍLOHA: VÝKRES PRECHODOVÝCH DOSIEK		ČÍSLO PRÍLOHY: 13
		SÚPRAVA: