PÔDORYS - RÍMSA R1
M 1:100

RÍMSA R1																
TYP PREFABRIKÁTU	A	B	B	A	A	A	A	A	A	A	A	A	C	A	D	D
DĽŽKA PREFABRIKÁTU (mm)	1990	1160	1160	1990	1990	1990	1990	1990	1990	1990	1990	1990	590	1990	1040	1040
VYLOŽENIE RÍMSY (mm)	310			310										310		
CELKOVÁ DĽŽKA RÍMSY	27155															

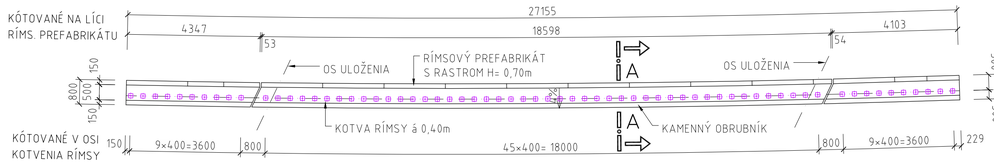

PÔDORYS - RÍMSA R2
M 1:100

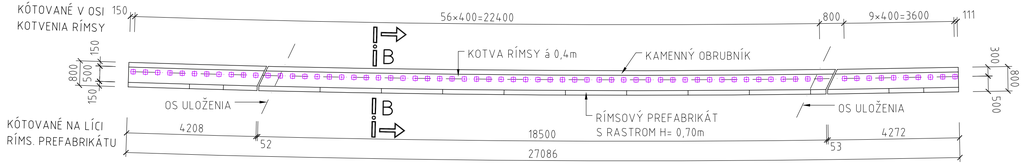

RÍMSA R2																
TYP PREFABRIKÁTU	A	E	E	A	A	A	A	A	A	A	A	A	F	A	G	G
DĽŽKA PREFABRIKÁTU (mm)	1990	1090	1090	1990	1990	1990	1990	1990	1990	1990	1990	1990	490	1990	1120	1120
VYLOŽENIE RÍMSY (mm)	310			310										310		
CELKOVÁ DĽŽKA RÍMSY	27086															

SCHÉMA POSTUPU BETONÁŽE RÍMS
M 1:200

RÍMSA R1

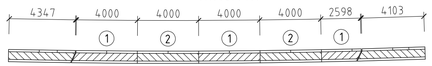

RÍMSA R2

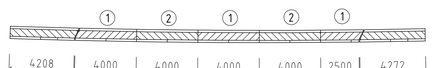

RÍMSKOVÉ PREFABRIKÁTY
M 1:50

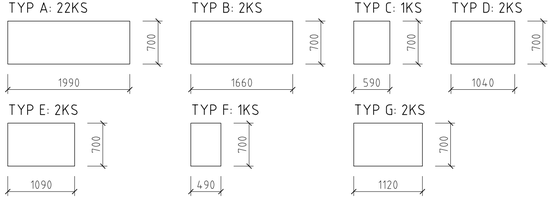

REZ A-A
M 1:20

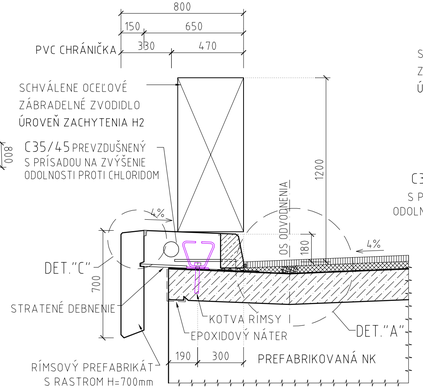

REZ B-B
M 1:20

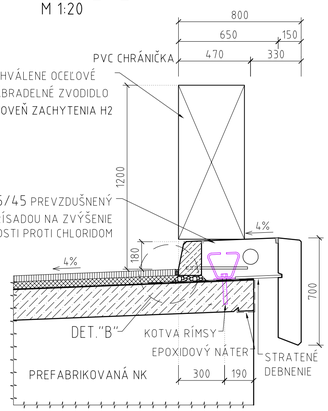

DETAIL PRIEČNEJ ŠKÁRY RÍMS
M 1:20

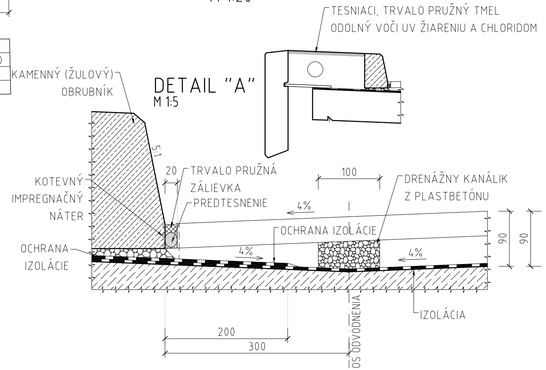

DETAIL "A"
M 1:5

DETAIL "C"
M 1:5

DETAIL "B"
M 1:5

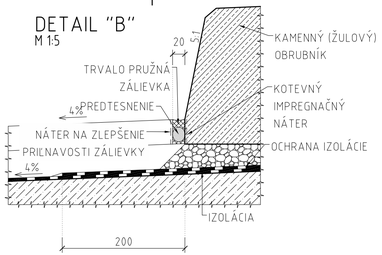

POUŽITÝ MATERIÁL

BETÓN STN EN 206

MONOLITICKÁ RÍMSA	C35/45-XC4,XD3,XF4 (SK)-Cl 0,4-D_{max} 16-S3 (S4)
RÍMSOVÉ PREFABRIKÁTY	C35/45-XC4,XD3,XF4 (SK)-Cl 0,4-D_{max} 16-S3 (S4)

PRE HODNOTY MODULOV PRUŽNOSTI JEDNOTLIVÝCH PEVNOSTNÝCH TRIED BETÓNOV JE NUTNÉ SPLNIŤ USTANOVENIA V ZMYSLE STN EN 1992-1-1 (Čl. 3.1.3, TAB. 3.1).

POZNÁMKY:

STN EN 1992 1-1 B500B

1) V RÍMSE BUDÚ UMIESTNENÉ PVC CHRÁNIČKY Ø110mm V ZMYSLE PD.
2) MONOLITICKÁ ČASŤ RÍMSY BUDE K CHODNÍKOVEJ DOSKE PRICHYTENÁ POMOCOU LEPENÝCH KOTIEV Ø20mm DĽŽKY 200mm. KOTVY BUDÚ LEPENÉ DO OTVOROV DĽŽKY MIN. 170mm.
3) LEPENÉ KOTVY BUDÚ CHRÁNENÉ EPOXIDOVÝM NÁTEROM ALEBO METALIZÁCIOU OBOJSTRANNE 50mm OD PRACOVNEJ ŠKÁRY.
4) PRACOVNÉ ŠKÁRY MONOLITICKEJ ČASTI RÍMSY BUDÚ UPRAVENÉ PODĽA VZOROVÝCH LISTOV "VL4 - MOSTY".
5) PRACOVNÉ ŠKÁRY MONOLITICKEJ ČASTI RÍMSY SÚ NAVRHNUTÉ VO VZDIALENOSTI 4,0m. V PRVEJ ETAPE SA VYBETÓNUJE KAŽDÝ DRUHÝ PRACOVNÝ CELOK RÍMSY. ZOSTÁVAJÚCE PRACOVNÉ CELKY SA VYBETÓNUJÚ V DRUHEJ ETAPE. DRUHÁ ETAPA SA MÔŽE BETÓNOVAŤ NAJSKÔR PO DVOCH DŇOCH PO VYBETÓNOVANÍ PRVEJ ETAPY.
6) POZDĽŽNA BETONÁRSKA VÝSTUŽ RÍMS NEBUDE V MIESTE PRACOVNÝCH ŠKÁR PRERUŠENÁ!
7) HORNÁ PLOCHA MONILITICKEJ ČASTI RÍMSY BUDE OPATRENÁ STIRÁŽOU ("METLIČKOVÝ BETÓN").
8) POVRCHOVÁ ÚPRAVA KOTEVNÝCH PRVKOV MUSÍ BYŤ ANTIKORÓZNA!
9) KAMENNÝ OBRUBNÍK BUDE DO MONOLITICKEJ DOSKY KOTVENÝ V ZMYSLE VL4 408.02.

HLAVNÝ PROJEKTANT: **ZDRUŽENIE AMBERG & PROMA**

AMBERG ENGINEERING
Somolického 1/B, 811 05 Bratislava 1.
Telefón: 421 2 5930 8261
Fax: 421 2 5930 8260
E-mail: info@amberg.sk

PROMA s.r.o.
Bytčická 16, 010 01 Žilina
Telefón: 421 41 707 88 00-11
Fax: 421 41 707 88 40
E-mail: sekretariat.za@proma.sk

201-00

D

VYPRACOVAL: ING. J. PALGUT	HL. INŽ. PROJEKTU: ING. M. VÁHOVSKÝ	ZHOTOVITEĽ: MOSTAT, spol. s r.o. Belehradská 19, 040 19 Košice	
ZOD. PROJEKTANT: ING. J. PALGUT	TECH. KONTROLA: ING. Z. KRAFČÍK		
OBJEDNÁVATEĽ: Slovenská správa ciest, Miletičova 19, 826 19 Bratislava			
KRAJ: Prešovský samosprávny kraj	OKRES: Stará Ľubovňa		
STAVBA: I/68 PLAVNICA PRELOŽKA CESTY		ČÍSLO ZÁKAZKY:	AP-2019/219/01
		STUPEŇ:	DP/DRS
		DÁTUM:	03/2019
ČASŤ STAVBY: MOST CEZ POTOK ĽUBOVNIANKA V KM 0,555		FORMÁT:	8×A4
		MIERKA:	1:M
PRÍLOHA: VÝKRES TVARU RÍMS		ČÍSLO PRÍLOHY: 14	SÚPRAVA: