PÔDORYS - OPORA 1
M 1:50

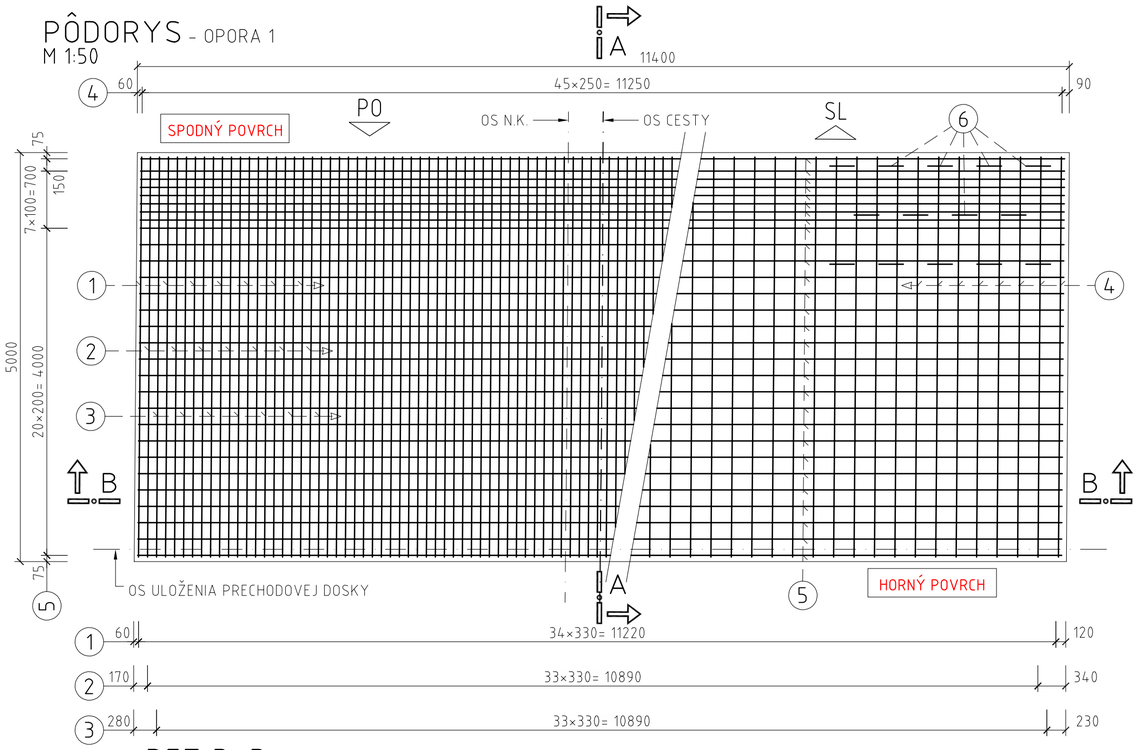

PÔDORYS - OPORA 2
M 1:50

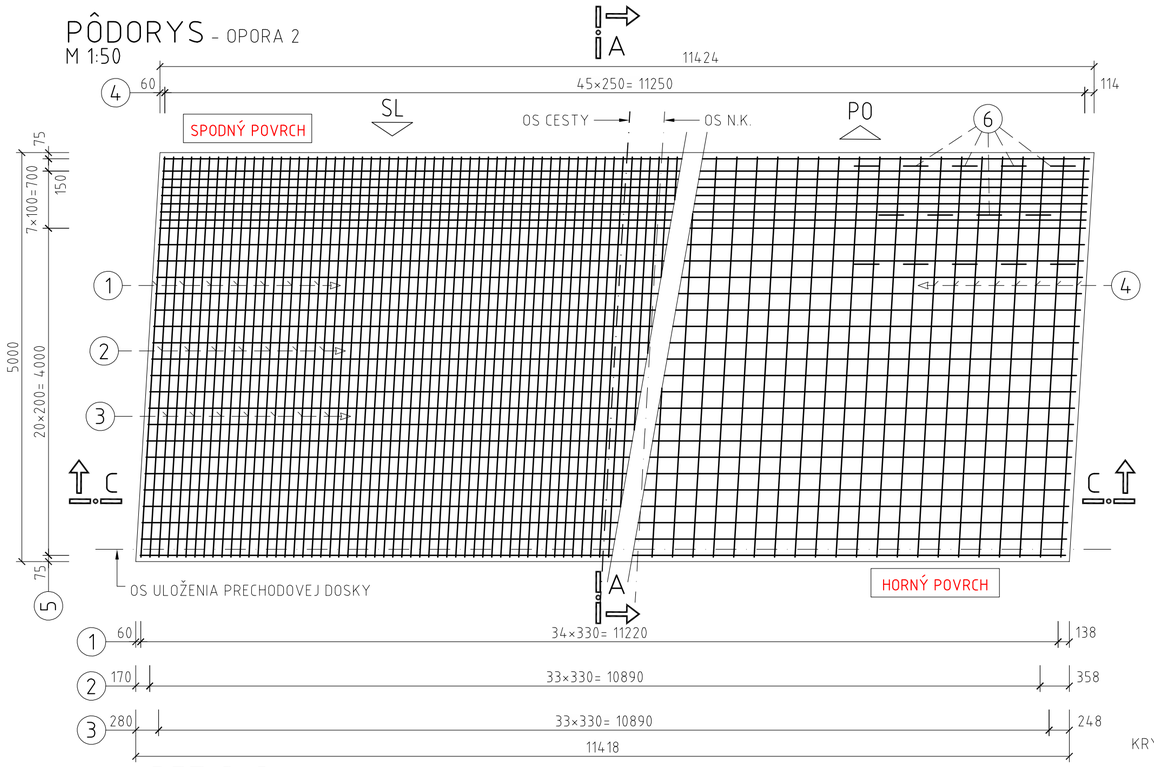

KRYTIE 50mm

REZ B-B
M 1:50

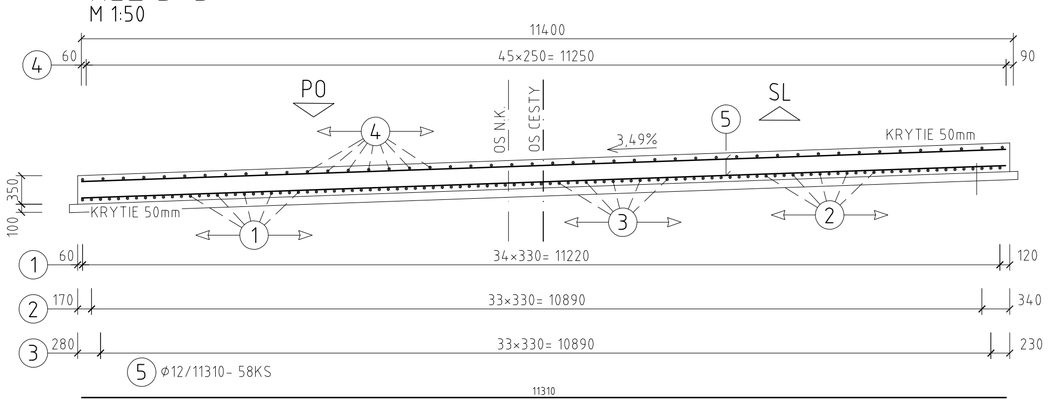

REZ C-C
M 1:50

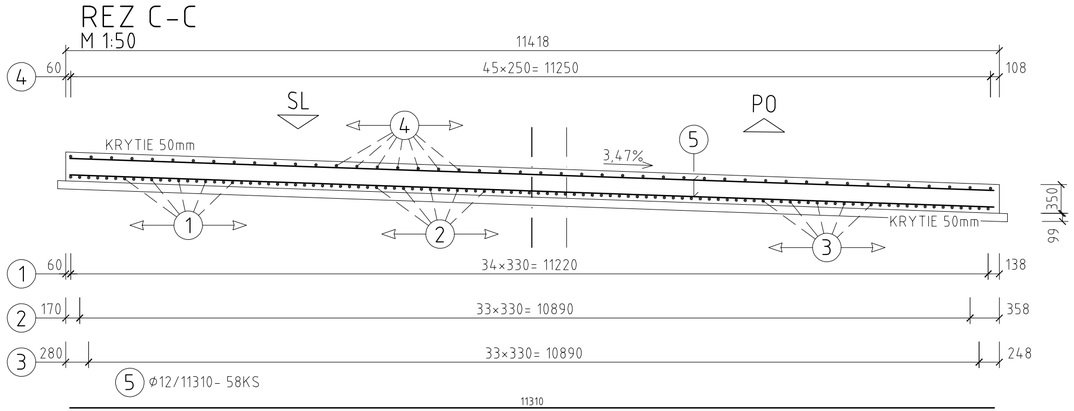

REZ A-A - PLATÍ PRE OBE OPORY
M 1:50

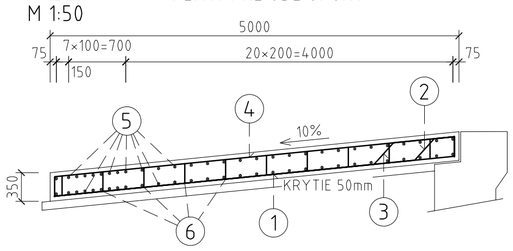

1 Φ16/5160- 35+35= 70KS

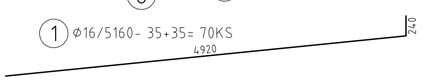

2 Φ16/5275- 34+34=68KS

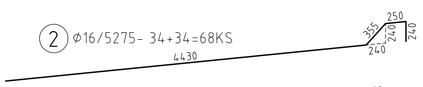

3 Φ16/5275- 34+34=68KS

4 Φ12/5160- 46+46=92KS

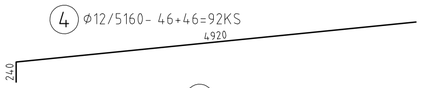

6 Φ10/1030- 2×171=342KS (3KS/m2)

VÝKAZ BETONÁRSKEJ VÝSTUŽE

POL. Č.	Φ (mm)	DĹŽKA (mm)	POČET (KS)	DĹŽKA SPOLU (m) Φ10	Φ12	Φ16
1	16	5160	70			361,20
2	16	5275	68			358,70
3	16	5275	68			358,70
4	12	5160	92		474,72	
5	12	11310	116		1311,96	
6	10	1030	342	352,26		
DĹŽKA CELKOM (m)				352,26	1786,68	1078,60
HMOTNOSŤ 1bm (kg/m)				0,617	0,888	1,578
HMOTNOSŤ CELKOM (kg)				217,34	1586,57	1702,03
HMOTNOSŤ CELKOM (kg)						3506
REZERVA 15% (kg)						526
CELKOVÁ HMOTNOSŤ (kg)						4032

REZ A-A - PLATÍ PRE OBE OPORY
M 1:50

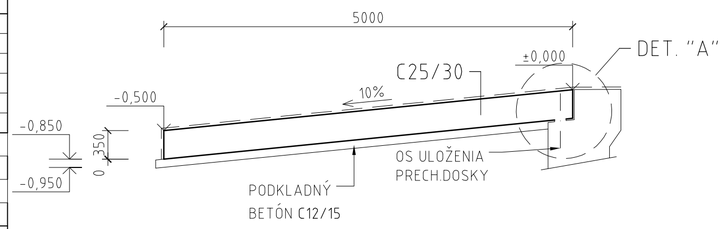

POUŽITÝ MATERIÁL

BETÓN STN EN 206

PODKLADOVÝ BETÓN C12/15-X0 (SK)

PRECHODOVÉ DOSKY C25/30-XC2,XF1(SK)-Cl 0,4-D_{max} 22-S3

PRE HODNOTY MODULOV PRUŽNOSTI JEDNOTLIVÝCH PEVNOSTNÝCH TRIED BETÓNOV JE NUTNÉ SPLNIŤ USTANOVENIA V ZMYSLE STN EN 1992-1-1 (čl. 3.1.3, TAB. 3.1).

BETONÁRSKA VÝSTUŽ STN EN 1992 1-1 B500B, fyk= 500MPa, TRIEDA ŤAŽNOSTI "B"

KRYTIE BETONÁRSKEJ VÝSTUŽE: c_{nom}= 50mm

DĹŽKA PRÚTOV BETONÁRSKEJ VÝSTUŽE JE MERANÁ V OSI.

POZNÁMKY:

1) DĹŽKY A TVARY JEDNOTLIVÝCH POLOŽIEK JE POTREBNÉ FYZICKY PREVERIŤ NA STAVBE A PRISPÔSOBIŤ SKUTOČNÉMU TVARU PRECHODOVÝCH DOSIEK.
2) ČIASTKOVÉ DĹŽKY,TVAR A POČET JEDNOTLIVÝCH POLOŽIEK MUSIA ZODPOVEDAŤ SKUTOČNEJ GEOMETRII DEBNENIA.
3) VŠETKY BETÓNOVÉ PLOCHY NACHÁDZAJÚCE SA V TRVALOM STYKU SO ZEMNOU VLHKOSŤOU BUDÚ OPATRENÉ 1× PENETRAČNÝM A 2× ASFALTOVÝM NÁTEROM.

DETAIL "A"
M 1:20

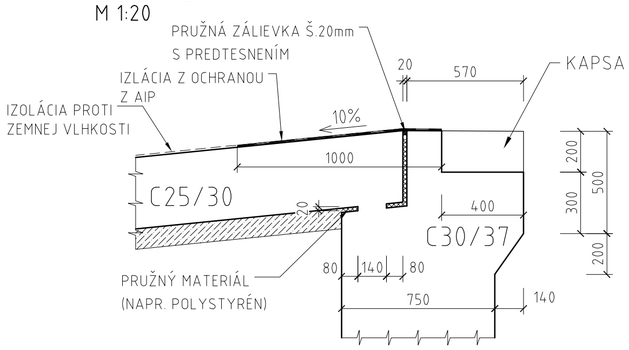

PÔDORYS - SCHÉMA PRECHODOVÝCH DOSIEK
M 1:100

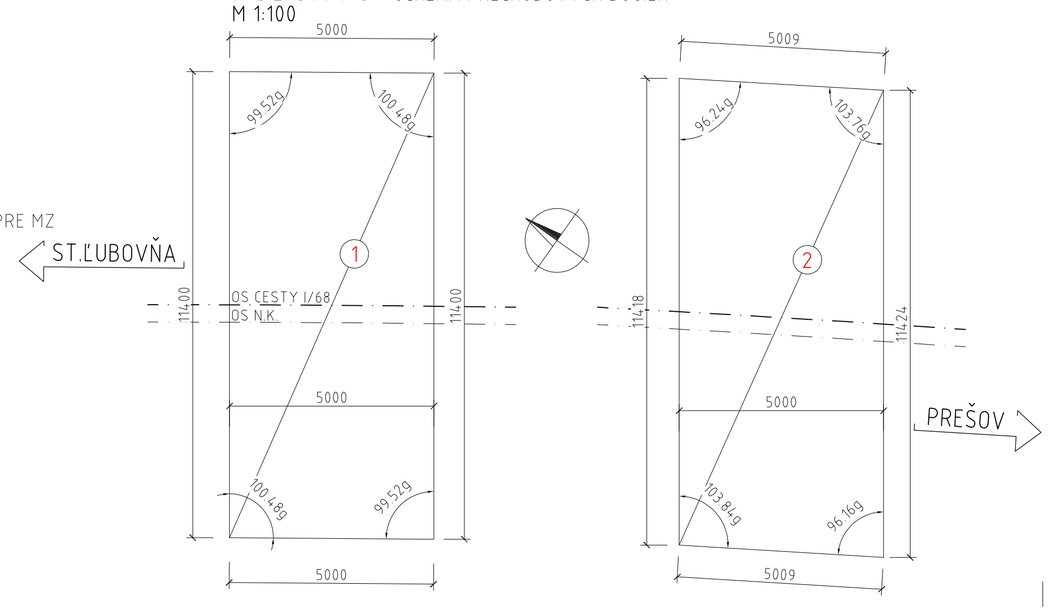

HLAVNÝ PROJEKTANT: **ZDRUŽENIE AMBERG & PROMA**

AMBERG ENGINEERING
Somolického 1/B, 811 05 Bratislava I.
Telefón: 421 2 5930 8261
Fax: 421 2 5930 8260
E-mail: info@amberg.sk

PROMA s.r.o.
Bytčická 16, 010 01 Žilina
Telefón: 421 41 707 88 00-11
Fax: 421 41 707 88 40
E-mail: sekretariat.za@proma.sk

205-00 D

VYPRACOVAL: ING. J. PALGUT	HL. INŽ. PROJEKTU: ING. M. VÁHOVSKÝ	ZHOTOVITEĽ: MOSTAT, spol. s r.o. Belehradská 18, 040 13 Košice
ZOD. PROJEKTANT: ING. J. PALGUT	TECH. KONTROLA: ING. Z. KRAFČÍK	
OBJEDNÁVATEĽ: Slovenská správa ciest, Miletičova 19, 826 19 Bratislava		
KRAJ: Prešovský samosprávny kraj	OKRES: Stará Ľubovňa	
STAVBA: I/68 PLAVNICA PRELOŽKA CESTY	ČÍSLO ZÁKAZKY:	AP-2019/219/01
	STUPEŇ:	DP/DRS
	DÁTUM:	03/2019
ČASŤ STAVBY: MOST CEZ POTOK ŠAMBRONKA V KM 5,111	FORMÁT:	6×A4
	MIERKA:	1:50, 1:20
PRÍLOHA: VÝKRES PRECHODOVÝCH DOSIEK	ČÍSLO PRÍLOHY: 12	SÚPRAVA: