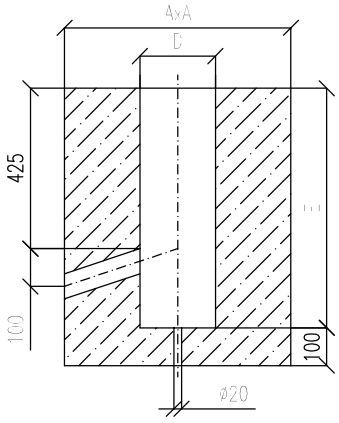

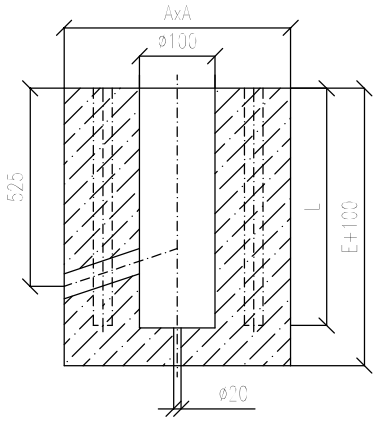

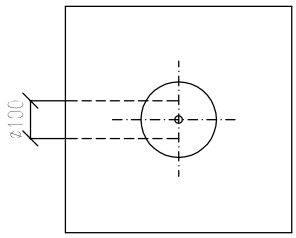

KOTVENIE V ZEMI

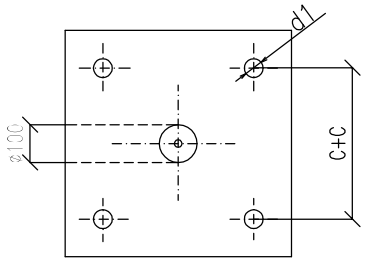

KOTVENIE V ZÁKL. PRÍRUBE

H(m)	A(mm)	E(mm)	D(mm)	C(mm)	L(mm)	d1(mm)	BETÓN (m3)	VÝKOP (m3)
3–5	500	700	150	240	550	40	0,19	0,2
5,5–7	**550**	**800**	**150**	**300**	**750**	**40**	**0,26**	**0,27**
8	**600**	**1200**	**200**	**300**	**750**	**40**	**0,43**	**0,47**
9	600	1400	250	300	750	40	0,48	0,54
10	600	1500	250	300	750	50	0,5	0,58
12	900	1600	300	400	750	50	1,26	1,38
13–15	1100	1800	300	400	800	70	2,17	2,23
16–18	1300	2200	400	500	1100	70	3,6	3,9
20	1400	2200	400	500	1100	70	4,23	4,5

HLAVNÝ PROJEKTANT: **ZDRUŽENIE AMBERG & PROMA**

AMBERG ENGINEERING
Somolického 1/B, 811 05 Bratislava I.
Telefón: 421 2 5930 8261
Fax: 421 2 5930 8260
E-mail: info@amberg.sk

PROMA s.r.o.
Bytčická 16, 010 01 Žilina
Telefón: 421 41 707 88 00–11
Fax: 421 41 707 88 40
E-mail: sekretariat.za@proma.sk

131-00

D

VYPRACOVAL: Ing. Prevužňák	HL. INŽ. PROJEKTU: ING. M. VÁHOVSKÝ	ZHOTOVITEĽ: VÁHOPROJEKT, Exnárova 13, 080 01 Prešov, Telefon: 0907/930 427, e-mail: vahoprojekt@gmail.com
ZOD. PROJEKTANT: Ing. Prevužňák	TECH. KONTROLA: ING. Z. KRAFČÍK	
OBJEDNÁVATEĽ: Slovenská správa ciest, Miletičova 19, 826 19 Bratislava		
KRAJ: Prešovský samosprávny kraj	OKRES: Stará Ľubovňa	
STAVBA: I/68 PLAVNICA PRELOŽKA CESTY		ČÍSLO ZÁKAZKY: AP-2019/219/01
		STUPEŇ: DP/DRS
		DÁTUM: 03/2019
ČASŤ STAVBY: 131-00, PRÍSTUPOVÉ CESTY V K. Ú. OBCE PLAVNICA		FORMÁT: A4
		MIERKA: 1:20
PRÍLOHA: ZÁKLADY OSVETLOVACÍCH STOŽIAROV		ČÍSLO PRÍLOHY: 9.4
		SÚPRAVA: