SCHÉMA ROZMIESTNENIA PREFABRIKÁTOV
(ROVNAKO ĽAVÁ AJ PRAVÁ RÍMSA)
M 1:50

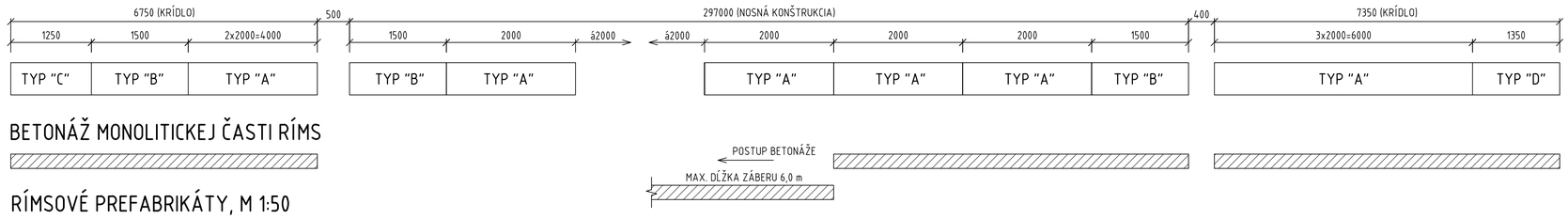

RÍMSOVÉ PREFABRIKÁTY, M 1:50

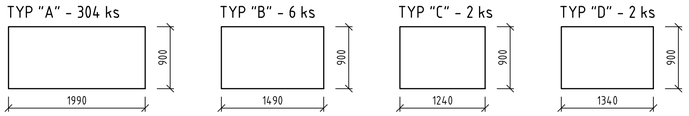

DETAIL "A" - KOTEVNÝ PRVOK RÍMSY á1000mm
M 1:5

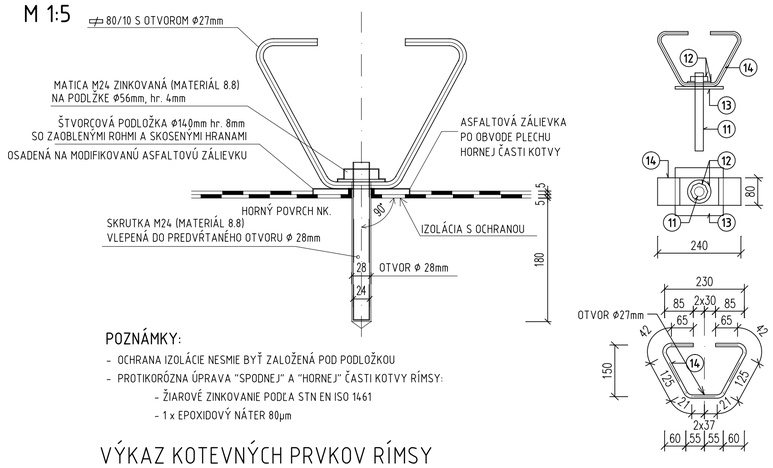

POZNÁMKY:
- OCHRANA IZOLÁCIE NESMIE BYŤ ZALOŽENÁ POD PODLOŽKOU
- PROTIKORÓZNA ÚPRAVA "SPODNEJ" A "HORNEJ" ČASTI KOTVY RÍMSY:
  - ŽIAROVÉ ZINKOVANIE PODĽA STN EN ISO 1461
  - 1 x EPOXIDOVÝ NÁTER 80µm

VÝKAZ KOTEVNÝCH PRVKOV RÍMSY

POLOŽKA [ČÍSLO]	MATERÁL	DĽŽKA [m]	POČET [ks]	HMOTNOSŤ [kg] [kg/1ks]	HMOTNOSŤ [kg] CELKOM
11	KOTVA DO BETÓNU M24	0,24	1212	0.985	1194,0
12	MATICA M24 S PODLOŽKOU hr.5mm ZINKOVANÁ	-	1212	(0.311)	377,0
13	PODLOŽKA 140/140mm S OTVOROM Ø28mm hr.8mm, ZINK.	-	1212	(1.23)	1491,0
14	80 x 10mm S OTVOROM Ø27mm	0,58	1212	3.635	4406,0
CELKOVÁ HMOTNOSŤ KOTEVNÝCH PRVKOV				[kg]	7468

REZ RÍMSOU
M 1:20

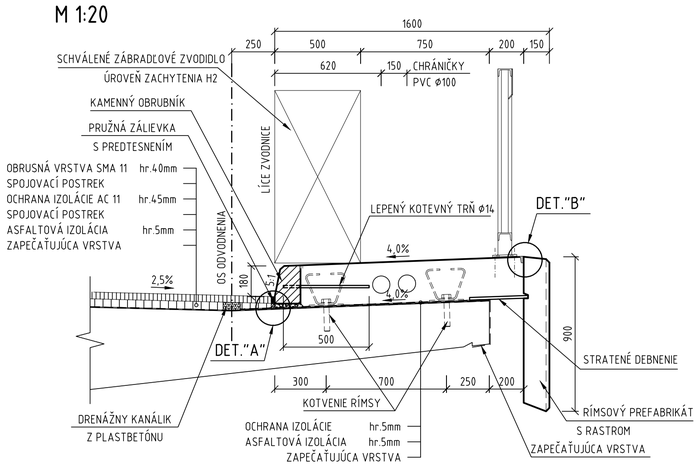

DETAIL "B"
M 1:5

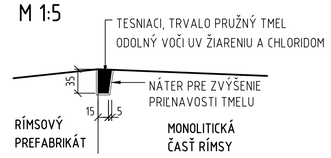

DETAIL "A"
M 1:5

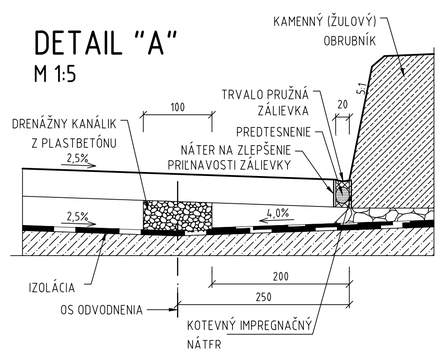

POZNÁMKY:
- ÚPRAVA PRACOVNEJ ŠKÁRY JE VYKRESLENÁ PRE HORNÝ POVRCH, ROVNAKO JE REALIZOVANÁ AJ NA BOČNÝCH STRANÁCH RÍMSY
- TESNENIE PRACOVNEJ ŠKÁRY JE POTREBNÉ REALIZOVAŤ PRED POKLÁDKOU VOZOVKOVÝCH VRSTIEV
- POLOHA PRACOVNÝCH ŠKÁR RÍMS SA AKTUALIZUJE PODĽA POUŽITÉHO ZVODIDLA A VZÁJOMNEJ VZDIALENOSTI JEHO STĹPIKOV
- PRACOVNÝ POSTUP ZHOTOVENIA MOSTNEJ RÍMSY TREBA UPRAVIŤ TAK, ABY SA BETÓNOVAL KAŽDÝ DRUHÝ PRACOVNÝ CELOK OHRANIČENÝ NAVRHNUTÝMI PRACOVNÝMI ŠKÁRAMI, ZOSTÁVAJÚCE PRACOVNÉ CELKY SA ZHOTOVIA S ČASOVÝM POSUNOM ASPOŇ JEDNÉHO TÝŽDŇA OD ZHOTOVENIA SUSEDNÝCH CELKOV
- TESNENIE PRIEČNEJ ŠKÁRY JE POTREBNÉ REALIZOVAŤ PRED POKLÁDKOU VOZOVKOVÝCH VRSTIEV
- POVRCHOVÁ ÚPRAVA RÍMS BUDE PREVEDENÁ POMOCOU STRIÁŽE (METLIČKOVANIA)
- KOTVENIE RÍMSY BUDE UPRESNENÉ PODĽA POUŽITÉHO ZVODIDLA, BUDE VYPOČÍTANÉ DODÁVATEĽOM ZVODIDLA A ODSÚHLASENÉ PROJEKTANTOM
- MONOLITICKÁ ČASŤ RÍMSY BUDE K NOSNEJ KONŠTRUKCII PRICHYTENÁ POMOCOU LEPENÝCH KOTIEV M24, KOTVENIE RÍMSY BUDE V POZDĽŽNOM SMERE PO 1,0m, POSLEDNÉ 3 m PRED MOSTNÝMI ZÁVERMI BUDE KOTVENIE KAŽDÝCH 0,5m
- KAMENNÝ OBRUBNÍK BUDE DO MONOLITICKEJ DOSKY KOTVENÝ V ZMYSLE VL4 408.02

OZNAČENIE POUŽITÝCH MATERIÁLOV

RÍMSA (MONOLIT)	STN EN 206 - C35/45 XC4,XD3,XF4 (SK)-Cl 0,4-Dmax16-S3
RÍMSA (PREFABRIKÁT)	STN EN 206 - C35/45 XC4,XD3,XF4 (SK)-Cl 0,4-Dmax16-S3
BETONÁRSKA VÝSTUŽ	B 500 B

VÝSTUŽ RÍMSY
M 1:20

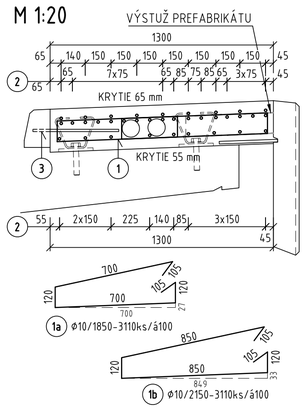

3 Ø14/500-624ks/á500
LEPENÝ KOTEVNÝ TRŇ, OCHRANA POZINKOVANÍM PONOROM Zn 60 µm A EPOXIDOVÝM NÁTEROM ALEBO NEREZ

POZNÁMKA
1a + 1b = 4000
POLOŽKY 1a 1b SA MÔŽU EŠTE UPRAVIŤ PODĽA TYPU VÝSTUŽE PREFABRIKÁTU

VÝKAZ VÝSTUŽE (ĽAVÁ RÍMSA)

OZN.	Ø [mm]	DĽŽKA 1 KS [m]	KS	DĽŽKA PODĽA Ø V [m] Ø14	Ø12	Ø10
1a	10	1.85	3110			5753.50
1b	10	2.15	3110			6686.50
2	12	323.40	35		11319,0	
3	14	0.5	624	312.00		
SPOLU			m	312.00	11319.0	12440.0
			kg/m	1.208	0.888	0.617
			kg	376.9	10051,3	7675,5
HMOTNOSŤ - ĽAVÁ RÍMSA				18 103.7 kg		
HMOTNOSŤ SPOLU - 2x				36 207.4 kg		

TVAR RÍMSY
M 1:20

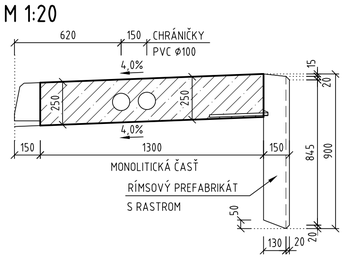

PÔDORYS
M 1:20

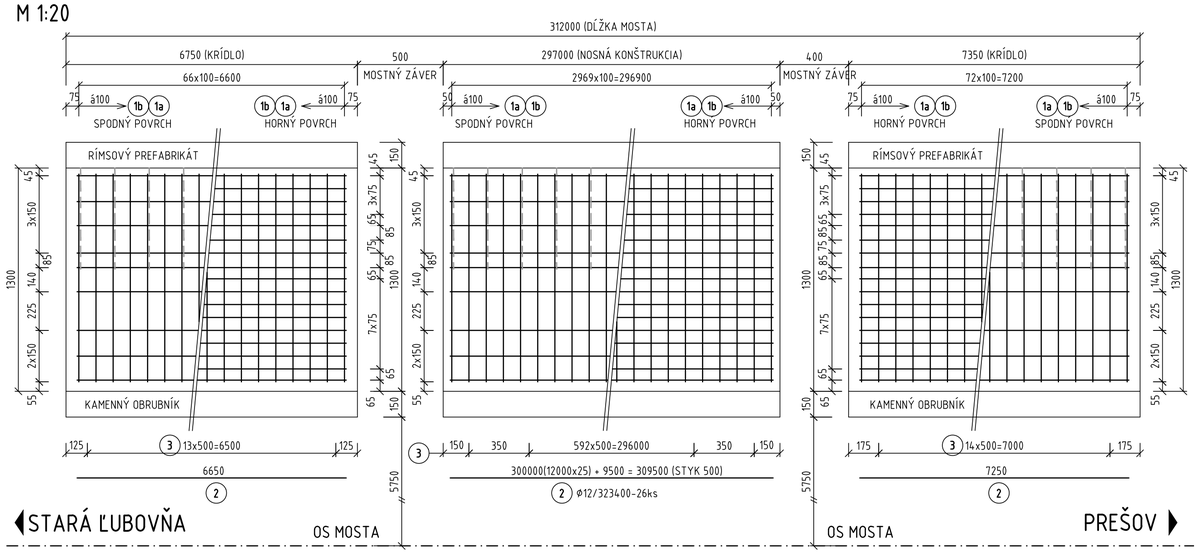

PRACOVNÉ ŠKÁRY V RÍMSACH
PRACOVNÁ ŠKÁRA, ZVISLÝ REZ, M 1:10

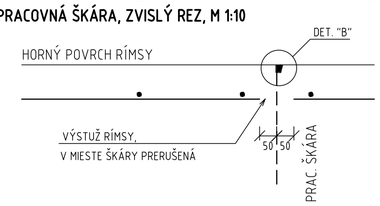

DETAIL
TESNENIE PRACOVNÝCH ŠKÁR RÍMS
M 1:1

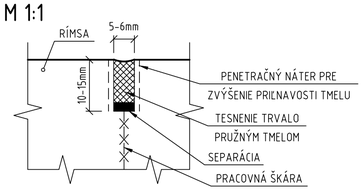

HLAVNÝ PROJEKTANT: ZDRUŽENIE AMBERG & PROMA

AMBERG ENGINEERING
Somolického 1/B, 811 05 Bratislava I.
Telefón: 421 2 5930 8261
Fax: 421 2 5930 8260
E-mail: info@amberg.sk

PROMA s.r.o.
Bytčická 16, 010 01 Žilina
Telefón: 421 41 707 88 00-11
Fax: 421 41 707 88 40
E-mail: sekretariat.zo@proma.sk

203-00

D

VYPRACOVAL: ING. J. GAJDOŠÍK	HL. INŽ. PROJEKTU: ING. M. VÁHOVSKÝ	ZHOTOVITEĽ: AMBERG ENGINEERING, Somolického 1/B, 811 06 Bratislava I., Telefón: +421 2 5930 8261, Fax: +421 2 5930 8260, E-mail: info@amberg.sk	
ZOD. PROJEKTANT: ING. M. MATUŠKA	TECH. KONTROLA: ING. K. KUNDRÁT		
OBJEDNÁVATEĽ: Slovenská správa ciest, Miletičova 19, 826 19 Bratislava			
KRAJ: Prešovský samosprávny kraj	OKRES: Stará Ľubovňa		
STAVBA: I/68 PLAVNICA PRELOŽKA CESTY		ČÍSLO ZÁKAZKY:	AP-2019/219/01
		STUPEŇ:	DP/DRS
		DÁTUM:	03/2019
ČASŤ STAVBY: MOST CEZ RIEKU POPRAD V KM 1,637		FORMÁT:	8xA4
		MIERKA:	1:1, 1:5, 1:20, 1:50
PRÍLOHA: TVAR A BETONÁRSKA VÝSTUŽ RÍMS		ČÍSLO PRÍLOHY: 6.1	SÚPRAVA: