REZ A–A - MOSTNÝ ZÁVER OPORA 1
M 1:50

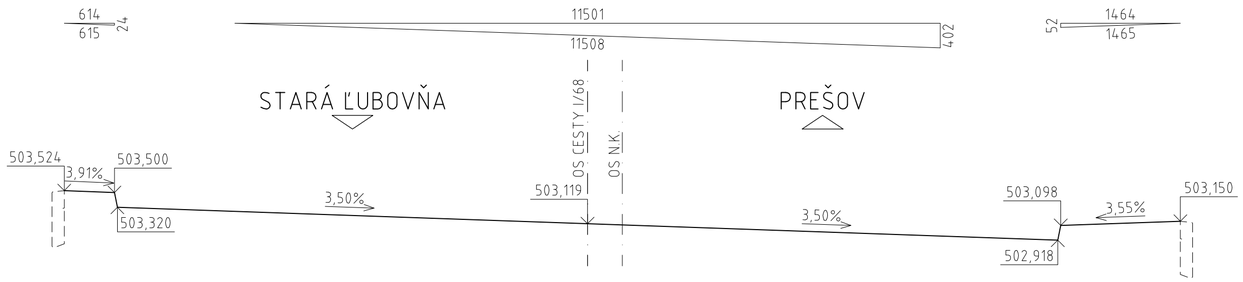

PÔDORYS - MOSTNÝ ZÁVER OPORA 1
M 1:50

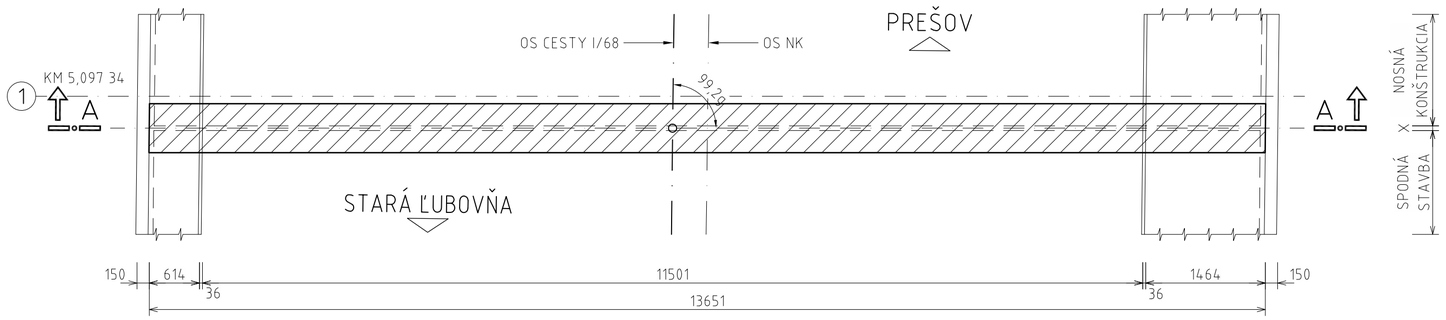

POZDĽŽNY REZ - MECHANICKÝ MOSTNÝ ZÁVER OPORA 2
M 1:50

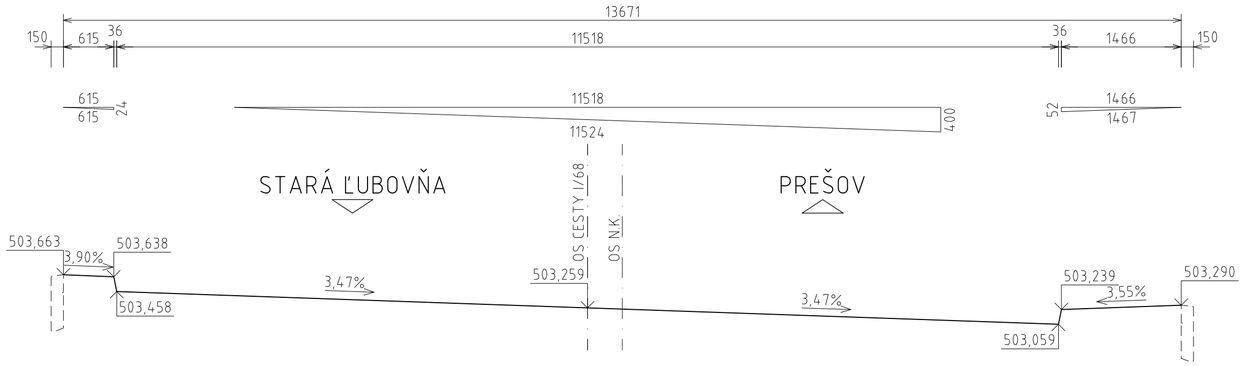

PÔDORYS - MOSTNÝ ZÁVER OPORA 2
M 1:50

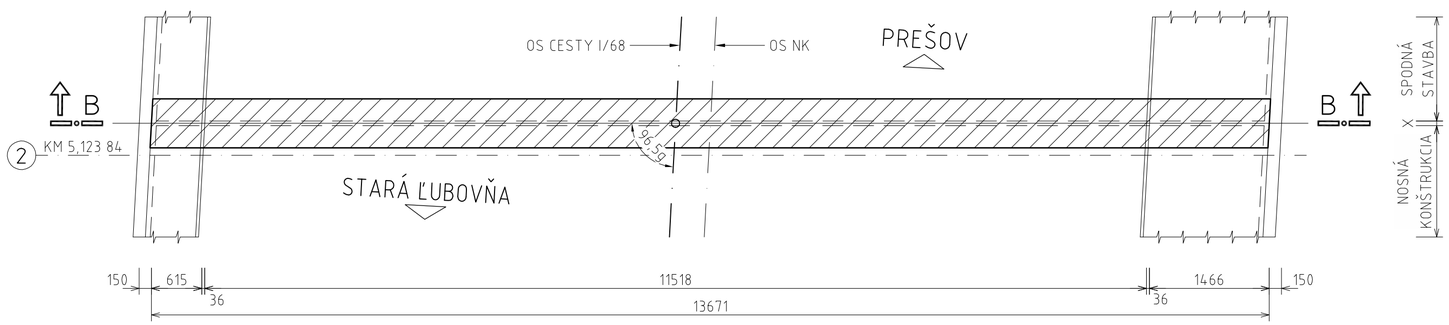

TABUĽKA PRE NASTAVENIE MZ

TEPLOTA	ŠÍRKA DILATAČNEJ ŠKÁRY - NK/OPORA (mm)
+5°C	x+22,5
+10°C	**x+21,8**
+15°C	x+21,2
+20°C	x+20,5
+25°C	x+19,8
+35°C	x+18,4

POZNÁMKY:
POHYB MOSTNÉHO ZÁVERU NA TEPLOTNÚ ZMENU O 1°C JE 0,136mm.
ZÁKLADNÁ TEPLOTA PRE NASTAVENIE MOSTNÉHO ZÁVERU JE 10°C.
HODNOTA "x" PREDSTAVUJE MIN. ŠÍRKU DILATAČNEJ ŠKÁRY - STANOVÍ SA NA ZÁKLADE KONKRÉTNEHO TYPU MOSTNÉHO ZÁVERU.

POZNÁMKY:
1) POZDĽŽNE REZY SÚ VEDENÉ OSOU DILATAČNEJ ŠKÁRY.
2) CELKOVÝ VODOROVNÝ POSUN JE 60mm.
3) DETAILY OSADENIA A RIEŠENIE MOSTNÉHO ZÁVERU BUDÚ DOPRACOVANÉ PO JEDNOZNAČNOM STANOVENÍ TYPU MOSTNÉHO ZÁVERU.
4) PRED ZADANÍM MOSTNÉHO ZÁVERU DO VÝROBY JE NUTNÉ FYZICKY PREVERIŤ (PREMERAŤ) PROJEKTOM NAVRHNUTÉ ŠIRKY A VÝŠKY V OSI DILATÁCIE!!!
5) NA MOSTE JE POTREBNÉ POUŽIŤ MOSTNÝ ZÁVER S PROTIHLUKOVOU ÚPRAVOU.
6) PRÍLOHA JE INFORMATÍVNA, SLÚŽI AKO PODKLAD NA VYPRACOVANIE VTD PRE DODÁVATEĽA CERTIFIKOVANÉHO ODSÚHLASENÉHO MOSTNÉHO ZÁVERU.

HLAVNÝ PROJEKTANT: **ZDRUŽENIE AMBERG & PROMA**

AMBERG ENGINEERING
Somolického 1/B, 811 05 Bratislava I.
Telefón: 421 2 5930 8261
Fax: 421 2 5930 8260
E-mail: info@amberg.sk

PROMA s.r.o.
Byčtická 16, 010 01 Žilina
Telefón: 421 41 707 88 00–11
Fax: 421 41 707 88 40
E-mail: sekretariat.za@proma.sk

205-00 D

VYPRACOVAL: ING. J. PALGUT	HL. INŽ. PROJEKTU: ING. M. VÁHOVSKÝ	ZHOTOVITEĽ: MOSTAT, spol. s r.o., Belehradská 18, 040 13 Košice
ZOD. PROJEKTANT: ING. J. PALGUT	TECH. KONTROLA: ING. Z. KRAFČÍK	
OBJEDNÁVATEĽ: Slovenská správa ciest, Miletičova 19, 826 19 Bratislava		
KRAJ: Prešovský samosprávny kraj	OKRES: Stará Ľubovňa	
STAVBA: I/68 PLAVNICA PRELOŽKA CESTY	ČÍSLO ZÁKAZKY:	AP-2019/219/01
	STUPEŇ:	DP/DRS
	DÁTUM:	03/2019
ČASŤ STAVBY: MOST CEZ POTOK ŠAMBRONKA V KM 5,111	FORMÁT:	6×A4
	MIERKA:	1:50
PRÍLOHA: VÝKRES MOSTNÉHO ZÁVERU	ČÍSLO PRÍLOHY: 16	SÚPRAVA: