PÔDORYS - OPORA 1
M 1:50

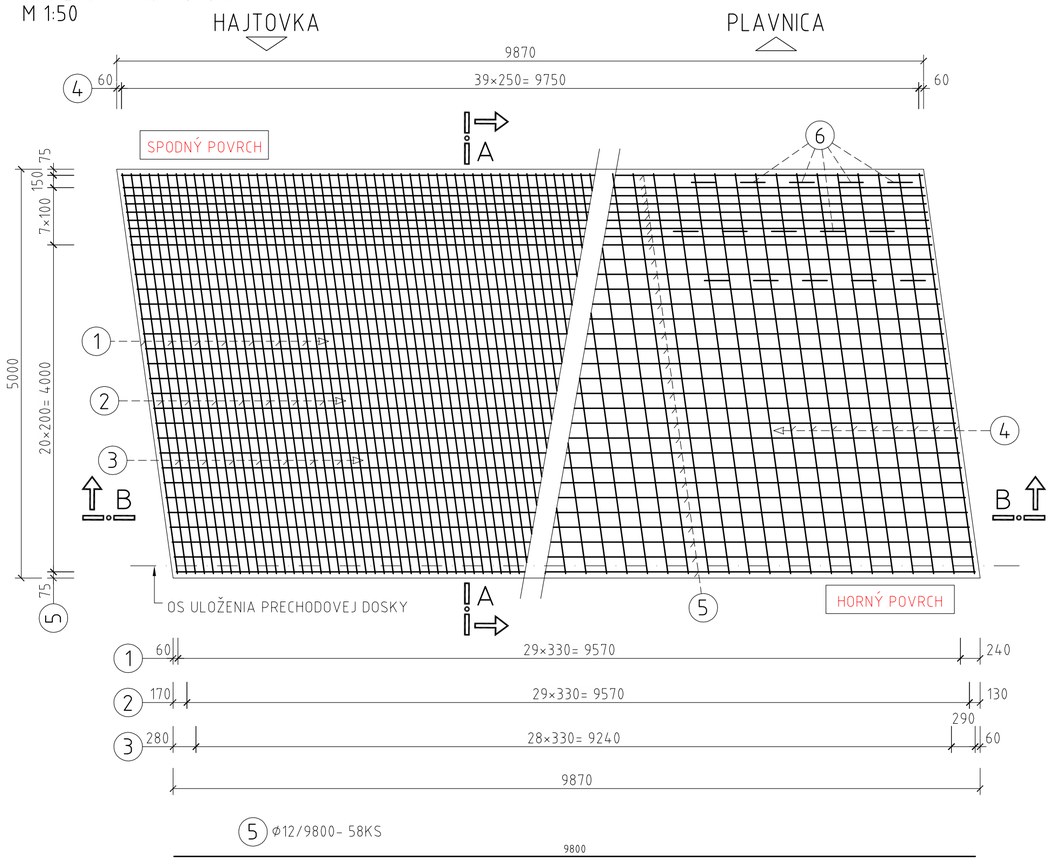

PÔDORYS - OPORA 4
M 1:50

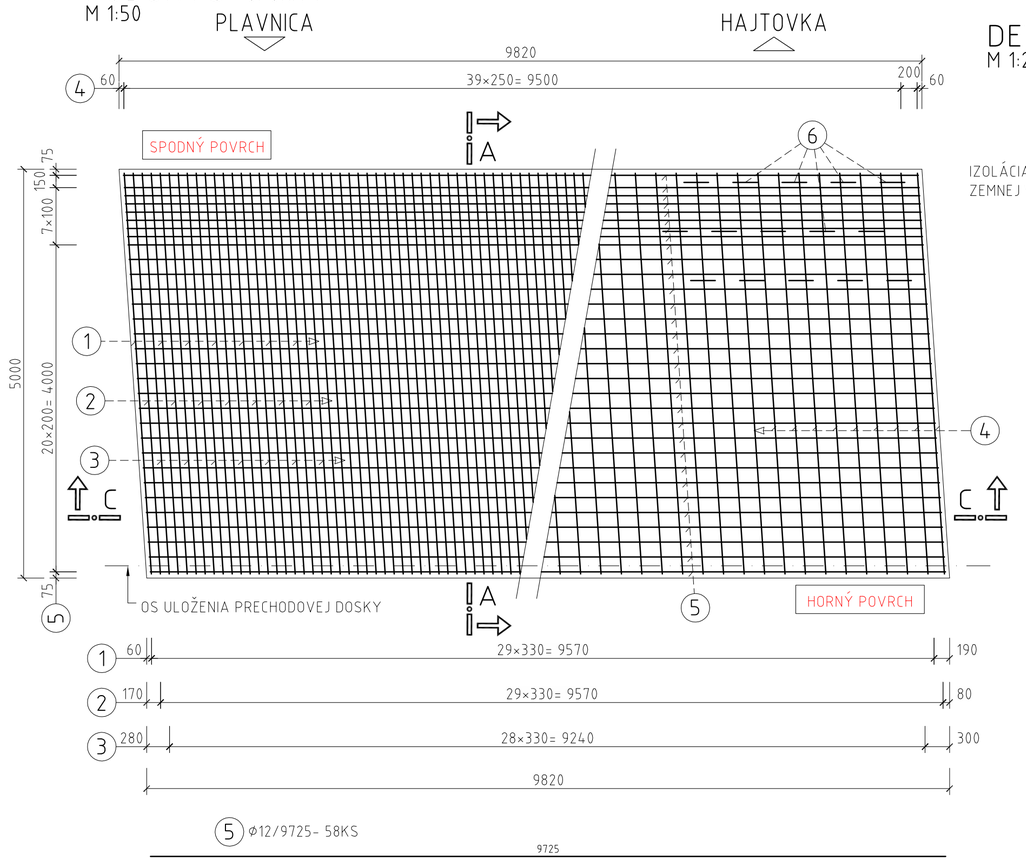

DETAIL "A"
M 1:20

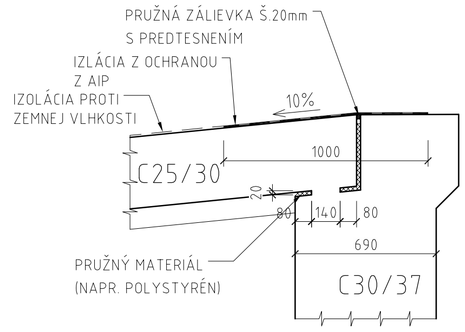

MINIMÁLNE VNÚTORNÉ POLOMERY ZAKRIVENIA VLOŽIEK S REBROVANÝM POVRCHOM

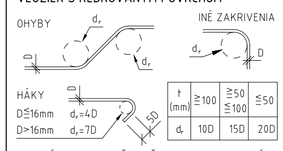

t (mm)	≧100	≧50 ≦100	≦50
d_r	10D	15D	20D

t -KOLMÁ VZDIALENOSŤ VLOŽKY OD POVRCHU BETÓNU

SCHÉMA KRYTIA VÝSTUŽE BETÓNOM

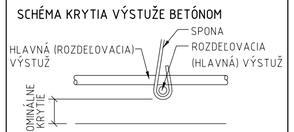

REZ B-B
M 1:50

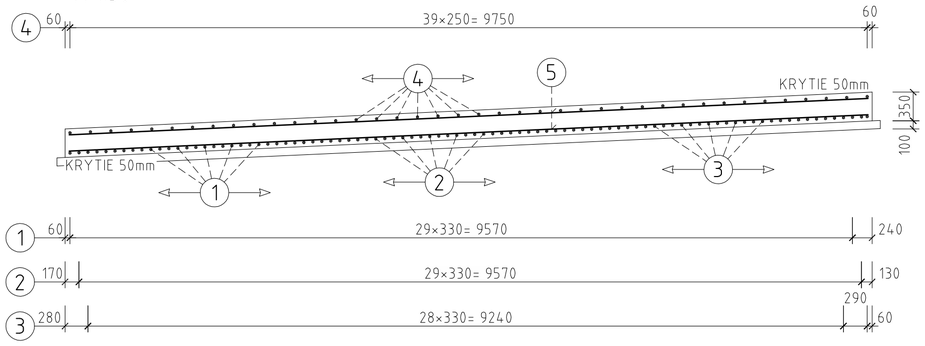

REZ C-C
M 1:50

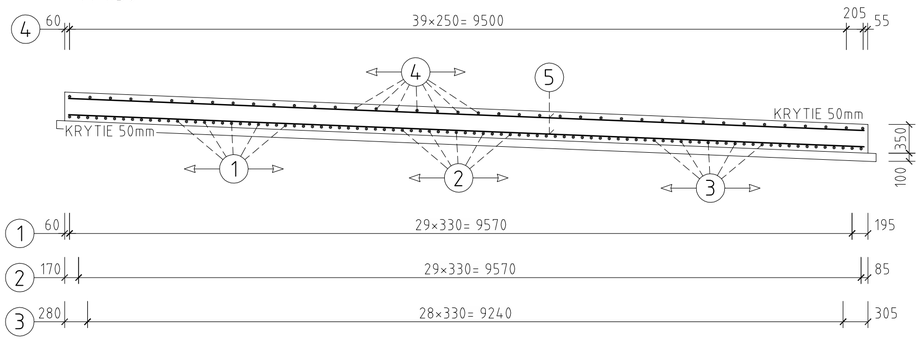

REZ A-A - PLATÍ PRE OBE OPORY
M 1:50

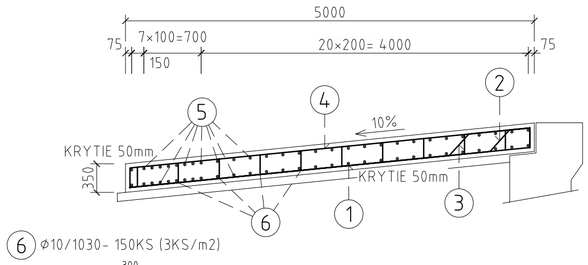

REZ A-A - PLATÍ PRE OBE OPORY
M 1:50

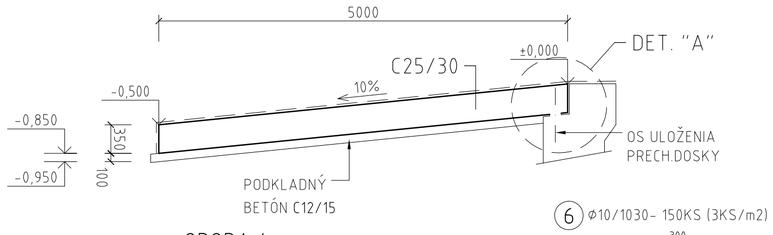

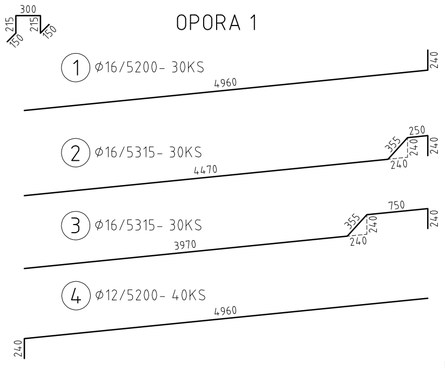

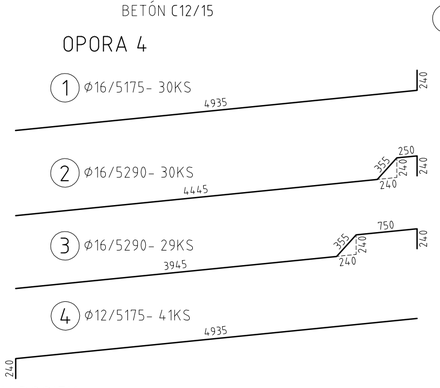

VÝKAZ BETONÁRSKEJ VÝSTUŽE - OPORA 1

POL. Č.	Φ (mm)	DĹŽKA (mm)	POČET (KS)	DĺŽKA SPOLU (m) Φ10	Φ12	Φ16
1	16	5200	30			156,00
2	16	5315	30			159,45
3	16	5315	30			159,45
4	12	5200	40		208,00	
5	12	9800	58		568,40	
6	10	1030	150	154,50		
DĹŽKA CELKOM (m)				154,50	776,40	474,90
HMOTNOSŤ 1bm (kg/m)				0,617	0,888	1,578
HMOTNOSŤ CELKOM (kg)				95,33	689,44	749,39
HMOTNOSŤ CELKOM (kg)						1534
REZERVA 15% (kg)						230
CELKOVÁ HMOTNOSŤ PRE PD PRI OPORE 1 (kg)						1764

PÔDORYS - SCHÉMA PRECHODOVÝCH DOSIEK
M 1:200

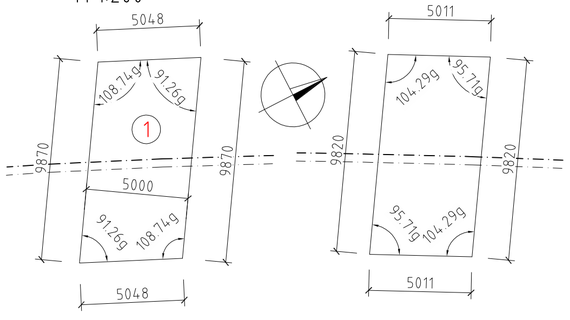

VÝKAZ BETONÁRSKEJ VÝSTUŽE - OPORA 4

POL. Č.	Φ (mm)	DĹŽKA (mm)	POČET (KS)	DĺŽKA SPOLU (m) Φ10	Φ12	Φ16
1	16	5175	30			155,25
2	16	5290	30			158,70
3	16	5290	29			153,41
4	12	5175	41		212,18	
5	12	9725	58		564,05	
6	10	1030	150	154,50		
DĹŽKA CELKOM (m)				154,50	776,23	467,36
HMOTNOSŤ 1bm (kg/m)				0,617	0,888	1,578
HMOTNOSŤ CELKOM (kg)				95,33	689,29	737,49
HMOTNOSŤ CELKOM (kg)						1522
REZERVA 15% (kg)						228
CELKOVÁ HMOTNOSŤ PRE PD PRI OPORE 2 (kg)						1750

POUŽITÝ MATERIÁL

BETÓN STN EN 206

PODKLADOVÝ BETÓN	C12/15-X0 (SK)
PRECHODOVÉ DOSKY	C25/30-XC2,XF1 (SK)-Cl 0,4-D_{max} 22-S3

PRE HODNOTY MODULOV PRUŽNOSTI JEDNOTLIVÝCH PEVNOSTNÝCH TRIED BETÓNOV JE NUTNÉ SPLNIŤ USTANOVENIA V ZMYSLE STN EN 1992-1-1 (čl. 3.1.3, TAB. 3.1).

BETONÁRSKA VÝSTUŽ STN EN 1992 1-1 B500B, fyk= 500MPa, TRIEDA ŤAŽNOSTI "B"

KRYTIE BETONÁRSKEJ VÝSTUŽE: c_{nom}= 50mm

DĹŽKA PRÚTOV BETONÁRSKEJ VÝSTUŽE JE MERANÁ V OSI.

POZNÁMKY:

1) DĹŽKY A TVARY JEDNOTLIVÝCH POLOŽIEK JE POTREBNÉ FYZICKY PREVERIŤ NA STAVBE A PRISPÔSOBIŤ SKUTOČNÉMU TVARU PRECHODOVÝCH DOSIEK.
2) ČIASTKOVÉ DĹŽKY, TVAR A POČET JEDNOTLIVÝCH POLOŽIEK MUSIA ZODPOVEDAŤ SKUTOČNEJ GEOMETRII DEBNENIA.

HLAVNÝ PROJEKTANT: **ZDRUŽENIE AMBERG & PROMA**

AMBERG ENGINEERING
Somolického 1/B, 811 05 Bratislava I.
Telefón: 421 2 5930 8261
Fax: 421 2 5930 8260
E-mail: info@amberg.sk

PROMA s.r.o.
Bytčická 16, 010 01 Žilina
Telefón: 421 41 707 88 00-11
Fax: 421 41 707 88 40
E-mail: sekretariat.za@proma.sk

206-00 D

VYPRACOVAL: ING. J. PALGUT
HL. INŽ. PROJEKTU: ING. M. VÁHOVSKÝ
ZOD. PROJEKTANT: ING. J. PALGUT
TECH. KONTROLA: ING. Z. KRAFČÍK
ZHOTOVITEĽ: MOSTAT, spol. s r.o. Belehradská 18, 040 13 Košice

OBJEDNÁVATEĽ: Slovenská správa ciest, Miletičova 19, 826 19 Bratislava
KRAJ: Prešovský samosprávny kraj
OKRES: Stará Ľubovňa

STAVBA: I/68 PLAVNICA PRELOŽKA CESTY

ČASŤ STAVBY: MOST NA CESTE III/543 032 NAD CESTOU I/68 A TRAŤOU ŽSR V KM 4,622

PRÍLOHA: VÝKRES PRECHODOVÝCH DOSIEK

ČÍSLO ZÁKAZKY:	AP-2019/219/01
STUPEŇ:	DP/DRS
DÁTUM:	03/2019
FORMÁT:	6×A4
MIERKA:	1:200,1:50.,1:20
ČÍSLO PRÍLOHY:	21
SÚPRAVA:	