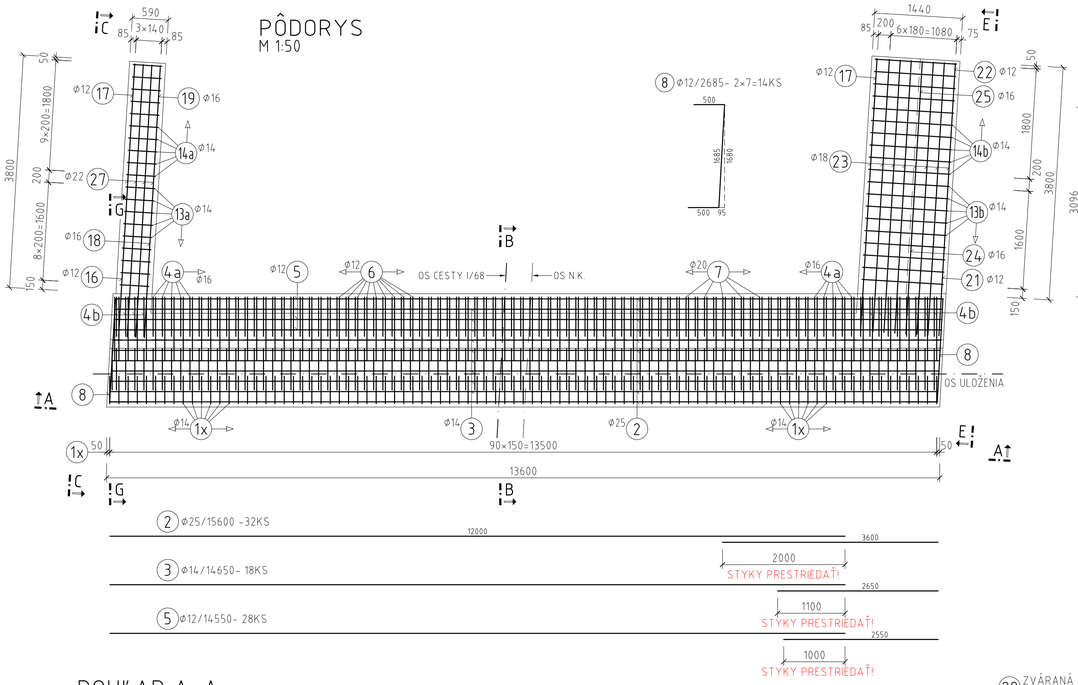

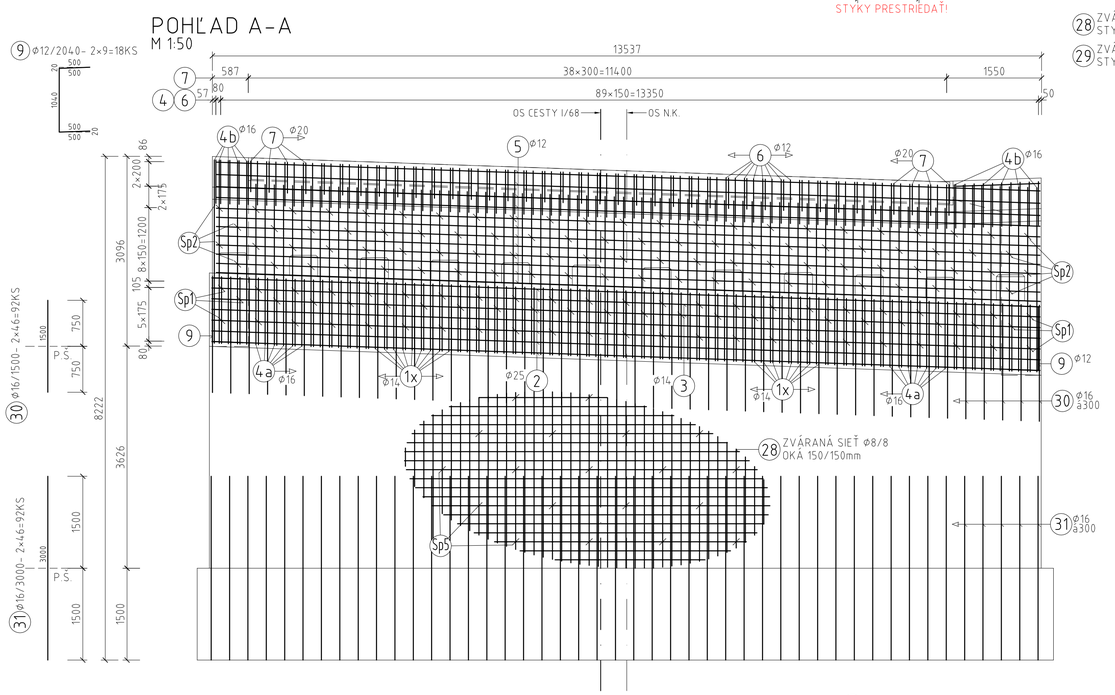

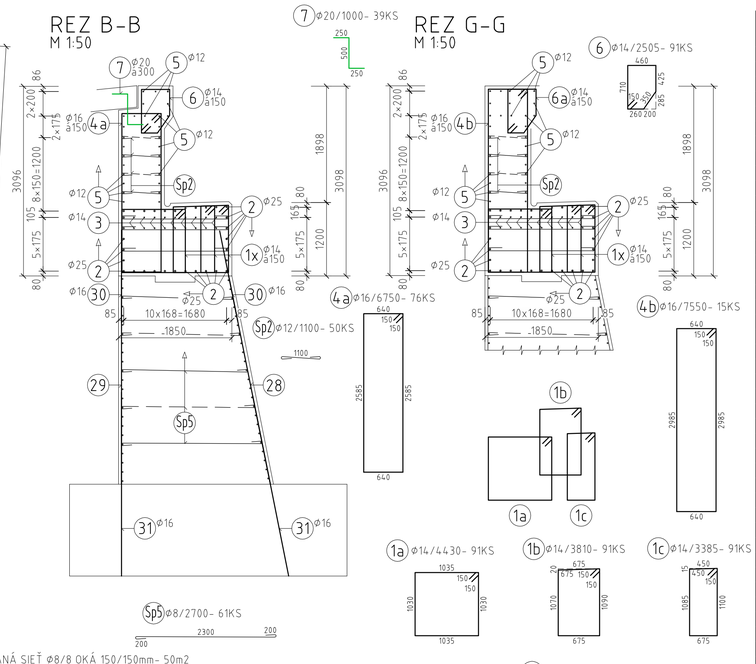

28 ZVÁRANÁ SIEŤ Φ8/8 OKÁ 150/150mm- 50m2
STYKOVANIE SIETÍ PRESAHOM DĽ. MIN.700mm

29 ZVÁRANÁ SIEŤ Φ8/8 OKÁ 150/150mm- 50m2
STYKOVANIE SIETÍ PRESAHOM DĽ. MIN.700mm

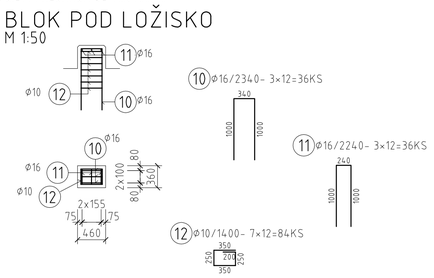

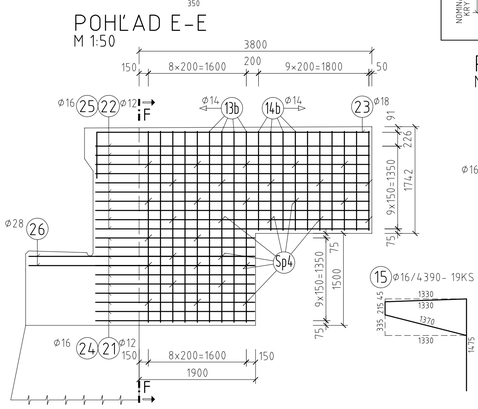

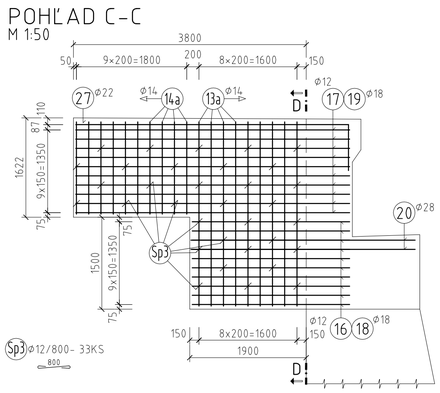

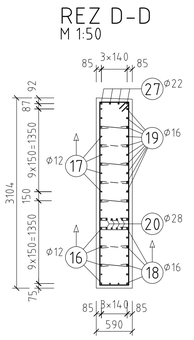

16 Φ12/2570- 12KS
17 Φ12/4470- 10KS
18 Φ16/2570- 10KS
19 Φ16/4470- 10KS
20 Φ28/3660- 8KS
27 Φ22/5200- 8KS

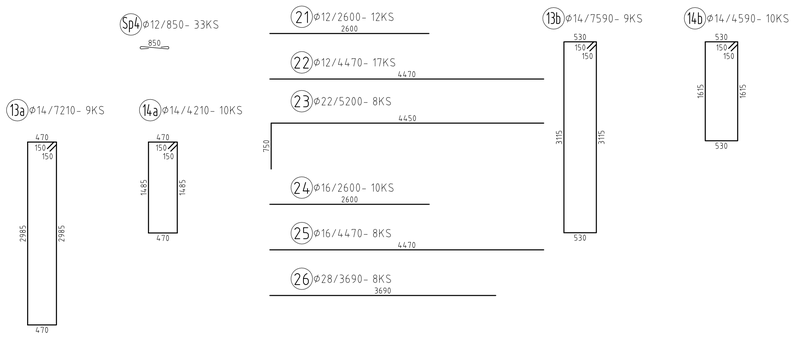

VÝKAZ BETONÁRSKEJ VÝSTUŽE

POL. Č.	Φ (mm)	DĽŽKA (mm)	POČET (KS)	DĽŽKA SPOLU (mm) Φ8	Φ10	Φ12	Φ14	Φ16	Φ18	Φ20	Φ22	Φ25	Φ28	sief Φ8/8
1a	14	4430	91				403,13							
1b	14	3810	91				346,71							
1c	14	3385	91				308,04							
2	25	15600	32									499,20		
3	14	14650	18				263,70							
4a	16	6750	76					513,00						
4b	16	7550	15					113,25						
5	12	14550	28			407,40								
6	14	2505	91				227,96							
7	20	1000	39							39,00				
8	12	2685	14			37,59								
9	12	2040	18			36,72								
10	16	2340	36					84,24						
11	16	2240	36					80,64						
12	10	1400	84		117,60									
13a	14	7210	9				64,89							
13b	14	7590	9				68,31							
14a	14	4210	10				42,10							
14b	14	4590	10				45,90							
15	16	4390	19					83,41						
16	12	2570	12			30,84								
17	12	4470	10			44,70								
18	16	2570	10					25,70						
19	16	4470	10					44,70						
20	28	3660	8										29,28	
21	12	2600	12			31,20								
22	12	4470	17			75,99								
23	18	5200	8						41,60					
24	16	2600	10					26,00						
25	16	4470	8					35,76						
26	28	3690	8										29,52	
27	22	5200	8								41,60			
28	8/8	50	1											45,00
29	8/8	50	1											45,00
30	16	1500	92					138,00						
31	16	3000	92					276,00						
Sp1	12	2300	38			87,40								
Sp2	12	1100	50			55,00								
Sp3	12	800	33			26,40								
Sp4	12	850	33			28,05								
Sp5	12	2700	61	164,70										
DĽŽKA CELKOM (m)				164,70	117,60	861,29	1770,73	1420,70	41,60	39,00	41,60	499,20	58,80	90,00
HMOTNOSŤ 1bm (kg/m)				0,395	0,617	0,888	1,208	1,578	1,998	2,466	2,984	3,853	4,834	4,65
HMOTNOSŤ SPOLU (kg)				65,06	72,56	764,83	2139,04	2241,86	83,12	96,17	124,13	1923,42	284,24	418,50
HMOTNOSŤ CELKOM (kg)														8213
REZERVA 15% (kg)														1232
CELKOVÁ HMOTNOSŤ (kg)														9445

MINIMÁLNE VNÚTORNÉ POLOMERY ZAKRIVENIA VLOŽIEK S REBROVANÝM POVRCHOM

OHYBY — INÉ ZAKRIVENIA

HÁKY
D≤16mm $d_d \geq 4D$
D>16mm $d_d \geq 7D$

t (mm)	≥100	≥50 ≤100	≤50
d_d	10D	15D	20D

t -KOLMÁ VZDIALENOSŤ VLOŽKY OD POVRCHU BETÓNU

SCHÉMA KRYTIA VÝSTUŽE BETÓNOM

HLAVNÁ (ROZDEĽOVACIA) VÝSTUŽ — SPONA — ROZDEĽOVACIA (HLAVNÁ) VÝSTUŽ — NOMINÁLNE KRYTIE

POUŽITÝ MATERIÁL

BETÓN STN EN 206

PODKLADOVÝ BETÓN	C12/15-X0 (SK)
BETÓNOVÉ BLOKY SCHODISKA	C30/37-XC2,XD2,XF3 (SK)-Cl 0,4-D_{max} 22-S3
ZÁKLADOVÉ PÁSY OPÔR	C25/30-XC2,XF2 (SK)-Cl 0,4-D_{max} 16-S3
DRIEKY, ÚLOŽNÉ PRAHY OPÔR, KRÍDLA	C30/37-XC4,XF4 (SK)-Cl 0,4-D_{max} 16-S3
PRECHODOVÉ DOSKY	C25/30-XC2,XF1 (SK)-Cl 0,4-D_{max} 22-S3

PRE HODNOTY MODULOV PRUŽNOSTI JEDNOTLIVÝCH PEVNOSTNÝCH TRIED BETÓNOV JE NUTNÉ SPLNIŤ USTANOVENIA V ZMYSLE STN EN 1992-1-1 (čl. 3.1.3, TAB. 3.1).

BETONÁRSKA VÝSTUŽ STN EN 1992 1-1 B500B, fyk= 500MPa, TRIEDA ŤAŽNOSTI "B"
KRYTIE BETONÁRSKEJ VÝSTUŽE: c_{nom}= 40mm
DĽŽKA PRÚTOV BETONÁRSKEJ VÝSTUŽE JE MERANÁ V OSI.

POZNÁMKY:

1) TVAR A POLOHA BLOKOV POD LOŽISKÁ JE ORIENTAČNÁ, BUDÚ UPRESNENÉ PO DEFINITÍVNOM URČENÍ TYPU PREFABRIKOVANÝCH NOSNÍKOV.
2) TVAR KAPSY PRE MOSTNÝ ZÁVER SA UPRESNÍ PO STANOVENÍ KONKRÉTNEHO TYPU MZ.
3) POLOŽKA 7 BUDE V ZMYSLE VL4 301.01 ŽIAROVO ZINKOVANÁ PONOROM.
4) DĽŽKY A TVARY JEDNOTLIVÝCH POLOŽIEK JE POTREBNÉ FYZICKY PREVERIŤ NA STAVBE A PRISPÔSOBIŤ SKUTOČNÉMU TVARU OPORY.
5) ČIASTKOVÉ DĽŽKY,TVAR A POČET JEDNOTLIVÝCH POLOŽIEK MUSIA ZODPOVEDAŤ SKUTOČNEJ GEOMETRII DEBNENIA.

HLAVNÝ PROJEKTANT: **ZDRUŽENIE AMBERG & PROMA**

AMBERG ENGINEERING
Somolického 1/B, 811 05 Bratislava I.
Telefón: 421 2 5930 8261
Fax: 421 2 5930 8260
E-mail: info@amberg.sk

PROMA s.r.o.
Bytčická 16, 010 01 Žilina
Telefón: 421 41 707 88 00-11
Fax: 421 41 707 88 40
E-mail: sekretariat.za@proma.sk

205-00 D

VYPRACOVAL: ING. J. PALGUT	HL. INŽ. PROJEKTU: ING. M. VÁHOVSKÝ	ZHOTOVITEĽ: MOSTAT, spol. s r.o. Belehradská 18, 040 13 Košice
ZOD. PROJEKTANT: ING. J. PALGUT	TECH. KONTROLA: ING. Z. KRAFČÍK	
OBJEDNÁVATEĽ: Slovenská správa ciest, Miletičova 19, 826 19 Bratislava		
KRAJ: Prešovský samosprávny kraj	OKRES: Stará Ľubovňa	
STAVBA: I/68 PLAVNICA PRELOŽKA CESTY	ČÍSLO ZÁKAZKY:	AP-2019/219/01
	STUPEŇ:	DP/DRS
	DÁTUM:	03/2019
ČASŤ STAVBY: MOST CEZ POTOK ŠAMBRONKA V KM 5,111	FORMÁT:	8×A4
	MIERKA:	1:50
PRÍLOHA: VÝKRES BETONÁRSKEJ VÝSTUŽE OPORY 2	ČÍSLO PRÍLOHY: 08	SÚPRAVA: