REZ A-A
M 1:50

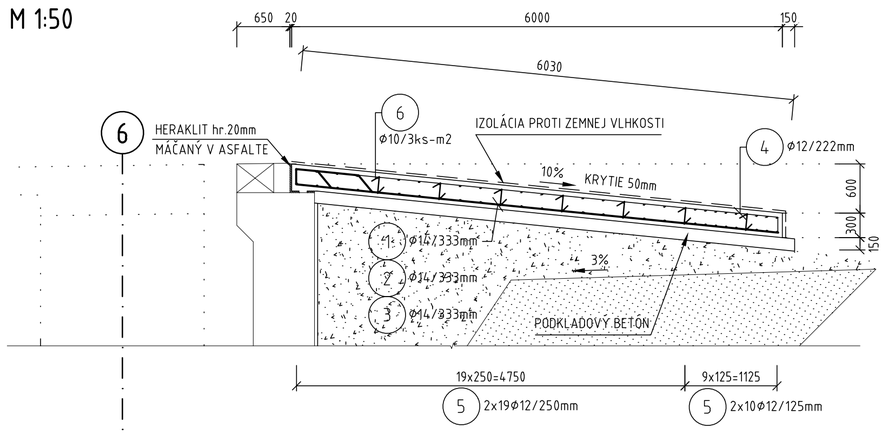

REZ B-B
M 1:50

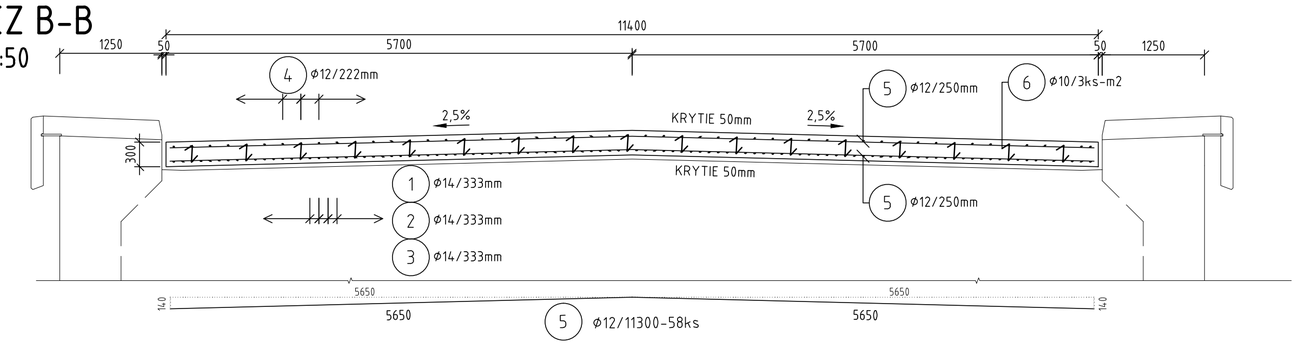

VÝKAZ VÝSTUŽE

OZN.	Φ [mm]	DĹŽKA 1 KS [m]	KS	DĹŽKA PODĽA Φ V [m]		
				Φ10	Φ12	Φ14
1	14	6.30	34			214.20
2	14	6.40	34			217.60
3	14	6.40	34			217.60
4	12	6.00	51		306.00	
5	12	11.30	58		655.40	
6	10	0.40	210	84.00		
SPOLU			m	84.00	961.40	649.40
			kg/m	0.617	0.888	1.208
			kg	51.80	853.70	784.50
HMOTNOSŤ SPOLU (kg)				1690.0		

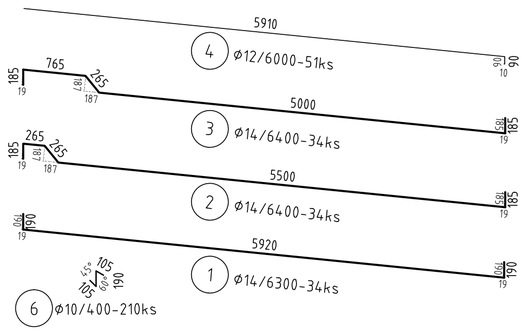

POUŽITÝ MATERIÁL	
PODKLADNÝ BETÓN	C 12/15 X0 (SK)-Cl1,0-Dmax22-S3
PRECHODOVÁ DOSKA	C 25/30 XC2, XF1 (SK)-Cl0,4-Dmax22-S3
BETONÁRSKA OCEĽ	B 500 B

OZNAČENIE BETÓNOV JE V ZMYSLE STN EN 206

PÔDORYS PRECHODOVEJ DOSKY
M 1:50

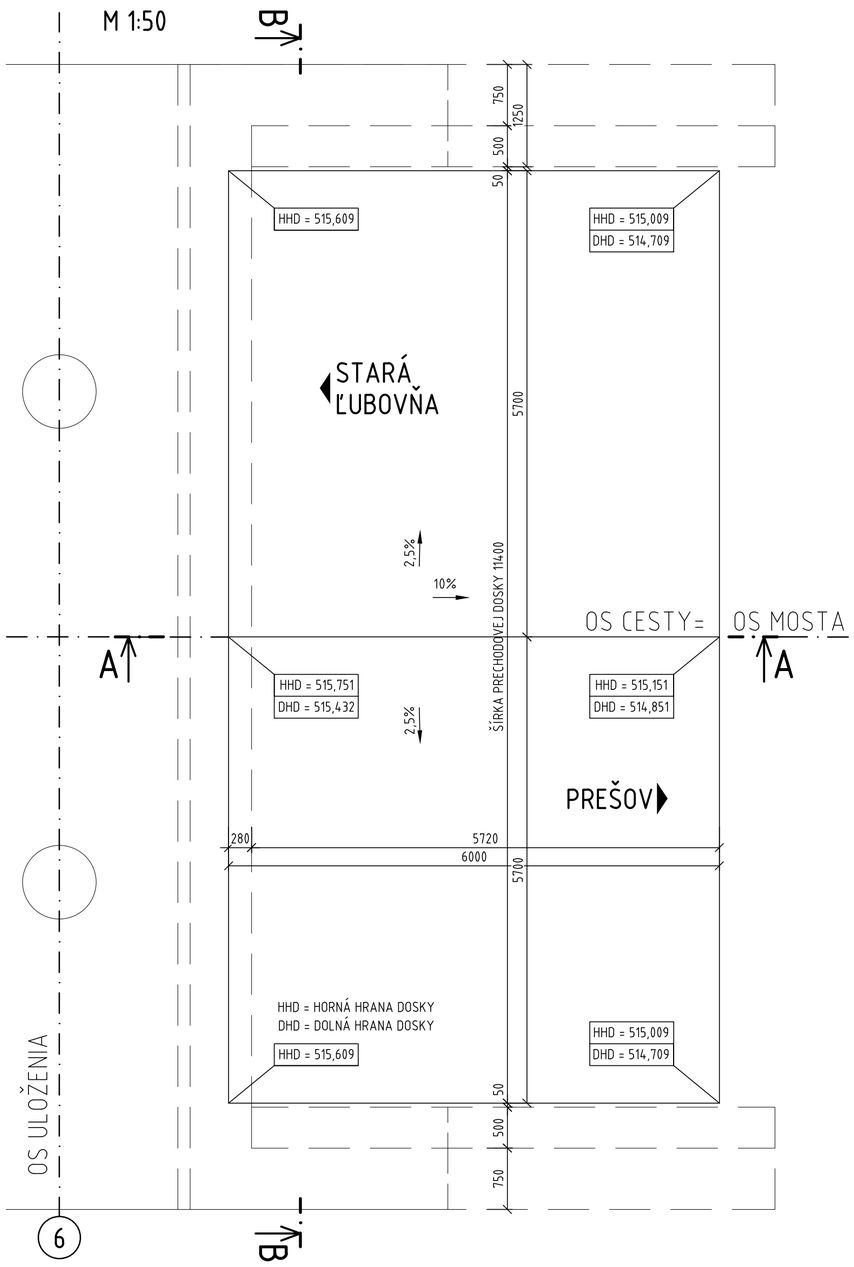

PÔDORYS - BETONÁRSKA VÝSTUŽ
M 1:50

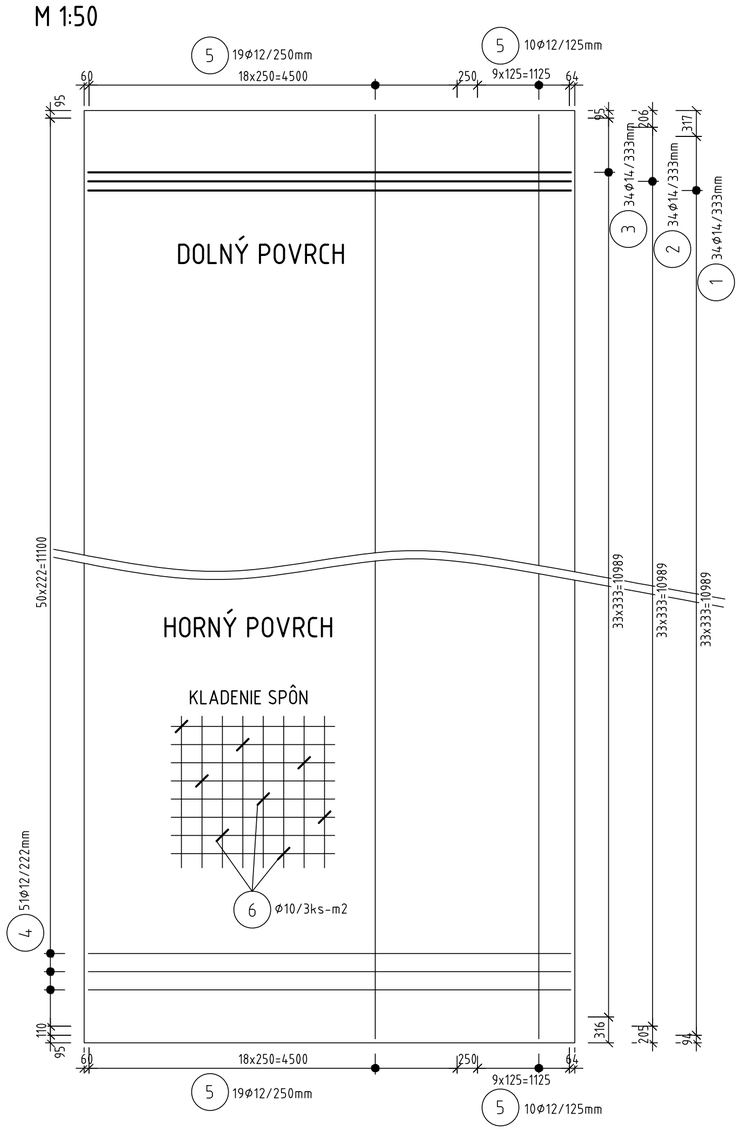

HLAVNÝ PROJEKTANT: ZDRUŽENIE AMBERG & PROMA

AMBERG ENGINEERING
Somolického 1/B, 811 05 Bratislava I.
Telefón: 421 2 5930 8261
Fax: 421 2 5930 8260
E-mail: info@amberg.sk

PROMA s.r.o.
Bytčická 16, 010 01 Žilina
Telefón: 421 41 707 88 00-11
Fax: 421 41 707 88 40
E-mail: sekretariat.za@proma.sk

203-00

D

VYPRACOVAL: ING. M. ČÍŽ	HL. INŽ. PROJEKTU: ING. M. VÁHOVSKÝ	ZHOTOVITEĽ: AMBERG ENGINEERING, Somolického 1/B, 811 06 Bratislava I., Telefón: +421 2 5930 8261, Fax: +421 2 5930 8260, E-mail: info@amberg.sk
ZOD. PROJEKTANT: ING. M. MATUŠKA	TECH. KONTROLA: ING. K. KUNDRÁT	
OBJEDNÁVATEĽ: Slovenská správa ciest, Miletičova 19, 826 19 Bratislava		
KRAJ: Prešovský samosprávny kraj	OKRES: Stará Ľubovňa	
STAVBA: I/68 PLAVNICA PRELOŽKA CESTY		ČÍSLO ZÁKAZKY: AP-2019/219/01
		STUPEŇ: DP/DRS
		DÁTUM: 03/2019
ČASŤ STAVBY: MOST CEZ RIEKU POPRAD V KM 1,637		FORMÁT: 6xA4
		MIERKA: 1:50
PRÍLOHA: PRECHODOVÁ DOSKA - OPORA Č. 6		ČÍSLO PRÍLOHY: 6.8
		SÚPRAVA: