PÔDORYS
M 1:50

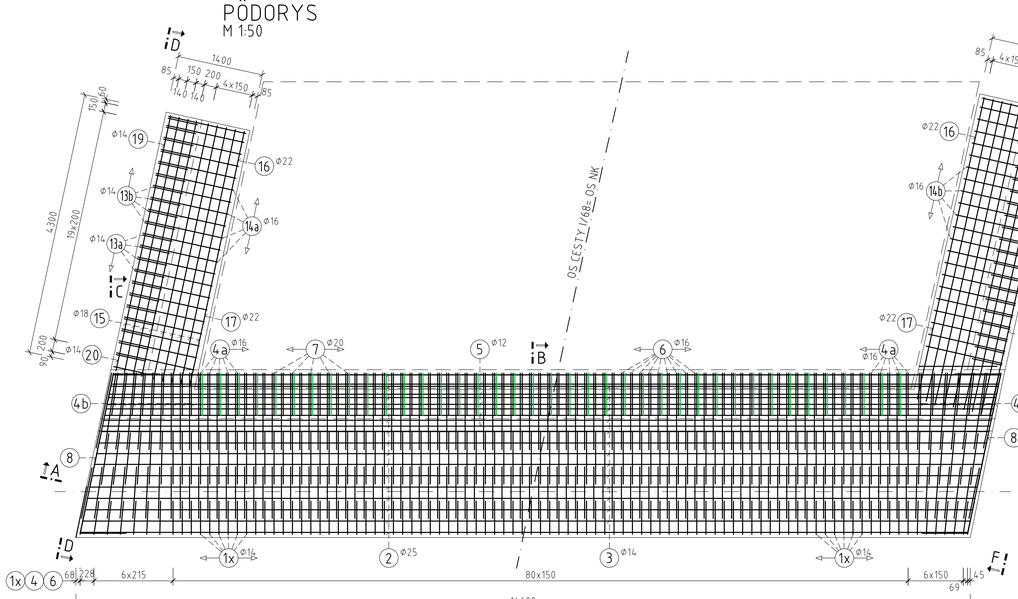

REZ A-A
M 1:50

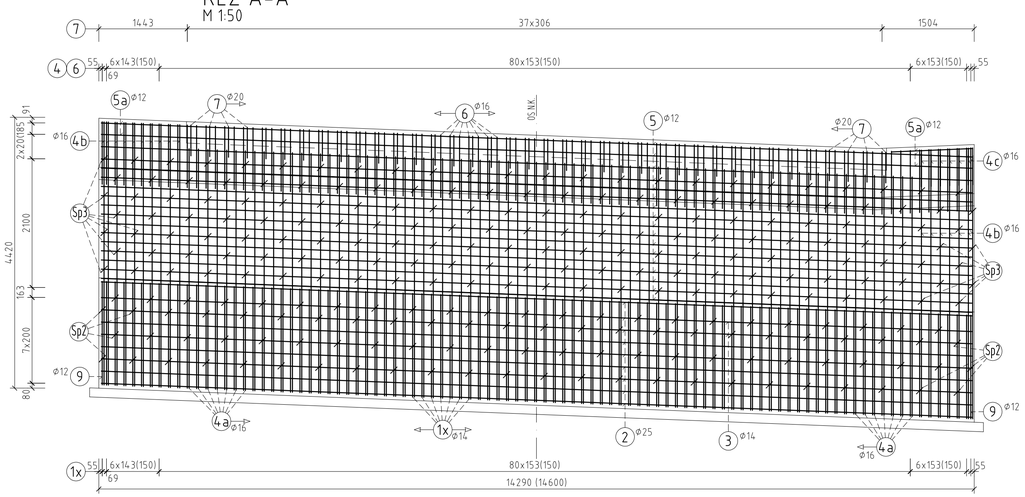

POHĽAD F-F
M 1:50

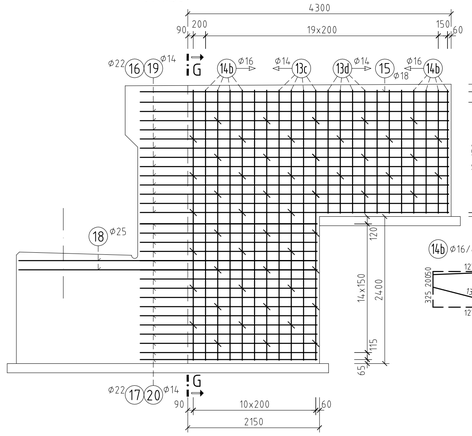

REZ G-G
M 1:50

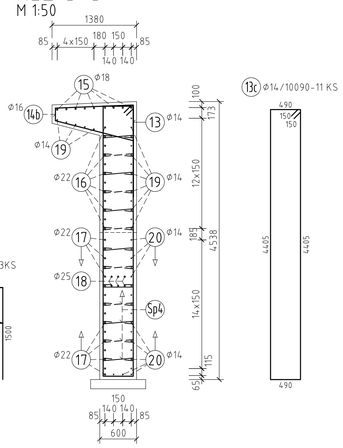

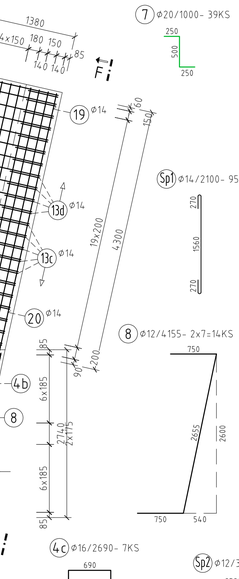

REZ B-B
M 1:50

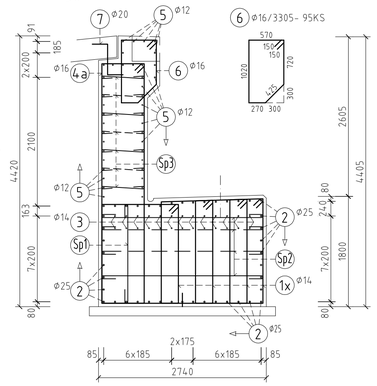

REZ C-C
M 1:50

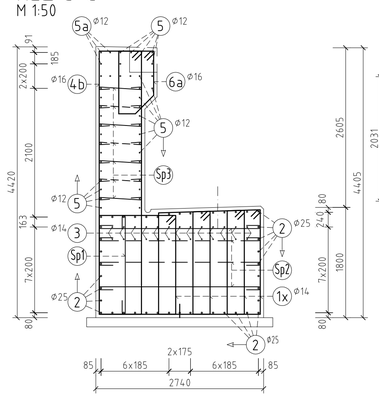

POHĽAD D-D
M 1:50

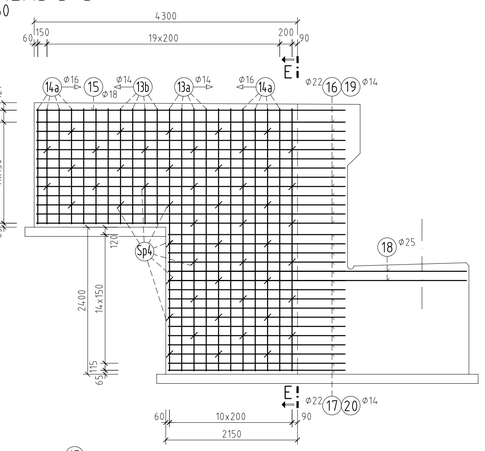

SCHÉMA UKLADANIA STRMEŇOV:

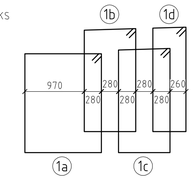

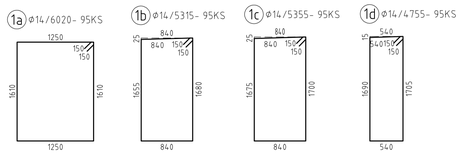

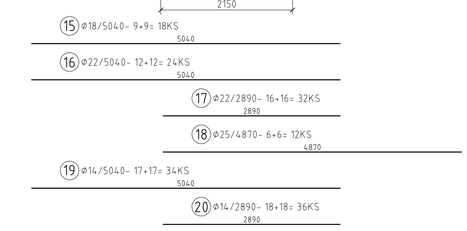

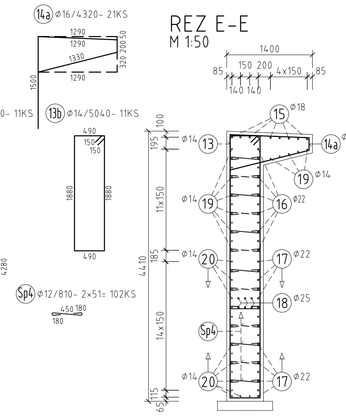

REZ E-E
M 1:50

BLOK POD LOŽISKO
M 1:50

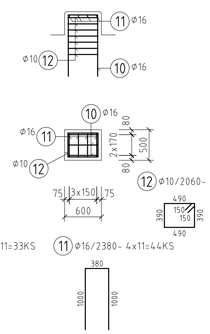

POZNÁMKY:

1) TVAR A POLOHA BLOKOV POD LOŽISKÁ JE ORIENTAČNÁ, BUDÚ UPRESNENÉ PO DEFINITÍVNOM URČENÍ TYPU PREFABRIKOVANÝCH NOSNÍKOV.
2) TVAR KAPSY PRE MOSTNÝ ZÁVER SA UPRESNÍ PO STANOVENÍ KONKRÉTNEHO TYPU MZ.
3) POLOŽKA 7 BUDE V ZMYSLE VL4 301.01 ŽIAROVO ZINKOVANÁ PONOROM.
4) DĽŽKY A TVARY JEDNOTLIVÝCH POLOŽIEK JE POTREBNÉ FYZICKY PREVERIŤ NA STAVBE A PRISPÔSOBIŤ SKUTOČNÉMU TVARU OPORY.
5) ČIASTKOVÉ DĽŽKY,TVAR A POČET JEDNOTLIVÝCH POLOŽIEK MUSIA ZODPOVEDAŤ SKUTOČNEJ GEOMETRII DEBNENIA.

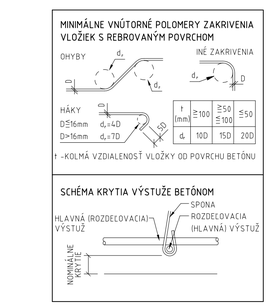

POUŽITÝ MATERIÁL

BETÓN STN EN 206

PODKLADOVÝ BETÓN	C12/15-X0 (SK)
ÚLOŽNÉ PRAHY OPÔR, KRÍDLA	C30/37-XC4,XF4 (SK)-Cl 0,4-D_{max} 16-S3

PRE HODNOTY MODULOV PRUŽNOSTI JEDNOTLIVÝCH PEVNOSTNÝCH TRIED BETÓNOV JE NUTNÉ SPLNIŤ USTANOVENIA V ZMYSLE STN EN 1992-1-1 (čl. 3.1.3, TAB. 3.1).

BETONÁRSKA VÝSTUŽ STN EN 1992 1-1 B500B, fyk= 500MPa, TRIEDA ŤAŽNOSTI "B"

KRYTIE BETONÁRSKEJ VÝSTUŽE: c_{nom}= 40mm

DĽŽKA PRÚTOV BETONÁRSKEJ VÝSTUŽE JE MERANÁ V OSI.

VÝKAZ BETONÁRSKEJ VÝSTUŽE

POL. Č.	Φ (mm)	DĽŽKA (mm)	POČET (KS)	DĽŽKA SPOLU (m) Φ10	Φ12	Φ14	Φ16	Φ18	Φ20	Φ22	Φ25
1a	14	6020	95			571,90					
1b	14	5315	95			504,93					
1c	14	5355	95			508,73					
1d	14	4755	95			451,73					
2	25	16500	44								726,00
3	14	15600	26			405,60					
4a	16	9500	78				741,00				
4b	16	10270	10				102,70				
4c	16	2690	7				18,83				
5	12	15450	41		633,45						
5a	12	1350	6		8,10						
6	16	3305	95				313,98				
7	20	1000	39						39,00		
8	12	4155	14		58,17						
9	12	2560	26		66,56						
10	16	2480	33				81,84				
11	16	2380	44				104,72				
12	10	2060	77	158,62							
13a	14	9840	11			108,24					
13b	14	5040	11			55,44					
13c	14	10090	11			110,99					
13d	14	5920	11			65,12					
14a	16	4320	21				90,72				
14b	16	4280	23				98,44				
15	18	5040	18					90,72			
16	22	5040	24							120,96	
17	22	2890	32							92,48	
18	25	4870	12								58,44
19	14	5040	34			171,36					
20	14	2890	36			104,04					
Sp1	14	2100	95			199,50					
Sp2	12	3140	96		301,44						
Sp3	12	1100	168		184,80						
Sp4	12	810	102		82,62						
DĽŽKA CELKOM (m)				158,62	1335,14	3257,57	1552,23	90,72	39,00	213,44	784,44
HMOTNOSŤ 1bm (kg/m)				0,617	0,888	1,208	1,578	1,998	2,466	2,984	3,853
HMOTNOSŤ SPOLU (kg)				97,87	1185,60	3935,14	2449,41	181,26	96,17	636,90	3022,45
HMOTNOSŤ CELKOM (kg)											**11605**
REZERVA 15% (kg)											**1741**
CELKOVÁ HMOTNOSŤ (kg)											**13346**

HLAVNÝ PROJEKTANT: **ZDRUŽENIE AMBERG & PROMA**

AMBERG ENGINEERING
Somalíckého 1/B, 811 05 Bratislava I.
Telefón: 421 2 5930 8261
Fax: 421 2 5930 8260
E-mail: info@amberg.sk

PROMA s.r.o.
Bytčická 16, 010 01 Žilina
Telefón: 421 41 707 88 00–11
Fax: 421 41 707 88 40
E-mail: sekretariat.zo@proma.sk

202-00 D

VYPRACOVAL: ING. J. PALGUT	HL. INŽ. PROJEKTU: ING. M. VÁHOVSKÝ	ZHOTOVITEĽ: MOSTAT, spol. s r.o. Belehradská 18, 040 13 Košice
ZOD. PROJEKTANT: ING. J. PALGUT	TECH. KONTROLA: ING. Z. KRAFČÍK	
OBJEDNÁVATEĽ: Slovenská správa ciest, Miletičova 19, 826 19 Bratislava		
KRAJ: Prešovský samosprávny kraj	OKRES: Stará Ľubovňa	
STAVBA: I/68 PLAVNICA PRELOŽKA CESTY	ČÍSLO ZÁKAZKY:	AP-2019/219/01
	STUPEŇ:	DP/DRS
	DÁTUM:	03/2019
ČASŤ STAVBY: MOST CEZ RIEKU POPRAD V KM 1,100	FORMÁT:	8×A4
	MIERKA:	1:50
PRÍLOHA: VÝKRES BETONÁRSKEJ VÝSTUŽE OPORY 1	ČÍSLO PRÍLOHY: 13	SÚPRAVA: