# PÔDORYS PODPERA 3
M 1:200

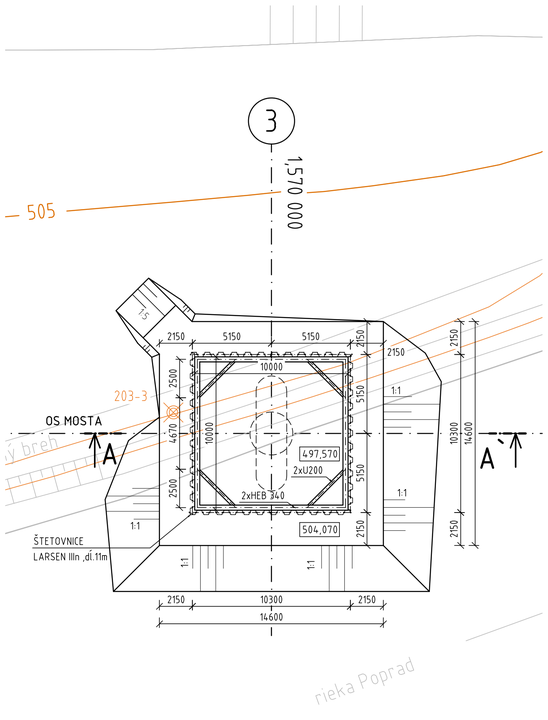


# PÔDORYS PODPERA 4
M 1:200

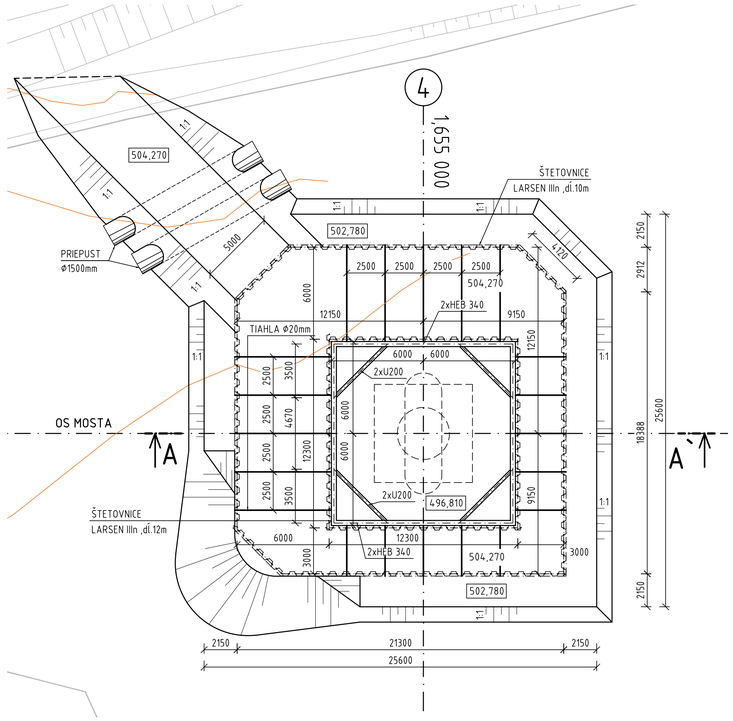


# PÔDORYS PODPERA 5
M 1:200

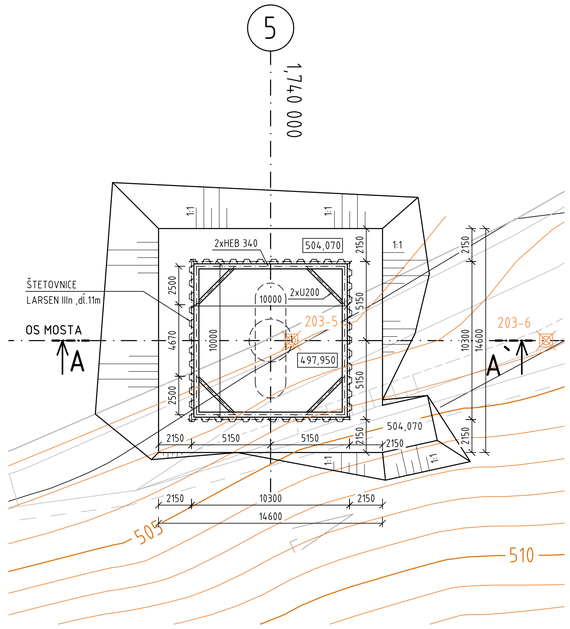


# REZ P3
M 1:200

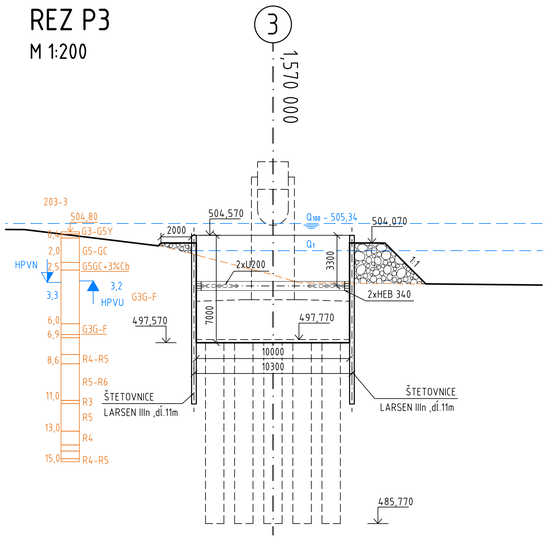


# REZ P4
M 1:200

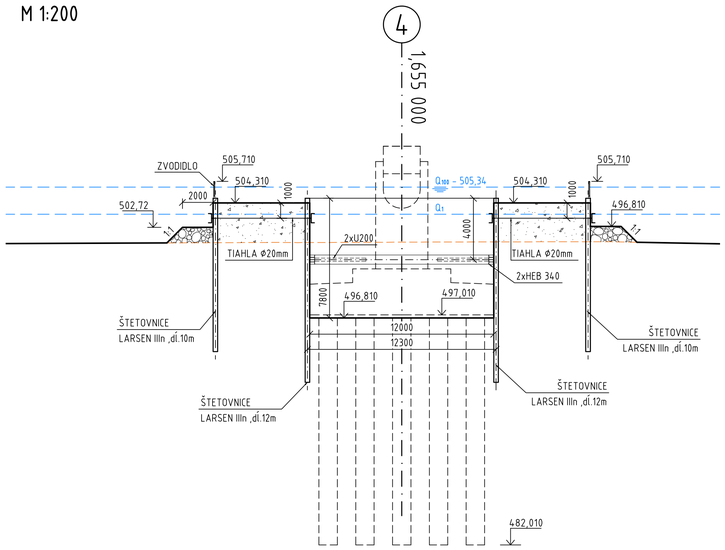


# REZ P5
M 1:200

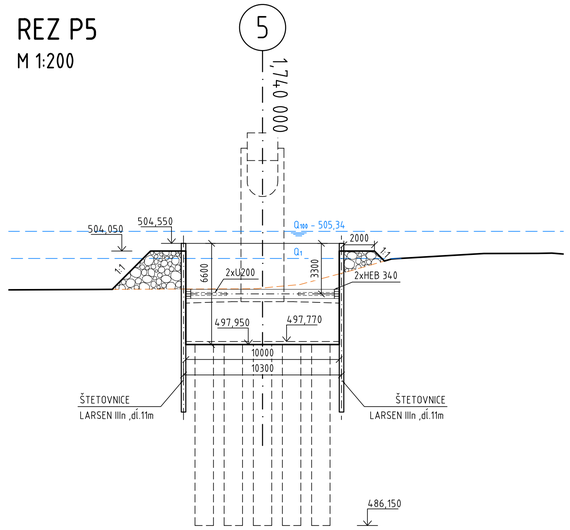


HLAVNÝ PROJEKTANT: **ZDRUŽENIE AMBERG & PROMA**

AMBERG ENGINEERING
Somolického 1/B, 811 05 Bratislava I.
Telefón: 421 2 5930 8261
Fax: 421 2 5930 8260
E-mail: info@amberg.sk

PROMA s.r.o.
Bytčická 16, 010 01 Žilina
Telefón: 421 41 707 88 00–11
Fax: 421 41 707 88 40
E-mail: sekretariat.za@proma.sk

# 203-00

D

| | | | |
|---|---|---|---|
| VYPRACOVAL: ING. M. MATIŠTÍK | HL. INŽ. PROJEKTU: ING. M. VÁHOVSKÝ | ZHOTOVITEĽ: AMBERG ENGINEERING, Somolického 1/B, 811 06 Bratislava I., Telefón: +421 2 5930 8261, Fax: +421 2 5930 8260, E-mail: info@amberg.sk | |
| ZOD. PROJEKTANT: ING. M. MATUŠKA | TECH. KONTROLA: ING. K. KUNDRÁT | | |
| OBJEDNÁVATEĽ: Slovenská správa ciest, Miletičova 19, 826 19 Bratislava | | | |
| KRAJ: Prešovský samosprávny kraj | OKRES: Stará Ľubovňa | | |
| STAVBA: I/68 PLAVNICA PRELOŽKA CESTY | | ČÍSLO ZÁKAZKY: | AP-2019/219/01 |
| | | STUPEŇ: | DP/DRS |
| | | DÁTUM: | 03/2019 |
| ČASŤ STAVBY: MOST CEZ RIEKU POPRAD V KM 1,637 | | FORMÁT: | 8xA4 |
| | | MIERKA: | 1:200 |
| PRÍLOHA: STAVEBNÉ JAMY PODPIER č.3,4,5 | | ČÍSLO PRÍLOHY: 3.1.2 | SÚPRAVA: |