REZ A
M 1:25

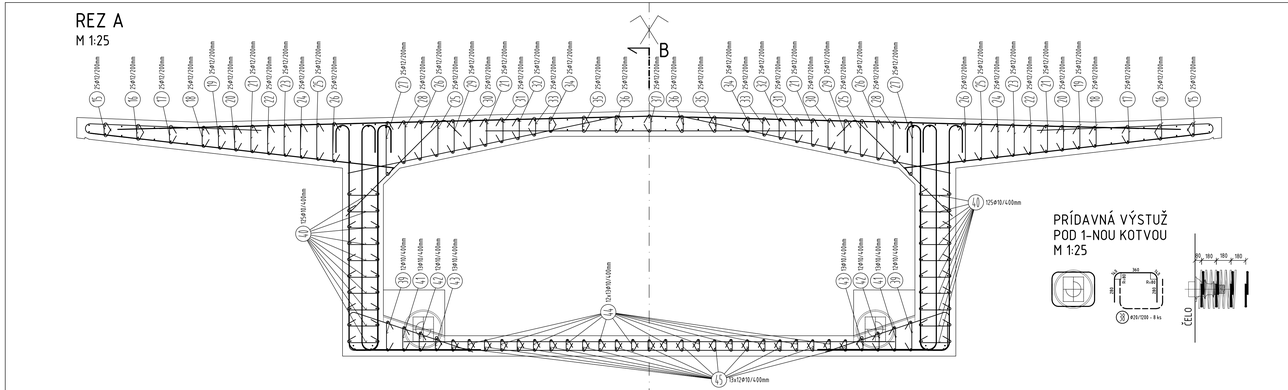

REZ A
M 1:25

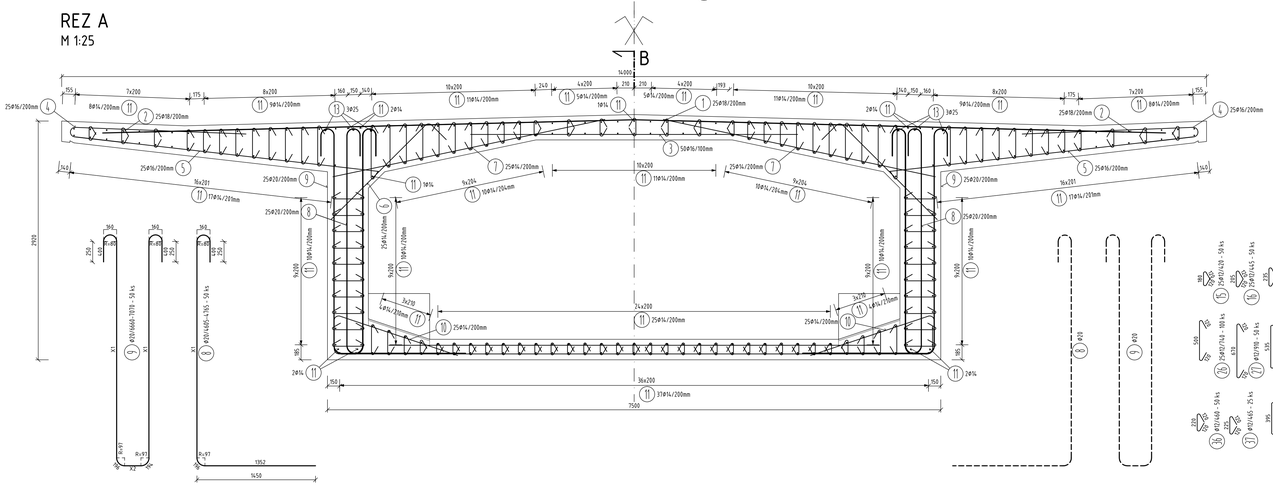

REZ B
M 1:25

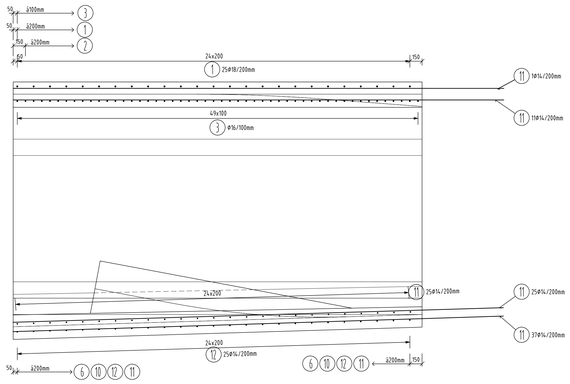

KLADENIE SPÓN A PREMENNÝCH POLOŽIEK

VÝKAZ VÝSTUŽ PRE 1 KOTVU

Č. pol.	D [mm]	Dĺžka [m]	Počet ks.	Dĺžka 10	12	14	16	18	20	25
1	18	12.00	25					300.00		
2	18	6.00	50					300.00		
3	16	4.00	50				200.00			
4	16	3.00	50				150.00			
5	16	3.80	50				190.00			
6	14	2.00	50			100.00				
7	14	3.40	50			170.00				
8	20	-x-	50						234.24	
9	20	-x-	50						343.25	
10	14	1.92	50			96.00				
11	14	6.00	277			1662.00				
12	14	8.00	25			200.00				
13	25	6.00	6							36.00
15	12	0.42	50	21.00						
16	12	0.45	50	22.25						
17	12	0.48	50	23.75						
18	12	0.51	50	25.50						
19	12	0.54	50	26.75						
20	12	0.57	50	28.25						
21	12	0.59	100	59.00						
22	12	0.62	50	31.00						
23	12	0.65	50	32.50						
24	12	0.68	50	33.75						
25	12	0.71	100	70.50						
26	12	0.74	100	74.00						
27	12	0.91	50	45.50						
28	12	0.78	50	38.75						
29	12	0.67	50	33.25						
30	12	0.63	50	31.50						
31	12	0.56	50	27.75						
32	12	0.52	50	25.75						
33	12	0.48	50	24.00						
34	12	0.44	50	22.00						
35	12	0.45	50	22.50						
36	12	0.46	50	23.00						
37	12	0.47	25	11.63						
39	10	-x-	24	15.42						
40	10	0.64	250	158.75						
41	10	-x-	26	14.92						
42	10	-x-	24	12.21						
43	10	-x-	26	11.60						
44	10	-x-	156	65.52						
45	10	-x-	156	64.87						
Celková dĺžka				**343.3**	**753.9**	**2228.0**	**540.0**	**600.0**	**577.5**	**36.0**
Špecifická hmotnosť				**0.617**	**0.888**	**1.208**	**1.578**	**1.998**	**2.466**	**3.853**
Hmotnosť				**211.8**	**669.4**	**2691.4**	**852.1**	**1198.8**	**1424.1**	**138.7**
Hmotnosť celkom (1 lamela)				**7186.4**						
Spolu celkom (2 lamely)				**14.372.8**						

PRÍDAVNÁ VÝSTUŽ PRE 1 KOTVU

Č. pol.	D [mm]	Dĺžka [m]	Počet ks.	Dĺžka 20
38	20	1.200	8	9.600
Celková dĺžka				9.600
Špecifická hmotnosť				2.466
Hmotnosť [kg]				23.674
Hmotnosť celkom (kotva)				**23.7**
Spolu celkom (kotvy)				**189.6**

BETÓN	C 40/50	XC4,XF2,XD1 (SK)-Cl0,2-Dmax16-S3
OCEĽ	B 500B	

OZNAČENIE BETÓNOV JE V ZMYSLE STN EN 206

ROZMIESTNENIE SPÔN
M 1:50

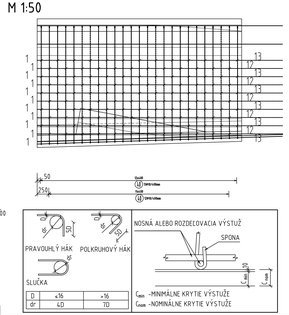

D	≤16	>16
d/r	4D	7D

KRYTIE (mm)
M 1:100

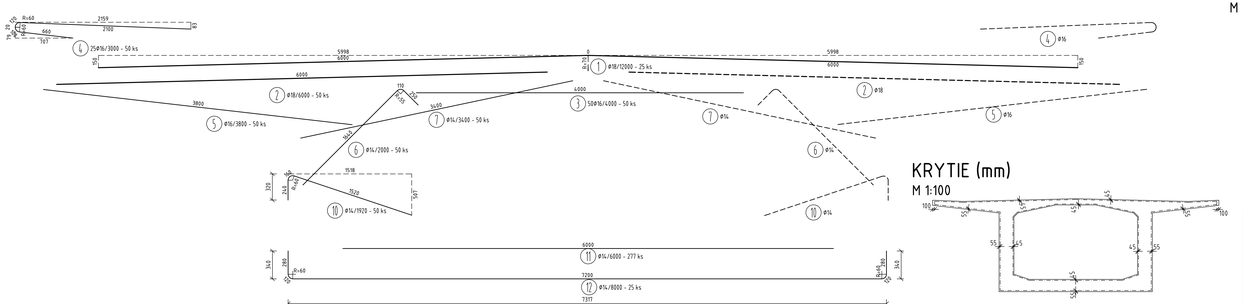

Položka č. 41 | ø10

Poloha	ks.	Úseky [m] X1	Dĺžka [m]	Celk. Dĺžka [m]
1	2	0.360	0.600	1.200
2	2	0.355	0.595	1.190
3	2	0.350	0.590	1.180
4	2	0.345	0.585	1.170
5	4	0.340	0.580	2.320
6	2	0.335	0.575	1.150
7	2	0.330	0.570	1.140
8	2	0.325	0.565	1.130
9	2	0.320	0.560	1.120
10	4	0.315	0.555	2.220
11	2	0.310	0.550	1.100
Hmotnosť celkom [kg]				**9.206**

Položka č. 42 | ø10

Poloha	ks.	Úseky [m] X1	Dĺžka [m]	Celk. Dĺžka [m]
1	2	0.295	0.535	1.070
2	2	0.290	0.530	1.060
3	2	0.285	0.525	1.050
4	2	0.280	0.520	1.040
5	2	0.275	0.515	1.030
6	2	0.270	0.510	1.020
7	2	0.265	0.505	1.010
8	2	0.260	0.500	1.000
9	4	0.255	0.495	1.980
10	2	0.250	0.490	0.980
11	2	0.245	0.485	0.970
Hmotnosť celkom [kg]				**7.534**

Položka č. 43 | ø10

Poloha	ks.	Úseky [m] X1	Dĺžka [m]	Celk. Dĺžka [m]
1	2	0.230	0.470	0.940
2	2	0.225	0.465	0.930
3	4	0.220	0.460	1.840
4	2	0.215	0.455	0.910
5	2	0.210	0.450	0.900
6	2	0.205	0.445	0.890
7	4	0.200	0.440	1.760
8	2	0.195	0.435	0.870
9	2	0.190	0.430	0.860
10	4	0.185	0.425	1.700
11	2	0.180	0.420	0.840
Hmotnosť celkom [kg]				**7.157**

Položka č. 44 | ø10

Poloha	ks.	Úseky [m] X1	Dĺžka [m]	Celk. Dĺžka [m]
1	12	0.205	0.445	5.340
2	12	0.200	0.440	5.280
3	12	0.195	0.435	5.220
4	24	0.190	0.430	10.320
5	12	0.185	0.425	5.100
6	12	0.180	0.420	5.040
7	12	0.175	0.415	4.980
8	24	0.170	0.410	9.840
9	12	0.165	0.405	4.860
10	12	0.160	0.400	4.800
11	12	0.155	0.395	4.740
Hmotnosť celkom [kg]				**40.426**

Položka č. 45 | ø10

Poloha	ks.	Úseky [m] X1	Dĺžka [m]	Celk. Dĺžka [m]
1	13	0.200	0.440	5.720
2	13	0.195	0.435	5.655
3	13	0.190	0.430	5.590
4	26	0.185	0.425	11.050
5	13	0.180	0.420	5.460
6	13	0.175	0.415	5.395
7	13	0.170	0.410	5.330
8	13	0.165	0.405	5.265
9	13	0.160	0.400	5.200
10	13	0.155	0.395	5.135
11	13	0.150	0.390	5.070
Hmotnosť celkom [kg]				**40.025**

Položka č. 39 | ø10

Poloha	ks.	Úseky [m] X1	Dĺžka [m]	Celk. Dĺžka [m]
1	2	0.430	0.670	1.340
2	2	0.425	0.665	1.330
3	2	0.420	0.660	1.320
4	2	0.415	0.655	1.310
5	2	0.410	0.650	1.300
6	2	0.405	0.645	1.290
7	2	0.400	0.640	1.280
8	2	0.395	0.635	1.270
9	2	0.390	0.630	1.260
10	2	0.385	0.625	1.250
11	2	0.380	0.620	1.240
12	2	0.375	0.615	1.230
Hmotnosť celkom [kg]				**9.514**

Položka č. 8 | ø20

Poloha	ks.	Úseky [m] X1	Dĺžka [m]	Celk. Dĺžka [m]
1	2	2.911	4.765	9.530
2	2	2.905	4.755	9.510
3	2	2.898	4.750	9.500
4	2	2.892	4.745	9.490
5	2	2.885	4.735	9.470
6	2	2.879	4.730	9.460
7	2	2.872	4.725	9.450
8	2	2.865	4.715	9.430
9	2	2.859	4.710	9.420
10	2	2.852	4.705	9.410
11	2	2.846	4.700	9.400
12	2	2.839	4.690	9.380
13	2	2.833	4.685	9.370
14	2	2.826	4.680	9.360
15	2	2.820	4.670	9.340
16	2	2.813	4.665	9.330
17	2	2.807	4.660	9.320
18	2	2.800	4.650	9.300
19	2	2.794	4.645	9.290
20	2	2.787	4.640	9.280
21	2	2.781	4.635	9.270
22	2	2.774	4.625	9.250
23	2	2.767	4.620	9.240
24	2	2.761	4.615	9.230
25	2	2.754	4.605	9.210
Hmotnosť celkom [kg]				**577.636**

Položka č. 9 | ø20

Poloha	ks.	Úseky [m] X1	X2	Dĺžka [m]	Celk. Dĺžka [m]
1	2	2.913	0.440	7.070	14.140
2	2	2.906	0.436	7.050	14.100
3	2	2.900	0.432	7.035	14.070
4	2	2.893	0.429	7.015	14.030
5	2	2.887	0.425	7.000	14.000
6	2	2.880	0.421	6.985	13.970
7	2	2.873	0.418	6.965	13.930
8	2	2.867	0.414	6.950	13.900
9	2	2.860	0.410	6.930	13.860
10	2	2.854	0.406	6.915	13.830
11	2	2.847	0.403	6.900	13.800
12	2	2.841	0.399	6.885	13.770
13	2	2.834	0.395	6.865	13.730
14	2	2.827	0.391	6.845	13.690
15	2	2.821	0.388	6.830	13.660
16	2	2.814	0.384	6.815	13.630
17	2	2.808	0.380	6.800	13.600
18	2	2.801	0.376	6.780	13.560
19	2	2.795	0.373	6.765	13.530
20	2	2.788	0.369	6.745	13.490
21	2	2.782	0.365	6.730	13.460
22	2	2.775	0.361	6.715	13.430
23	2	2.768	0.358	6.695	13.390
24	2	2.762	0.354	6.680	13.360
25	2	2.755	0.350	6.660	13.320
Hmotnosť celkom [kg]					**846.655**

HLAVNÝ PROJEKTANT: **ZDRUŽENIE AMBERG & PROMA**

AMBERG ENGINEERING
Samoľovického 1/B, 811 05 Bratislava I.
Telefón: 421 2 5930 8261
Fax: 421 2 5930 8260
E-mail: info@amberg.sk

PROMA spol. s r.o.
Bytčická 16, 010 01 Žilina
Telefón: 421 41 707 88 00–11
Fax: 421 41 707 88 40
E-mail: sekretariat.zo@proma.sk

203-00

D

VYPRACOVAL: Bc. R. KLEIN	HL. INŽ. PROJEKTU: ING. M. VÁHOVSKÝ	ZHOTOVITEĽ: AMBERG ENGINEERING Samoľovického 1/B, 811 06 Bratislava I. Telefón: +421 2 5930 8261 Fax: +421 2 5930 8260 E-mail: info@amberg.sk	
ZOD. PROJEKTANT: ING. M. MATUŠKA	TECH. KONTROLA: ING. K. KUNDRÁT		
OBJEDNÁVATEĽ: Slovenská správa ciest, Miletičova 19, 826 19 Bratislava			
KRAJ: Prešovský samosprávny kraj	OKRES: Stará Ľubovňa		
STAVBA: I/68 PLAVNICA PRELOŽKA CESTY		ČÍSLO ZÁKAZKY:	AP-2019/219/01
		STUPEŇ:	DP/DBS
ČASŤ STAVBY: MOST CEZ RIEKU POPRAD V KM 1,637		DÁTUM:	03/2019
		FORMÁT:	12xA4
PRÍLOHA: VÝKRES BETONÁRSKEJ VÝSTUŽE – LAMELY 7L-4, 7P-4		MIERKA:	1:25,50,100
		ČÍSLO PRÍLOHY: 5.5.11	SÚPRAVA: