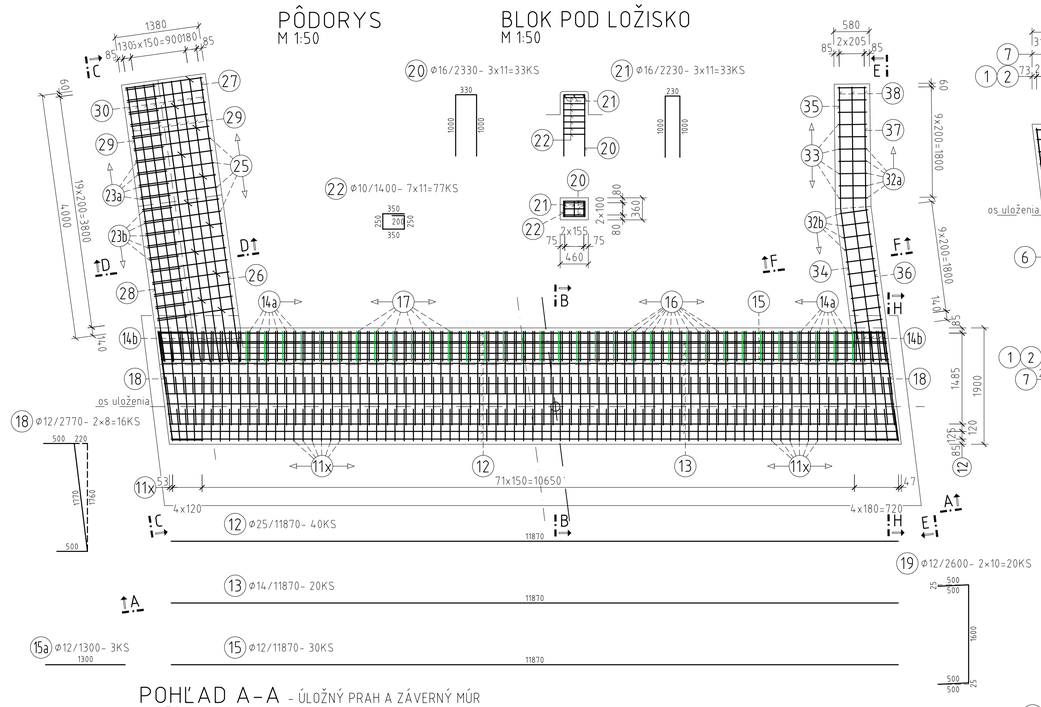

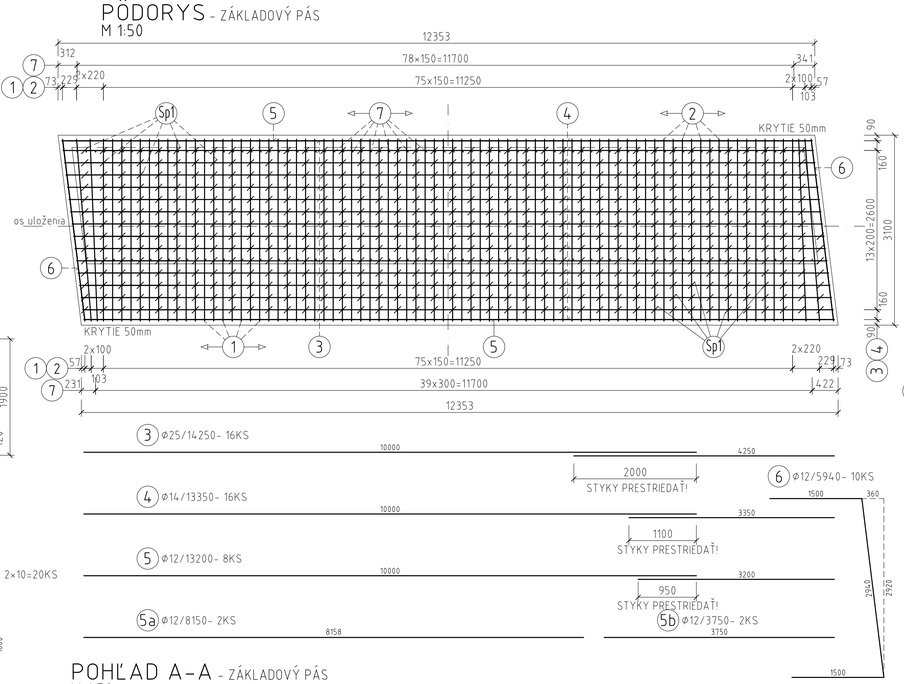

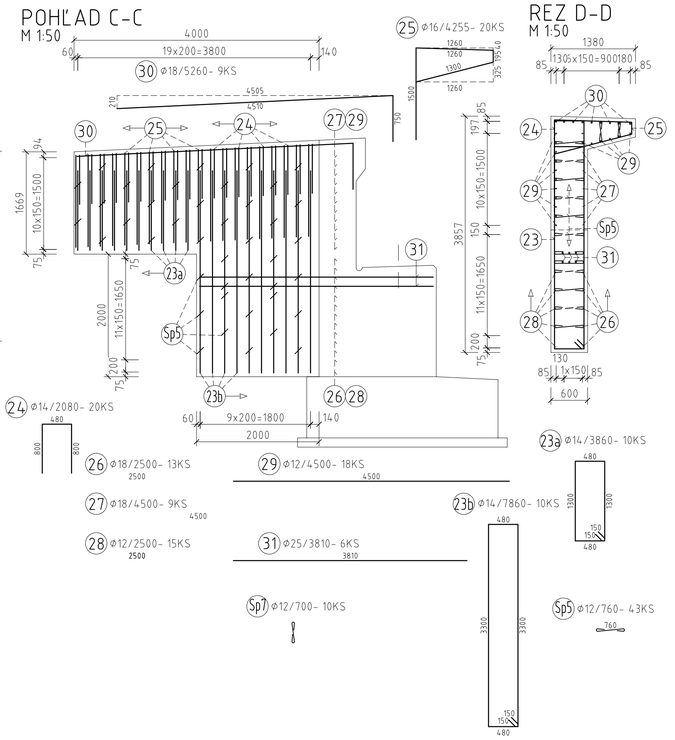

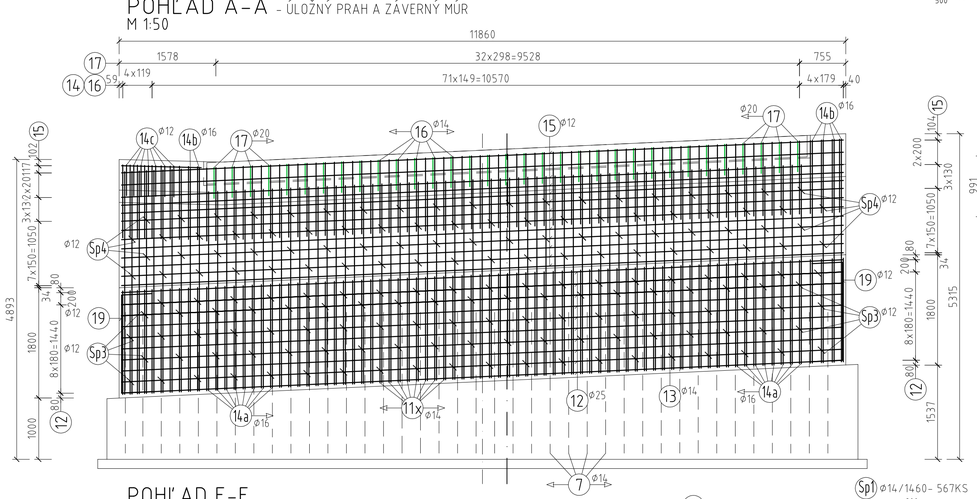

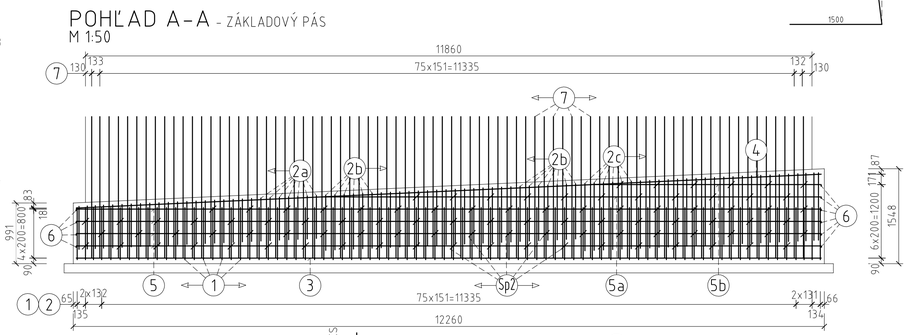

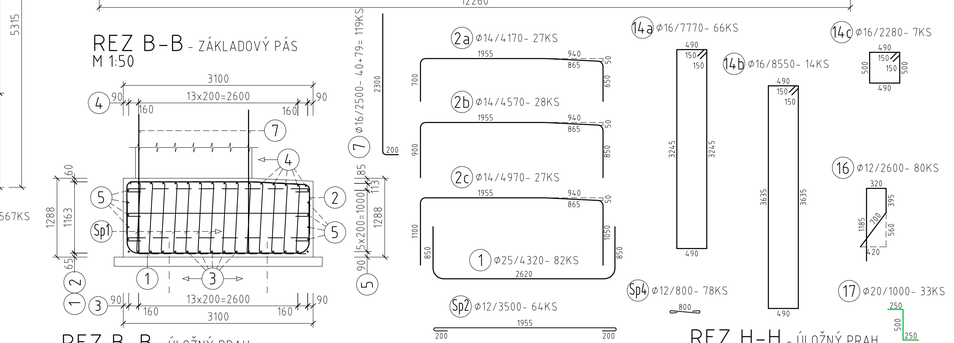

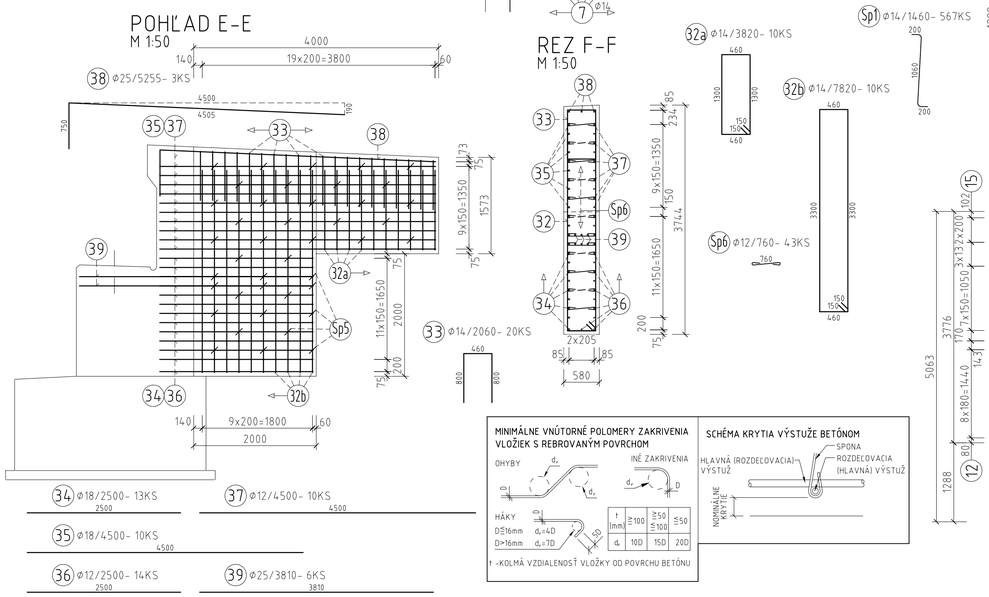

POZNÁMKY:

1) DĽŽKY A TVARY JEDNOTLIVÝCH POLOŽIEK JE POTREBNÉ FYZICKY PREVERIŤ NA STAVBE A PRISPÔSOBIŤ SKUTOČNÉMU TVARU OPORY.
2) ČIASTKOVÉ DĽŽKY,TVAR A POČET JEDNOTLIVÝCH POLOŽIEK MUSIA ZODPOVEDAŤ SKUTOČNEJ GEOMETRII DEBNENIA.
3) VÝKAZ BETONÁRSKEJ VÝSTUŽE SA NACHÁDZA V PRÍLOHE č.11.1
4) TVAR A POLOHA BLOKOV POD LOŽISKÁ JE ORIENTAČNÁ, BUDÚ UPRESNENÉ PO DEFINITÍVNOM URČENÍ TYPU PREFABRIKOVANÝCH NOSNÍKOV.
5) TVAR KAPSY PRE MOSTNÝ ZÁVER SA UPRESNÍ PO STANOVENÍ KONKRÉTNEHO TYPU MZ.
6) POLOŽKA 17 BUDE V ZMYSLE VL4 301.01 ŽIAROVO ZINKOVANÁ PONOROM.

POUŽITÝ MATERIÁL

BETÓN STN EN 206

PODKLADOVÝ BETÓN	C12/15-X0 (SK)
BETÓNOVÉ BLOKY SCHODISKA	C30/37-XC2,XD2,XF3 (SK)-Cl 0,4-Dmax 22-S3
PILÓTY	C25/30-XC2 (SK)-Cl 0,4-Dmax 22-S3
ZÁKLADOVÝ PÁS	C30/37-XC2,XF2 (SK)-Cl 0,4-Dmax 16-S3 (S4)
OPORA, KRÍDLA	C30/37-XC4,XF4 (SK)-Cl 0,4-Dmax 16-S3
PRECHODOVÉ DOSKY	C25/30-XC2,XF1 (SK)-Cl 0,4-Dmax 22-S3

PRE HODNOTY MODULOV PRUŽNOSTI JEDNOTLIVÝCH PEVNOSTNÝCH TRIED BETÓNOV JE NUTNÉ SPLNIŤ USTANOVENIA V ZMYSLE STN EN 1992-1-1 (čl. 3.1.3, TAB. 3.1).

BETONÁRSKA VÝSTUŽ STN EN 1992 1-1 — B500B, fyk= 500MPa, TRIEDA ŤAŽNOSTI "B"

KRYTIE BETÓNARSKEJ VÝSTUŽE:

ZÁKLADOVÝ PÁS	cnom= 60mm
ÚLOŽNÝ PRAH, KRÍDLA	cnom= 40mm

DĽŽKA PRÚTOV BETONÁRSKEJ VÝSTUŽE JE MERANÁ V OSI.

HLAVNÝ PROJEKTANT: ZDRUŽENIE AMBERG & PROMA

AMBERG ENGINEERING
Somolického 1/B, 811 05 Bratislava I.
Telefón: 421 2 5930 8261
Fax: 421 2 5930 8260
E-mail: info@amberg.sk

PROMA s.r.o.
Bytčická 16, 010 01 Žilina
Telefón: 421 41 707 88 00-11
Fax: 421 41 707 88 40
E-mail: sekretariat.za@proma.sk

206-00 D

VYPRACOVAL: ING. J. PALGUT	HL. INŽ. PROJEKTU: ING. M. VÁHOVSKÝ	ZHOTOVITEĽ: MOSTAT, spol. s r.o. Belehradská 18, 040 13 Košice
ZOD. PROJEKTANT: ING. J. PALGUT	TECH. KONTROLA: ING. Z. KRAFČÍK	
OBJEDNÁVATEĽ: Slovenská správa ciest, Miletičova 19, 826 19 Bratislava		
KRAJ: Prešovský samosprávny kraj	OKRES: Stará Ľubovňa	
STAVBA: I/68 PLAVNICA PRELOŽKA CESTY	ČÍSLO ZÁKAZKY:	AP-2019/219/01
	STUPEŇ:	DP/DRS
	DÁTUM:	03/2019
ČASŤ STAVBY: MOST NA CESTE III/543 032 NAD CESTOU I/68 A TRAŤOU ŽSR V KM 4,622	FORMÁT:	8×A4
	MIERKA:	1:50
PRÍLOHA: VÝKRES BETÓNARSKEJ VÝSTUŽE OPORY 1	ČÍSLO PRÍLOHY: 11	SÚPRAVA: