REZ A-A
M 1:50

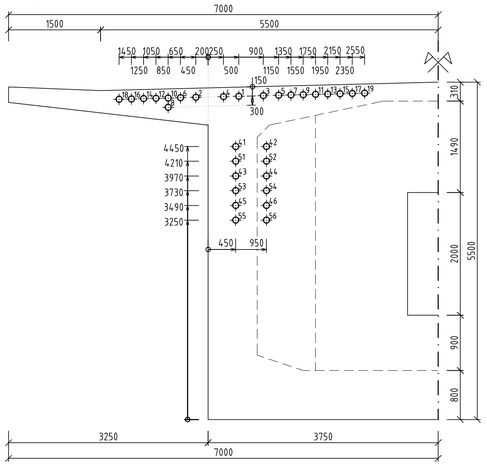

REZ B-B
M 1:50

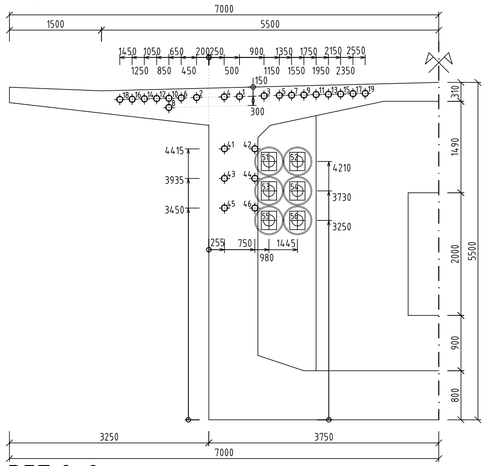

REZ C-C
M 1:50

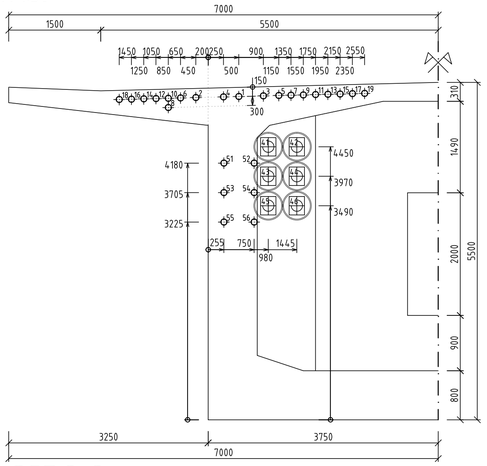

REZ D-D
M 1:50

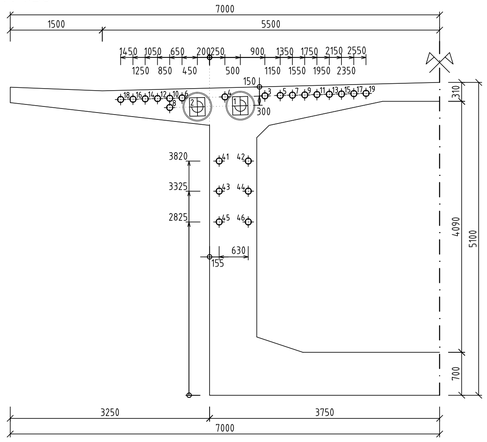

REZ E-E
M 1:50

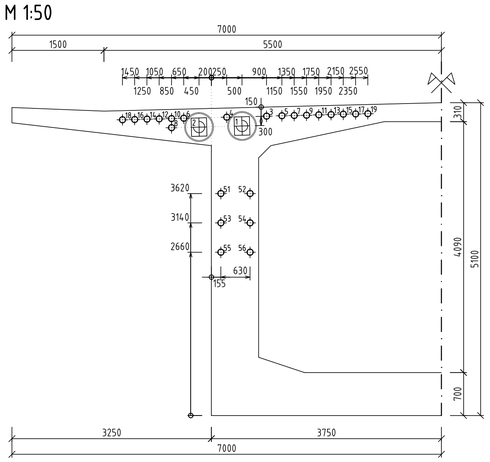

REZ 1-1
M 1:50

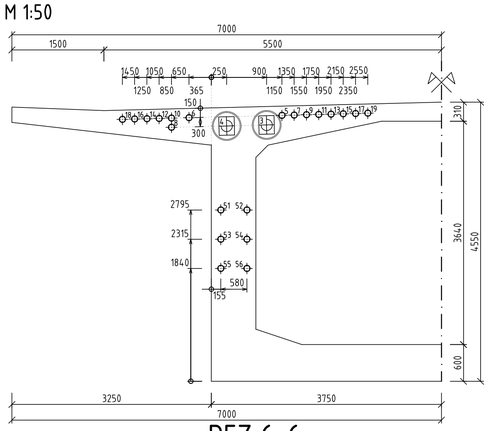

REZ 2-2
M 1:50

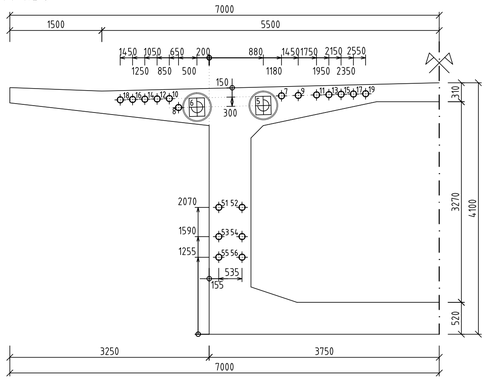

REZ 3-3
M 1:50

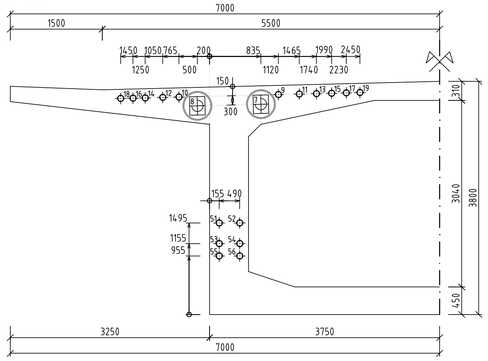

REZ 4-4
M 1:50

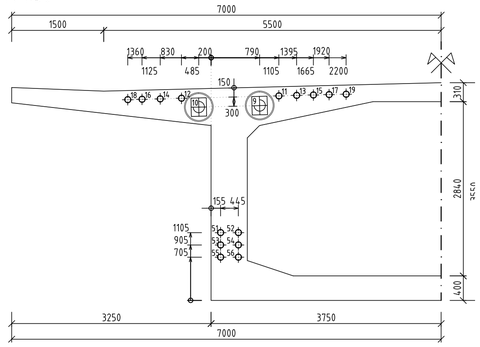

REZ 5-5
M 1:50

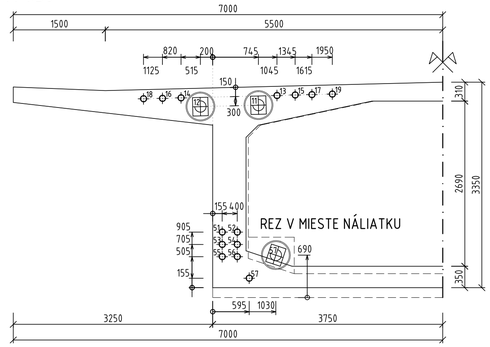

REZ 6-6
M 1:50

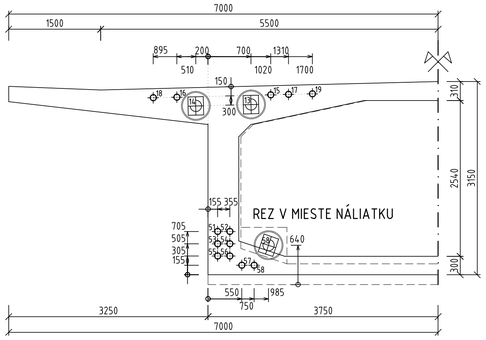

REZ 7-7
M 1:50

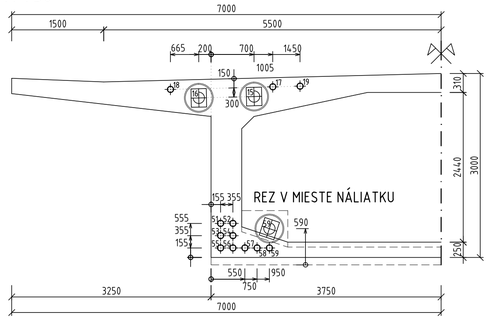

REZ 8-8
M 1:50

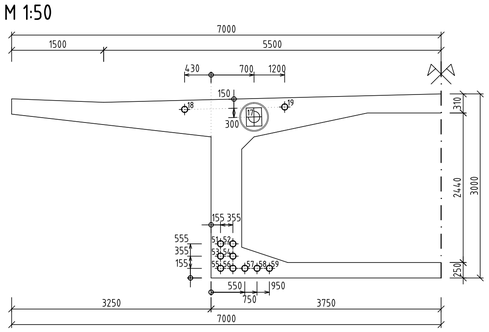

REZ 9-9
M 1:50

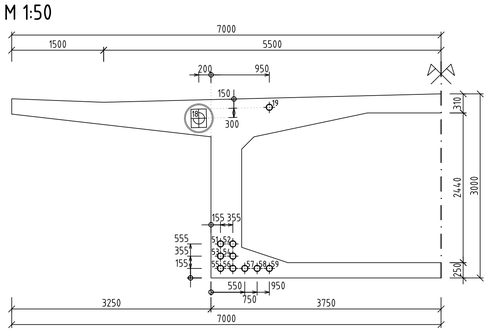

REZ 10-10
M 1:50

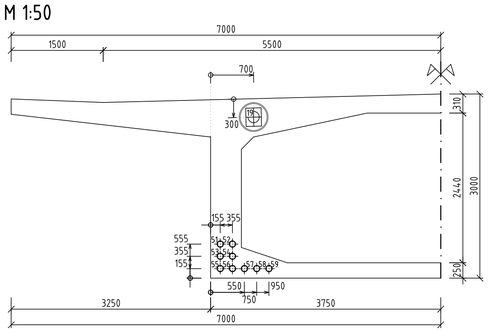

HLAVNÝ PROJEKTANT: **ZDRUŽENIE AMBERG & PROMA**

AMBERG ENGINEERING
Somolického 1/B, 811 05 Bratislava I.
Telefón: 421 2 5930 8261
Fax: 421 2 5930 8260
E-mail: info@amberg.sk

PROMA s.r.o.
Bytčická 16, 010 01 Žilina
Telefón: 421 41 707 88 00-11
Fax: 421 41 707 88 40
E-mail: sekretariat.za@proma.sk

203-00

D

VYPRACOVAL: ING. J. GAJDOŠÍK	HL. INŽ. PROJEKTU: ING. M. VÁHOVSKÝ	ZHOTOVITEĽ: AMBERG ENGINEERING, Somolického 1/B, 811 06 Bratislava I., Telefón: +421 2 5930 8261, Fax: +421 2 5930 8260, E-mail: info@amberg.sk
ZOD. PROJEKTANT: ING. M. MATUŠKA	TECH. KONTROLA: ING. K. KUNDRÁT	
OBJEDNÁVATEĽ: Slovenská správa ciest, Miletičova 19, 826 19 Bratislava		
KRAJ: Prešovský samosprávny kraj	OKRES: Stará Ľubovňa	
STAVBA: I/68 PLAVNICA PRELOŽKA CESTY		ČÍSLO ZÁKAZKY: AP-2019/219/01
		STUPEŇ: DP/DRS
		DÁTUM: 03/2019
ČASŤ STAVBY: MOST CEZ RIEKU POPRAD V KM 1,637		FORMÁT: 8xA4
		MIERKA: 1:50
PRÍLOHA: VÝKRES PREDPÍNACEJ VÝSTUŽE - VAHADLO NA PODPERE č.4 VPRAVO - PRIEČNE REZY		ČÍSLO PRÍLOHY: 5.4.8
		SÚPRAVA: