REZ A-A
M 1:100

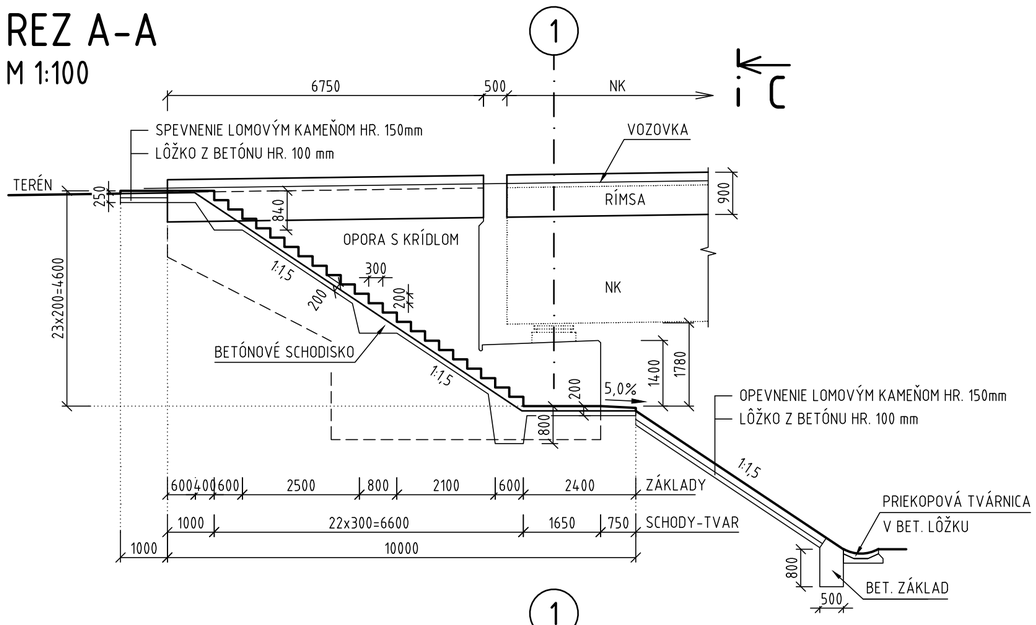

REZ B-B
M 1:100

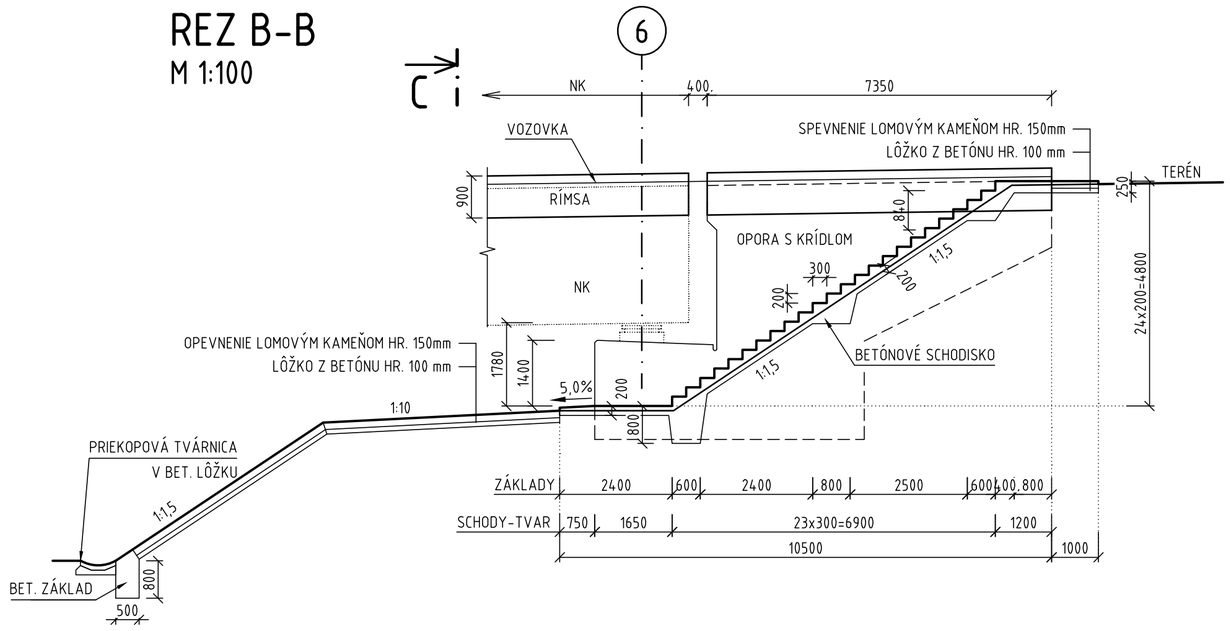

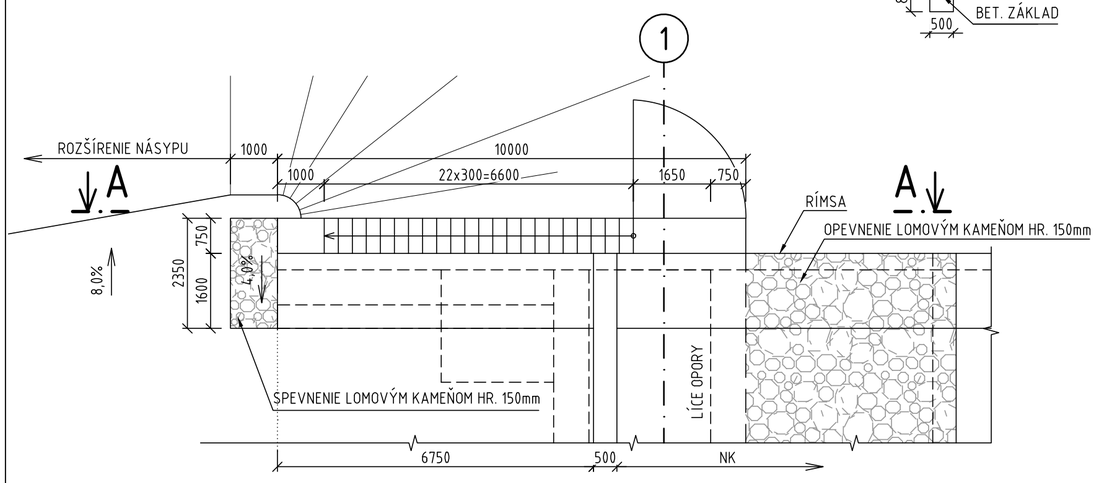

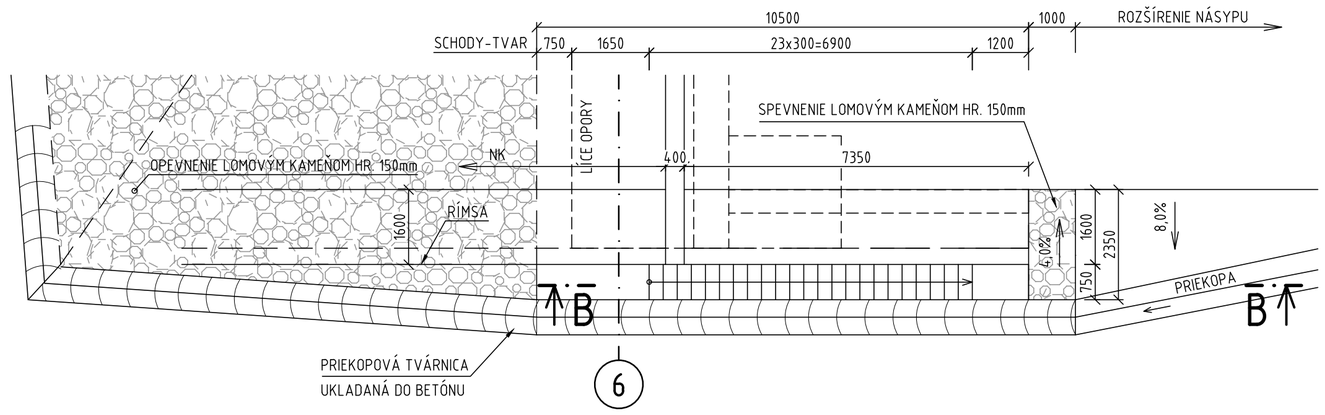

POHĽAD C-C
M 1:100

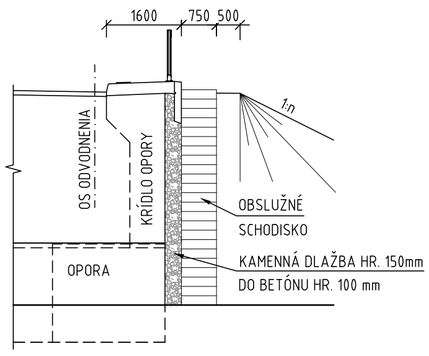

BETÓN SCHODISKA	C 30/37 XC2,XF3 (SK)-Cl0,4-Dmax22-S3
PODKLADNÝ BETÓN	C 25/30 XA1,XF1 (SK)-Cl0,4-Dmax22-S3

OZNAČENIE BETÓNOV JE V ZMYSLE STN EN 206

PÔDORYS
M 1:250

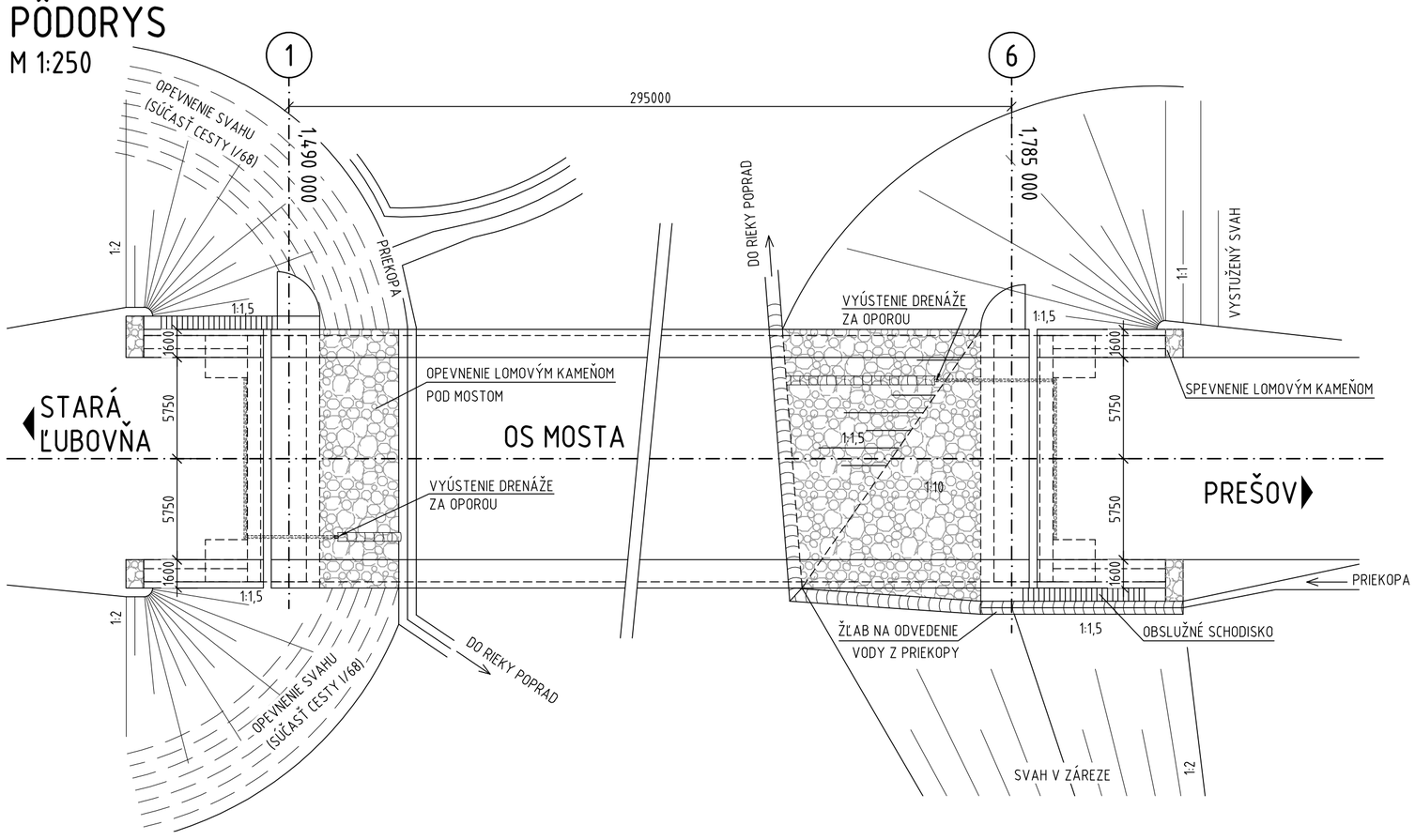

HLAVNÝ PROJEKTANT: **ZDRUŽENIE AMBERG & PROMA**

AMBERG ENGINEERING
Somolického 1/B, 811 05 Bratislava I.
Telefón: 421 2 5930 8261
Fax: 421 2 5930 8260
E-mail: info@amberg.sk

PROMA s.r.o.
Bytčická 16, 010 01 Žilina
Telefón: 421 41 707 88 00-11
Fax: 421 41 707 88 40
E-mail: sekretariat.za@proma.sk

203-00

D

VYPRACOVAL: ING. J. GAJDOŠÍK		HL. INŽ. PROJEKTU: ING. M. VÁHOVSKÝ	ZHOTOVITEĽ: AMBERG ENGINEERING, Somolického 1/B, 811 06 Bratislava I., Telefón: +421 2 5930 8261, Fax: +421 2 5930 8260, E-mail: info@amberg.sk
ZOD. PROJEKTANT: ING. M. MATUŠKA		TECH. KONTROLA: ING. K. KUNDRÁT	
OBJEDNÁVATEĽ: Slovenská správa ciest, Miletičova 19, 826 19 Bratislava			
KRAJ: Prešovský samosprávny kraj		OKRES: Stará Ľubovňa	
STAVBA: I/68 PLAVNICA PRELOŽKA CESTY			ČÍSLO ZÁKAZKY: AP-2019/219/01
			STUPEŇ: DP/DRS
			DÁTUM: 03/2019
ČASŤ STAVBY: MOST CEZ RIEKU POPRAD V KM 1,637			FORMÁT: 6xA4
			MIERKA: 1:100, 1:250
PRÍLOHA: OBSLUŽNÉ SCHODISKO A TERÉNNE ÚPRAVY			ČÍSLO PRÍLOHY: 6.13
			SÚPRAVA: