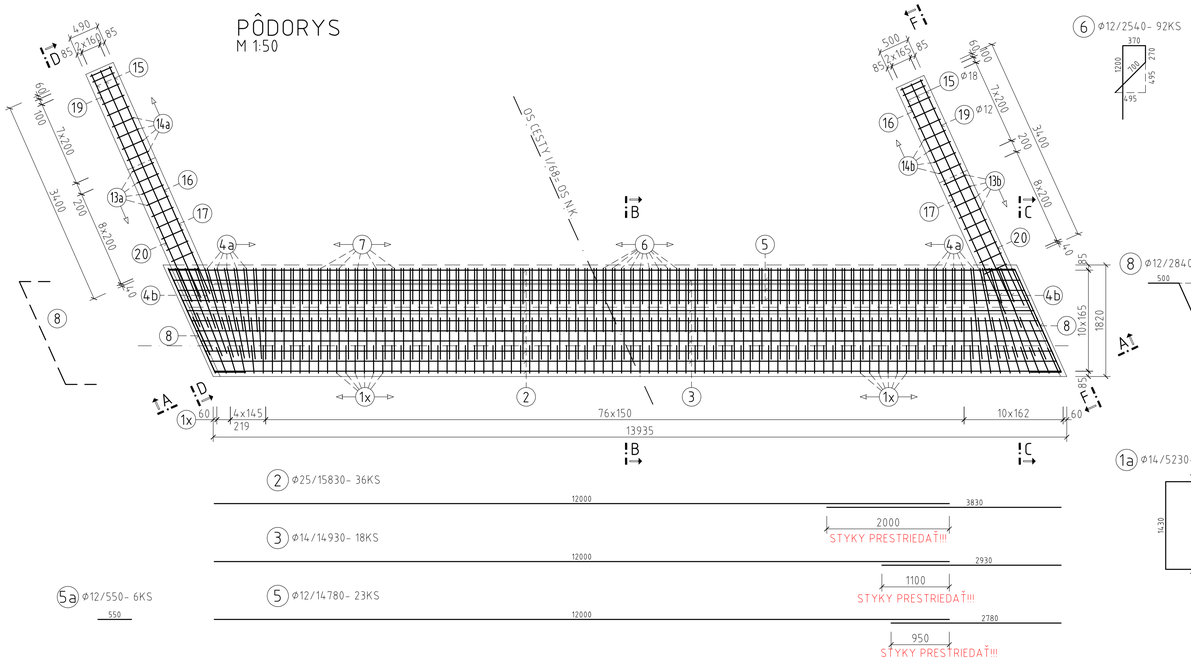

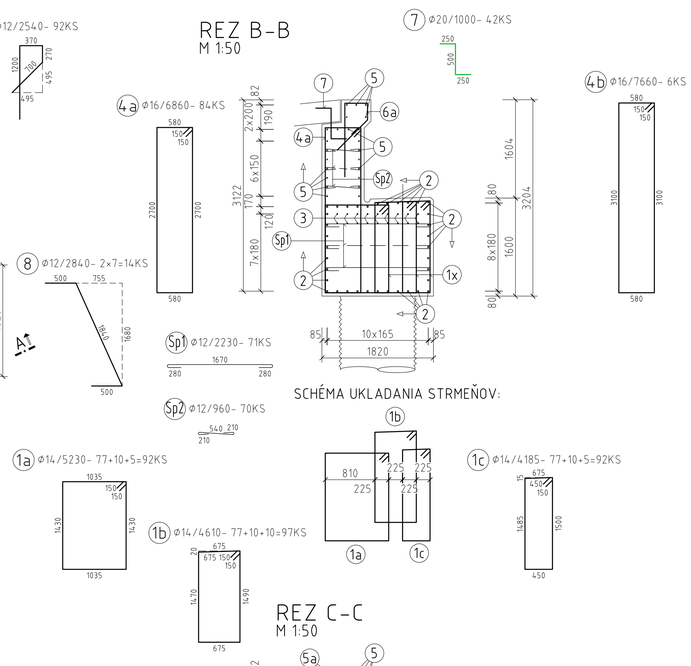

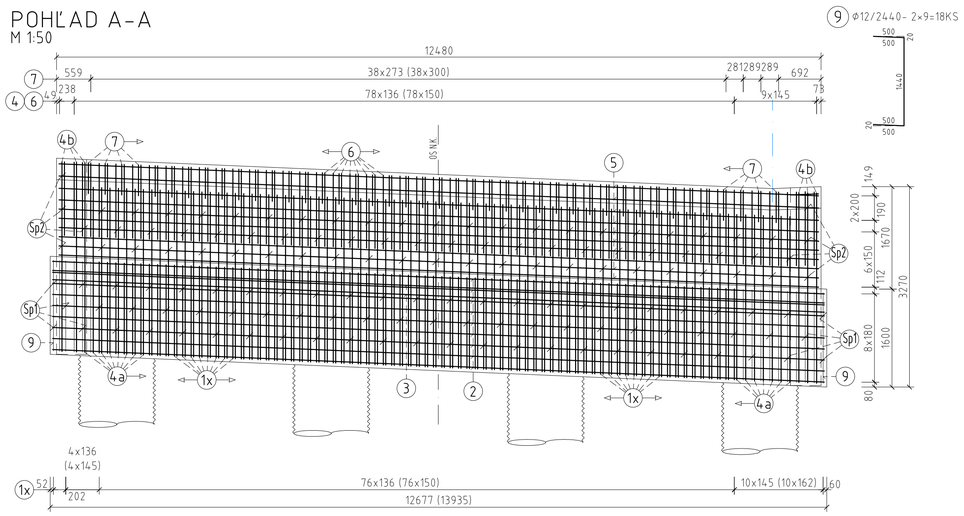

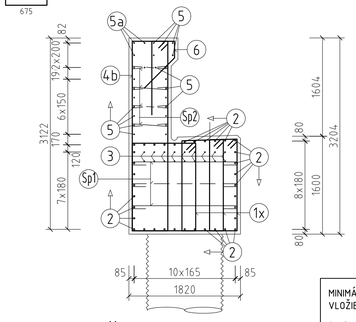

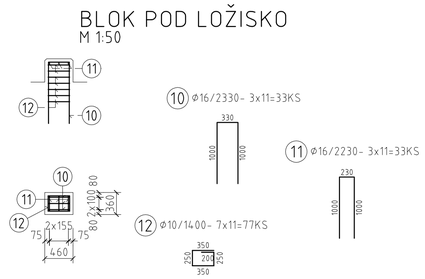

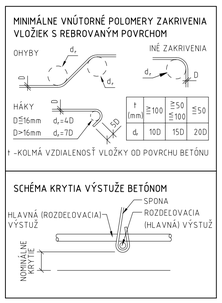

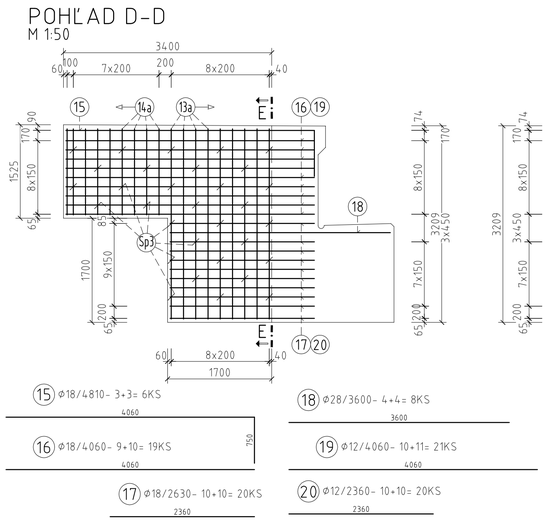

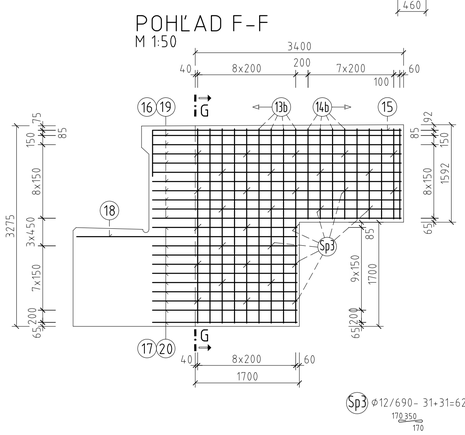

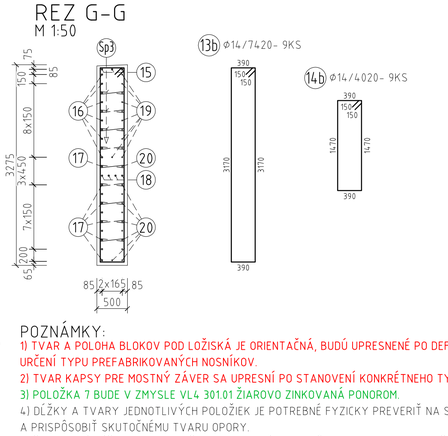

VÝKAZ BETONÁRSKEJ VÝSTUŽE

POL. Č.	Φ (mm)	DĽŽKA (mm)	POČET (KS)	DĽŽKA SPOLU (m)							
				Φ10	Φ12	Φ14	Φ16	Φ18	Φ20	Φ25	Φ28
1a	14	5230	92			481,16					
1b	14	4610	97			447,17					
1c	14	4185	92			385,02					
2	25	15860	36							570,96	
3	14	14960	18			269,28					
4a	16	6860	84				576,24	0,00			
4b	16	7660	6				45,96	0,00			
5	12	14810	23		340,63						
5a	12	550	6		3,30						
6	12	2540	92		30,48						
7	20	1000	42						42,00		
8	12	2840	14		39,76						
9	12	2440	18		43,92						
10	16	2330	33				76,89	0,00			
11	16	2230	33				73,59	0,00			
12	10	1400	77	107,80							
13a	14	7260	9	0,00		65,34					0,00
13b	14	7420	9	0,00		66,78					0,00
14a	14	3860	9	0,00		34,74					0,00
14b	14	4020	9	0,00		36,18					0,00
15	18	4810	6	0,00				28,86			0,00
16	18	4060	19	0,00				77,14			0,00
17	18	2360	20	0,00				47,20			0,00
18	28	3600	8	0,00							28,80
19	12	4060	21	0,00	85,26						0,00
20	12	2360	20	0,00	47,20						0,00
Sp1	12	2230	71		158,33						
Sp2	12	960	70		67,20						
Sp3	12	690	62		42,78						
DĽŽKA CELKOM (m)				107,80	816,08	1785,67	772,68	153,20	42,00	570,96	28,80
HMOTNOSŤ 1bm (kg/m)				0,617	0,888	1,208	1,578	1,998	2,466	3,853	4,834
HMOTNOSŤ SPOLU (kg)				66,51	724,68	2157,09	1219,29	306,09	103,57	2199,91	139,22
HMOTNOSŤ CELKOM (kg)											**6916**
REZERVA 15% (kg)											**1037**
CELKOVÁ HMOTNOSŤ (kg)											**7954**

POUŽITÝ MATERIÁL

BETÓN STN EN 206

PODKLADOVÝ BETÓN	C12/15-X0 (SK)
BETÓNOVÉ BLOKY SCHODISKA	C30/37-XC2,XD2,XF3 (SK)-Cl 0,4-D_{max} 22-S3
PILÓTY	C25/30-XC2 (SK)-Cl 0,4-D_{max} 22-S3
ÚLOŽNÉ PRAHY OPÔR, KRÍDLA	C30/37-XC4,XF4 (SK)-Cl 0,4-D_{max} 16-S3
PRECHODOVÉ DOSKY	C25/30-XC2,XF1 (SK)-Cl 0,4-D_{max} 22-S3

PRE HODNOTY MODULOV PRUŽNOSTI JEDNOTLIVÝCH PEVNOSTNÝCH TRIED BETÓNOV JE NUTNÉ SPLNIŤ USTANOVENIA V ZMYSLE STN EN 1992-1-1 (čl. 3.1.3, TAB. 3.1).

BETONÁRSKA VÝSTUŽ STN EN 1992 1-1 B500B, fyk= 500MPa, TRIEDA ŤAŽNOSTI "B"

KRYTIE BETONÁRSKEJ VÝSTUŽE: c_{nom}= 40mm

DĽŽKY PRÚTOV BETONÁRSKEJ VÝSTUŽE SÚ MERANÉ V OSI.

SLOVENSKÁ SPRÁVA CIEST

POZNÁMKY:

1) TVAR A POLOHA BLOKOV POD LOŽISKÁ JE ORIENTAČNÁ, BUDÚ UPRESNENÉ PO DEFINITÍVNOM URČENÍ TYPU PREFABRIKOVANÝCH NOSNÍKOV.
2) TVAR KAPSY PRE MOSTNÝ ZÁVER SA UPRESNÍ PO STANOVENÍ KONKRÉTNEHO TYPU MZ.
3) POLOŽKA 7 BUDE V ZMYSLE VL4 301.01 ŽIAROVO ZINKOVANÁ PONORM.
4) DĽŽKY A TVARY JEDNOTLIVÝCH POLOŽIEK JE POTREBNÉ FYZICKY PREVERIŤ NA STAVBE A PRISPÔSOBIŤ SKUTOČNÉMU TVARU OPORY.
5) ČIASTKOVÉ DĽŽKY,TVAR A POČET JEDNOTLIVÝCH POLOŽIEK MUSIA ZODPOVEDAŤ SKUTOČNEJ GEOMETRII DEBNENIA.

HLAVNÝ PROJEKTANT: **ZDRUŽENIE AMBERG & PROMA**

AMBERG ENGINEERING
Somolického 1/B, 811 05 Bratislava I.
Telefón: 421 2 5930 8261
Fax: 421 2 5930 8260
E-mail: info@amberg.sk

PROMA s.r.o.
Bytčická 16, 010 01 Žilina
Telefón: 421 41 707 88 00-11
Fax: 421 41 707 88 40
E-mail: sekretariat.za@proma.sk

201-00 D

VYPRACOVAL: ING. J. PALGUT	HL. INŽ. PROJEKTU: ING. M. VÁHOVSKÝ	ZHOTOVITEĽ: MOSTAT, spol. s r.o. Belehradská 19, 040 13 Košice
ZOD. PROJEKTANT: ING. J. PALGUT	TECH. KONTROLA: ING. Z. KRAFČÍK	
OBJEDNÁVATEĽ: Slovenská správa ciest, Miletičova 19, 826 19 Bratislava		
KRAJ: Prešovský samosprávny kraj	OKRES: Stará Ľubovňa	
STAVBA: I/68 PLAVNICA PRELOŽKA CESTY		ČÍSLO ZÁKAZKY: AP-2019/219/01
		STUPEŇ: DP/DRS
		DÁTUM: 03/2019
ČASŤ STAVBY: MOST CEZ POTOK ĽUBOVNIANKA V KM 0,555		FORMÁT: 8×A4
		MIERKA: 1:50
PRÍLOHA: VÝKRES BETONÁRSKEJ VÝSTUŽE OPORY 1		ČÍSLO PRÍLOHY: 08
		SÚPRAVA: